BYZANTION

REVUE INTERNATIONALE DES ÉTUDES BYZANTINES

fondée en 1924

par Paul GRAINDOR et Henri GRÉGOIRE

Organe de la Société belge d'Études byzantines

TOME LIV
(1984)

Fascicule 1

Publié avec le concours du Ministère de l'Éducation nationale et de la Culture française, et de la Fondation Universitaire de Belgique

BRUXELLES
BOULEVARD DE L'EMPEREUR, 4
1984

THE RECOVERY OF AN ILLUSTRATED BYZANTINE MANUSCRIPT OF THE EARLY 12TH CENTURY (*)

In the process of examining a pile of old books recently offered for sale in Haifa, I was asked to express an opinion on the authenticity of a piece of parchment with miniatures. The fragment comprised two joint leaves constituting a bifolium, written in medieval Greek and decorated with four unusually large paintings of high quality, the remains of what was easily recognized as a part of a richly illuminated Byzantine manuscript. The owner, a Roumanian Jew who had emigrated to Israel in 1950 and settled down in Haifa, informed me that he had purchased the piece in an auction in Bucharest during the Second World War, considering this at the time to be a good portable investment which he could easily carry with him in case the necessity would arise for him to go into hiding or escape Nazi persecution. For many years it had been hidden away and forgotten and recently rediscovered when he decided to sell his small book collection. The man (who wishes for the present to remain anonymous) is utterly ignorant of the history of the fragment before it came into his possession.

Apart from singed upper edges which indicate that the fragment was rescued from a fire (see fig. 1), the bifolium is in very good condition and so are the miniatures. The pages measure 21×16 cms, with 1.8 cms in the outer, 2.0 in the inner, and 3.0 in the bottom margins. The upper margin, 1.8 cms, had no doubt been wider before the fire. The consistent layout in the four pages – a fact which in itself is indicative of the high quality of the parent manuscript – provides five or six lines of text at the top, written in a literary minuscule in a single column measuring 17.2×12.2 cms, in soft brown ink which is a little faint from wear in some areas, and

(*) This article is a development of a presentation made before the Seventh Byzantine Studies Conference in Boston, 1981 ; see Abstracts of Papers, p. 46 f.

red ink in the title and in the initial T on fol. 1r (fig. 1). Below, there is a large miniature approximately 12.5 sq. cms, covering two thirds of the column, framed by a narrow gold band between parallel red lines with plain floral finials at the corners and gold background.

The handsome script is rounded and evenly distributed ; the characters pendent from the ruled lines display a light right slant. It is the familiar "pearl"-type of writing of the first part of the Comnene period and other general paleographical features align the bifolium with manuscripts within the range of the middle of the eleventh up to the middle of the twelfth century (1).

Each of the two folios contains an excerpt from a text which is usually found in manuscripts of the *Scala Paradisi* (*Κλῖμαξ τοῦ παραδείσου*), a monastic treatise composed at the end of the sixth century by John Climacus ("of the Ladder") (ca. 579-649), Abbot of the Monastery of St. Catherine in Sinai (2). The passages do not belong to the Heavenly Ladder, properly speaking, but to a Penitential Canon (3), a hymn in verse devoted to the deeds of mortification of the flesh of the "holy criminals", lauded in the Fifth Chapter of the Ladder, and codified by Climacus as exemplary stages of penitence to be imitated and relentlessly pursued by his ascetic followers for the salvation of their souls (4). Being closely related and dependent on the Heavenly Ladder, it was the custom to

(1) This chronological range was confirmed by the paleographer J. Irigoin. Compare with R. BARBOUR. *Greek Literary Hands A.D. 400-1600*, Oxford, 1981. Nos. 24. 40, 46, etc.

(2) For his life and work see A. MICHEL in *Lexikon für Theologie und Kirche*, ed. M. Buchberger, V, 1933, col. 508 f., "Johannes Klimachos" ; also B. ALTANER. *Patrologia*, 4th ed., Freiburg i.B., 1955, p. 468. The text of the Climax in MIGNE, *PG*, 88, col. 632-1161. On the illustration of Climax manuscripts, see Ch. R. MOREY, *East Christian Painting in the Freer Collection*, New York-London, 1914 and the comprehensive iconographic study by J. R. MARTIN, *The Illustration of the Heavenly Ladder of John Climacus* (Studies in Manuscript Illumination, 5), Princeton, 1954. Two fragments unknown to Martin have been published since by A. FERRUA in *Civiltà Catholica*, I (1962), 244-250 : *Ambrosianus F.*, 221 infer. dated to the 17th century ; and I. BARNEA, *Un manuscrit byzantin illustré du XIe siècle*, in *Revue des Études Sud-est Européennes*, I, Nos. 3-4 (1963), 319-330 and 20 figs. : Bucharest Library of the Academy, cod. gr. 1294, to which we shall return further on.

(3) MIGNE, *PG*, 88, col. 764-781.

(4) IDEM., 780D.

incorporate the Canon in Climax manuscripts where, as a rule, it was placed at the beginning. Following the traditional form of the 'canon', said to have been invented by Andrew of Crete (660-740 AD) (5), it consists of nine Odes of which the second was often omitted. Each Ode has a different meter in accordance with the typical canon and the modes of Byzantine music, indicated by the *hirmos*, the model strophe of the typical canon whose melody is followed (6). Each Ode contains four verses of which the last referring to the Virgin is called the *theotokion*. In all, the Penintential Canon thus comprises thirty two strophes.

In the Haifa bifolium, each page contains one verse. Fol. 1 has Ode VII.1-2 and fol. 2 has Ode VIII.3-4. Between the two folia, therefore, the missing text is Ode VII.3-4 and VIII.1-2, belonging to the same quire. The dispersion of a verse to a page implies that the original parent manuscript must have had sixteen folios devoted to the Canon alone, and it is quite possible that the codex included other texts as well. The complete text of the Canon, which has no edited publication as yet, is provided by other manuscripts which have survived with miniatures, of which the closest to the bifolium is *Vatican. cod. gr.* 1754, stylistically dated to the twelfth or early thirteenth century (7). Other copies with similar illustrations exist from the fifteenth to the seventeenth century (8). Apart from slight variations of shortened words and spelling, the bifolium text is practically the same as in the Vatican manuscript. The similarity is also remarkable in the page lay-out and in the iconography. In both,

(5) O. BARDENHEWER, *Geschichte der altchristlichen Literatur*, V, 1932, pp. 152-7 with bibliog. On the structure of the canon, see E. WELLESZ, *A History of Byzantine Music and Hymnograohy*, Oxford, 1949, p. 168 ff.

(6) The *hirmoi* are exemplary typical verses ordered by the eight modes of Byzantine music in the *Hirmologion* ; the opening words refer to the melody. See S. EUSTRATIADES, *Εἱρμολόγιον*, Chennevières-sur-Marne, 1932.

(7) First published and attributed to the 11th-12th century by J. J. TIKKANEN, *Eine illustrierte Klimax-Handschrift der Vatikanischen Bibliothek*, in *Acta Societatis Scientiarum Fennicae*, Helsingfors, t. 19 (1893), 16 pp. and 10 drawings. See also MOREY, pp. 6-12, figs. 5-6 ; and the thorough discussion in MARTIN, pp. 125-145, and figs. 240, 246-277.

(8) These are *Marc. gr.* II.32 and II.44 in Venice ; *Sinai gr.* 427 ; and two manuscripts in Athens, *Nat Lib., gr.* 742 and *gr.* 1395 (in MARTIN, pp. 145-146, 164-166 and 190-192), and the fragment in Milan mentioned in n. 2, above.

the dispersion of the verses, each on a separate page, allows ample room for the large miniature below. The bifolium, however, does not contain explanatory titles which refer to the contents of the scenes, stretching on a line or two immediately above the paintings in *Vatican. gr.* 1754. These were evidently added to the Canon illustrations at a later date. Thus, the verse can be said to be more directly bound to the miniature in the bifolium. One important difference is that the paintings in the Vatican copy are applied directly on the parchment with no background or setting, apart from a green ground strip, and the frame which is wide and filled with ornament is extended over the entire page encompassing the figures and the text alike. This format seems to be a later development of the more usual manner in which text and picture are separately presented in the Haifa bifolium.

To begin with, fol. 1r (fig. 1) opens with the title in red ink designating the Ode VII, *ᾠδ(ὴ) ζ', οἱ ἐκ τῆς Ἰουδαίας* is an instruction that the verse be sung in the melody of the model verse of the seventh Ode of the typical canon which starts with these words (9). The eight lines of the strophe are written out in five lines with full-stops indicating the pauses :

Τῆς τοῦ πν(εύματο)ς θέρμης · ἑαυτοὺς ἀβουλίαι ·
νοὸς στερήσαντες · ἐκτήξωμεν τὰς σάρ(-)
κας · τῷ κρύει καὶ παγετῷ · ἀεὶ ταλαιπω(-)
ρούμεναι · εἴ πως τὴν ζέσιν αὖθις · εὕρωμεν
τῆς καρδίας ·

("Having deprived ourselves of the warmth of the spirit by the thoughtlessness of our minds, let us cause our bodies to wast away in frost and cold, so that being ever in distress we may perhaps find again the ardor of the heart") (10).

The text on fol. 1v (fig. 2) continues with the second verse of Ode VII :

Ἀλλομένου καὶ ζῶντος · οἱ τὸ πρὶν πε(-)
πλησμένοι · εἰς κόρον ὕδατος · ἐκείνου
ξηρανθέντος · ἡμῶν τῇ ῥᾳθυμίαι · ἑαυ(-)
τοὺς τιμωρήσωμεν · τῷ αἰσθητῶι
νῦν δίψει · τὸ πρὶν ὕδωρ ζητοῦντες.

(9) EUSTRATIADES, p. 224.
(10) MARTIN, p. 139.

("Formerly we were filled to excess with springing and living water, but it has been dried up through negligence. Let us now punish ourselves with bodily thirst while seeking that pristine water") (11).

After the four verses which are missing between the two folia, the text on fol. 2r (fig. 3) continues with Ode VIII.3 :

Συνεχομένοις θλίψεσι · καὶ πενθοῦσι καὶ στέ(-)
νουσιν ἄγγελος ὑμῖν νῦν δεξιὸς γενήσομαι ·
καὶ γὰρ ὁ φιλάν(θρωπ)ος · καὶ ἐλεήμων κ(ύριο)ς · τῆς ἡ(-)
μῶν ἀκούσας προσευχῆς τῶν πενήτων ·
ἐξήλειψεν εἰς τέλος · τὰς ἡμῶν ἀνομίας ·
διὸ σκιρτᾷ μοι ἄρτι · καὶ χαίρει ἡ καρδία.

("Unto you who sorrow and lament in mutual anguish will I now become a good angel. For the Lord, who loveth mankind and is merciful, has heard the prayer of us poor ones, and has wiped out our transgressions for ever. Wherefore my heart now leaps with joy") (12).

Finally, the lines at the top of fol. 2v (fig. 4) contain Ode VIII.4, the theotokion, in which the Virgin comforts the gloomy penitents in these words :

Τὸν ἐν ἐλέει πλούσιν · καὶ οἰκτίρμονα κ(ύριο)ν ·
ἵλεων ὑμῖν τανῦν εὐαγγελίζομαι · διὸ τὴν
κατήφειαν · ἀποβαλόντες πόρρω ὑμῶν ·
χαράν τε καὶ τέρψιν ἀναλάβετε πάντες ·
καὶ γλώσσῃ καὶ καρδίαι · ἐν μιᾶι δότε δόξαν ·
τῶι θέλοντι ἁπάντων · ἀνθρώπων σ(ωτη)ρία.

("Now I bring unto you good tidings of the gracious Lord, who is rich in mercy and compassionate. Therefore cast far aside your defection, and take ye all up joy and gladness. With heart and tongue together give glory unto him that wishes salvation for all men") (13).

Given the textual dependence and the similarity of the contents, as well as the fact that the Penitential Canon was customarily physically bound with the Heavenly Ladder, one expects that the fashions in the illustration of the latter influenced that of the Canon.

(11) IBID.
(12) IBID., p. 142.
(13) IBID., p. 143.

So far, there is no evidence of a purely ornamental decoration as one finds in the copies of the Heavenly Ladder prior to the middle of the eleventh century. Martin has demonstrated in his comprehensive study of the illustration of Climax manuscripts that it is only in the latter part of the eleventh century that the earlier type of ornamental decoration gave away to figural illustration in the narrative mode, crystallizing a tradition of figural scenes which is dominant thereafter ([14]). Hence the inference that the Penitencial Canon was furnished with illustrations based on the text sometime when Climax manuscripts had already achieved a standardized established cycle. This is a conclusion which emerges in Martin's book where a whole chapter is devoted to the study of the illustration of the Penitential Canon. It is therefore interesting to compare the iconography of the Haifa bifolium with parallel miniatures in *Vatican. gr.* 1754 from the point of view of the history of the cycle and its origins. The two are in all respects sister manuscripts of the same decorative edition.

In fig. 1, self-inflicted physical torture by exposure to cold as a means to achieve spiritual purification by the ascetic is dramatized by a scene with four lightly-dressed monks forming two confronting couples, who tilt or turn their heads to each other. Standing frontally in a row, they are barefooted and wear short chitona, clasping their arms close to their bodies or gesturing with their hands, and some of them shrink their heads into their raised shoulders and rounded backs. Their expressive faces convey their sorrow very effectively. The simple symmetrical arrangement is reinforced by a landscape backdrop with two mountains painted in murky brown and lavender, with random shrubs. In the middle, where the slopes cross is a schematical tripartite edifice with three unequal domes crowned by crosses, drawn in heavy black lines on the gold background, possibly intended to represent the church or monastery of St. Catherine in Sinai.

The composition, the details, and especially the pathetic faces are repeated in the corresponding scene for this verse in *Vatican. gr.*

(14) IBID., p. 150 observes as a conclusion that figural scenes do not occur in Climax manuscripts prior to the 11th century. The evidence produced, however, is entirely of the latter part of the 11th century, narrowing the chronological range for the beginning of the monolithic Climax recension.

1754 (see fig. 5)([15]). It is, however, obvious that the original symmetrical arrangement of the figures is disrupted in the latter by the addition of two monks placed one at the extreme left and the other off-center, behind the middle two monks in the bifolium. This change was probably intended to fill the empty space resulting from the absence of any setting and to unify the isolated figures into a cluster. Otherwise, each figure in the bifolium has a practically identical parallel in the Vatican manuscript.

Iconographically, the attitudes of the monks as well as the gestures reflect the inspiration of the tormented figures in the scene of the Forty Martyrs of Sebastia who were also tortured to death by being exposed naked to the bitter winter beside a frozen lake ([16]). Note the manner in which they bend their backs curling into themselves as well as the hand at the mouth or cheek expressing anxiety, the wringing of the wrist, folding arms and dejected heads – such are the figures in renderings of the Forty Martyrs in various

(15) MAARTIN, p. 139, fig. 266.

(16) The feastday in the East is March 9. The sources of their history and martyrdom are very early, but in art the subject is more commonly found after the 9th century. The earliest accounts are by St. Basil (*Homilies*, 19, "In Sanctos Quadraginta Martyres" ; MIGNE, *PG*, 31, col. 507-526) and by Gregory of Nyssa ("In laudem SS. Quadraginta Martyrium" ; MIGNE, *PG*, 46, 749-788). Later sources are given in *ODCC*, ed. F. L. Cross, London-New York-Toronto, 1963, p. 1235. On the symbolism of the Forty Martyrs in Byzantine church decorative programmes, see Z. A. GAVRILOVIĆ, *The Forty in Art*, in *The Byzantine Saint* (Birmingham 14th Spring Symposium of Byzantine Studies), ed. S. Hackel, London, 1981, pp. 190-4 ; also G. BABIĆ, *les Chapelles Annexes des Églises Byzantines*, Paris, 1969, pp. 117-121. For the earliest depictions of the subject as at S. Maria Antiqua in Rome, see O. DEMUS, *Two Palaeologian Mosaic Icons in the Dumbarton Oaks Collection*, in *DOP*, 14 (1960), 101-2, fig. 6 ; p. 87 ff., and esp. 105.

H. Maguire has recently pointed out that renderings of this theme were influenced by the texts of the homilies of Basil and Gregory of Nyssa which preserve ekphrasis conventions of Late Roman oratory, promoting the creators of art in the Middle Byzantine Period to seek out appropriate visual motifs in pagan art (see IDEM., *The Classical Tradition in the Byzantine Ekphrasis*, in *Byzantium and the Classical Tradition* (Birmingham 13th Spring Symposium of Byzantine Studies, 1979), ed. M. Mullett and R. Scott, Birmingham, 1981, pp. 99-100. With similar views, see K. WEITZMANN, *The Survival of Mythological Representations in Early Christian and Byzantine Art and their Impact on Christian Iconography*, in *DOP*, 14 (1960), 64 f.

media from the tenth century on, including icons in ivory and wood panels, as well as church paintings and miniatures. But more particularly, the second monk on the left in the bifolium is the same type seen in an early 12th-century Constantinopolitan icon in St. Catherine's Monastery in Sinai (see detail in fig. 6) [17]. The square-shaped head with heavy black short hair which projects at the back, and a thick bushy square beard characterize two martyrs in the center left of the scene on the icon. They, too, tilt their heads forward shrinking into the raised, square shoulders so that the neck is invisible. The scene is one of numerous pictures arranged in tiers in the right wing of a diptych of a menologion icon for March and April.

The miniature illustrating Ode VII.2 (fig. 2) shows four monks sipping or holding cups of water. Compositionally and stylistically the scene is similar to the previous one : two confronting pairs metaphorically exemplify a spiritual drinking of "that pristine water" which according to the text is paradoxically achieved by the torture of physical thirst. Each monk either carries or raises to the lips a round, white, bowl-shaped cup. The heads are all in profile ; two wear short chitona in yellow and lavender, and two in long dress in green and brown. Those on the left have black cloaks while the one on the right has, in addition, a black kukulion characteristic of the monks' habit. An architectural setting above the green ground strip on which they stand consists of a wall connecting two incomplete buildings in pastel colors of yellow, lavender, green and blue. This type of unifying stage-like space background, often showing the lower stone courses, are frequent in miniatures of the eleventh and twelfth centuries, usually serving as a compositional device in presentations of simple narrative figural groups placed in the front of the picture plane. Essentially flat, the buildings retain an

(17) G. and M. SOTERIOU, *Icônes du Mont Sinaï*, I, Planches, Athènes, 1956, pl. 135 ; II, Texte, Athènes, 1958, p. 119 f. The style of the icon is compared to miniatures of the first half of the 12th century. On the mutual influence between icon and book painting and a discussion of calendar icons of this period in Sinai, see K. WEITZMANN, *Byzantine Miniature and Icon Painting in te Eleventh Century*, in *Proceedings of the XIIIth International Congress of Byzantine Studies, Oxford, 1966*, London, 1967, pp. 207-224, reprinted in IDEM., *Studies in Classical and Byzantine Manuscript Illumination*, ed. H. L. Kessler, Chicago-London, pp. 271-313, esp. 296 *passim*.

articulation with ornamental 'sculptural' elements and are highlighted with white lines and shaded with graduated colors on diagonally receding walls at the sides and at the windows and doors ([18]).

As in the previous scene, composition and details are comparable to the corresponding illustration in *Vatican. gr.* 1754 (fol. 14r), where the missing setting is supplemented by an additional bald monk behind the central figures and somewhat overlapped by them ([19]). Martin has already noted that the figures as a whole are inspired by Climax illustrations. The unusual shape of the bowls was surely borrowed from this source in an illustration of a similar passage on the virtues of bodily thirst in Chapter V of the Heavenly Ladder. The textual connection no doubt directed the artist in this case.

It is noteworthy that in the bifolium the placement of the left monk overlapping the frame is a result of a shift of the entire group to the left in relation to the frame, so that the figures are not precisely in the middle of the picture field. This suggests that the artist copied the scene from a model a little carelessly and miscalculated the division of the area. Such a shift would hardly have occurred had he been the inventor of the scene. A better connection between figures and frame in the parallel scene in *Vatican. gr.* 1754 implies that, in spite of the extraordinary similarity of the two, both manuscripts were copied independently from earlier models, a fact which can be better demonstrated in the next miniature.

The illustration to Ode VIII.3 (fig. 3) presents a group of monks at the deathbed of one of their brothers. The scene is better understood together with the preceding verse Ode VIII.2 preserved in *Vatican. gr.* 1754, in which the monks are cautioned to the advantage of harkening to the last words of the dying who, in the hereafter, can intercede with God in their interest and witness to their charitable behaviour. Ode VIII.3 is visualized in a composition where the dying man is surrounded by his companions gathered around the bed before he gives up the breath. According to the text, the dying in a monk's habit and a gold nimbus is stretched out flatly on a coarsely woven straw mattress which occupies a prominent position

(18) V. LAZAREV, *Storia della pittura bizantina*, Turin, 1967, fig. 241, for example.

(19) Photo in MARTIN, fig. 267, p. 139.

in the middle. It is set on a bunk or platform built of stone courses articulated in front. His head on the right is slightly raised so that the large halo covers part of a tall and slim monk standing on the right in three quarters view toward the center. In his right hand he holds up a gleaming white lantern above the dying man's head as he turns the left palm in a gesture of acclamation to the spectator. He is wrapped in a purple-black cloak and the kukulion is drawn to reveal an exceptionally vital and beautifully modelled head of a grey-bearded ascetic with alert eyes and high cheekbones. Contrasting with the coloristic gradations in the face, the long chiton is uniformly harsh-yellow and falls stiffly in black straight lines indicating the folds to the ground, where the edge folds up in a curve and shows the tips of two tiny black slippers. Above this dessicated figure rises an arched structure which is a symmetrical counterpart to a pedimented rectangular tile-roofed building drawn in black lines on the gold background at the extreme top left of the picture. On this side, as in the parallel scene in *Vatican. gr.* 1754 (fol. 16v, see fig. 7) [20], a group of three monks, comfortably dispersed, stand at the foot of the mattress watching the deathbed with agonized expressions and hand gestures. Excepting minor differences in pose and dress, this group is practically identical in the two manuscripts. An awkward corruption of the original iconography of the archetype, however, resulted in an illogical arrangement at the foot of the bed. Note that the staff which the monk closest to the bed leans on, held in the distant hand in the bifolium but shifted to the front hand in the Vatican version, curiously disappears behind the mattress without the bunk in the latter and across it in the bifolium, as if the man was standing in front of the mattress and overlapped by it at the same time. This makes little perspective sense, and the inference is that the original lost archetype, from which the two derive, was a spread-out composition in which the man with the staff had ample room and did not interfere with the bed whose importance gained priority. It is obvious that both manuscripts reflect a previous compression of the composition made to suit a narrower format restrained by limits of a frame. In the Vatican scene, however, a further corruption is evidenced by the total

(20) IDEM., fig. 273, p. 142.

omission of the stone bunk in the process of adaptation. The desire to keep the mattress in full view has led to a further change in that also the legs of the monk above the feet are illogically overlapped, his black shoes seen beside the edge of the stick. The two are not interdependent, but they hark to a common source, and the bifolium preserves an iconographically purer version. Other details in this scene bear this out more clearly.

In the bifolium one monk with an ascetic head is seen in the middle beyond the bed, in the vertical axis of symmetry, as he bends with a horizontal straight back to the right, presumably making an effort to hear the dying man's soft voice. This is dramatically conveyed by an exaggerated twist of the head facing the spectator. In *Vatican. gr.* 1754 this figure is slightly modified and moved lower down to the right, so that his head coludes with that of the dying monk, who is not nimbed, and a third head belonging to a monk crouched on the right with Paul-type features – a domical bald forehead, short black hair, and a pointed black beard – who is in profile at the forefront. This figure seems to replace the beautifully modelled ascetic with the lantern in the bifolium. This change evidently disrupted the original well-balanced composition, and to correct the default, the artist added another standing frontal monk with a kukulion and staff above the cluster of heads to counter-balance the standing group on the left.

The ultimate source of the iconography of this scene is surely derived from the most common deathbed composition in Byzantine art, the Dormition of the Virgin, or Koimesis (21). By the eleventh century the decoration of walls and vaults in the naves of Byzantine churches featured this picture as part of the cycle of the Great Feasts, the Dodecaorton (22), which formed an essential part of the

(21) See L. WRATISLAW-MITROWIC and N. OKUNEV, *La Dormition de la Sainte Vierge dans la peinture médiévale Orthodoxe*, in *Byzantinoslavica*, III (1931), 134-180 ; J. DUHR, *La Dormition de Marie dans l'art chrétien*, in *Nouvelle Revue Théologique*, 72 (1950), 134-57 ; and E. M. JAMES, *The Iconography of the Falling Asleep of the Mother of God in Byzantine Tradition*, in *Eastern Churches Quaterly*, 9 (1951), 101-112. More limited discussion in G. M. SOTERIOU, II, pp. 58-9, and in K. PAPADOPOULOS, *Die Wandmalereien des XI. Jahrhunderts in der Kirche Παναγία τῶν Χαλκέων in Thessaloniki*, Graz-Koln, 1966, 53 ff.

(22) A. GOLDSCHMIDT and K. WEITZMANN, *Die byzantinischen Elfenbeinsculpturen des X. bis XIII. Jahrhunderts*, Berlin, 1934, figs. 206, 202 ; and the early 11th-

programme. As a rule the Koimesis occupied the place above the doorway on the west wall of the nave (23). It appears that from the very start, the picture was structured in a form which retained its basic elements very conservatively in the East, no doubt because the scene was canonized as a feast picture under the impact of the liturgical requirements. This is attested to by late tenth and early eleventh-century icons in ivory and wood panels which probably once belonged to ensembles with the Great Feast pictures used for worship in the church. The iconography of the Koimesis derives from literary sources, of which the most important is the apocryphal text known as the Apocalypse of Pseudo-John (24). The narrative related that on the day of Mary's death, all the apostles were commanded to gather from the ends of the earth and attend her last rites, and miraculously they were transferred to her house. Accordingly, in art, the apostles appear arranged in two groups at the sides of the very large bed on which the Virgin is recumbent. The lower corners on both sides of the bed are preserved for Peter, at Mary's head swinging a censer, and Paul bending over at her feet. The presence of Paul among the apostles is mentioned in Pseudo-John, but this place also conforms to the reading in the Synaxary for

century icon in SOTERIOU, I, pl. 42. The same feature in the so-called Phocas Lectionary on Mt. Athos is close in date, see K. WEITZMANN, *Das Evangelion in Skevophylakion zu Lawra*, in *Seminarium Kondakovianum*, 8 (1938), 83-98, esp. 89 ff. and pl. IV, no. 4 ; and IDEM., *The Narrative and Liturgical Gospel Illustrations*, in *New Testament Manuscript Studies*, Chicago, 1950, reprinted in *Studies*, p. 268, fig. 258.

(23) The earliest depictions in rock churches of Cappadocia include Kiliçlar Kilise (before 900), the New Church in Tokali Kilise (end of 10th-early 11th c.), Sakli Kilise or Ch. of St. John (ca. 1070) – in M. RESTLE, *Byzantine Wall Painting in Asia Minor*, II, Plates, Shanon (Ireland), 1969, XXIV – Goreme, Chapel 29 ; X – Göreme, Chapel 7 ; and II – Goreme, Chapel 2a, respectively. The Koimesis on the west wall of the nave appears in the Ch. of *Παναγία τῶν Χαλκέων* (between 1028-1044), see PAPADOPOULOS, pp. 14-15. Consult also the list of 12th-century cases in Balkan churches, in Cyprus, Russia and Sicily in T. MALMQUIST, *Byzantine 12th Century Frescoes in Kastoria. Agioi Anargyroi and Agios Nikolaos tou Kasnitzi*, Upssala, 1979, pp. 72-74 and Appendix B, p. 168 ; "Koimesis".

(24) This is a 4th-5th century text entitled "The Discourse of St. John the Divine Concerning the Koimesis of the Holy Mother of God" (the Greek in Tischendorf, *Apocalypses Apocryphae*, Leipzig, 1866, p. 95 dd.) English transl. in M. R. JAMES, *The Apocryphal New Testament*, Oxford, 1975 edition, p. 201 ff.

August 15, the Day of the Assumption of the Virgin (25). According to iconography tradition, John the Evangelist, charged by Christ with the care of Mary, stands directly behind the bed at Mary's head, usually seen in depictions holding the edge of the bed and bending low, with his gaze turned to Mary, at times to the spectator. These three apostles are easily identified both because of their traditional positions in the scene and because of their distinctive facial types. One example with a figure of Paul with a crouched attitude and deeply bending knees occurs in a painting in the Church of the Panagia Phorbiotissa in Asinou, Cyprus, dated 1106 AD, a detail of which is given in fig. 8 (26).

In the creation of the scene for Ode VIII.3 in the archetype, one realizes again that the Byzantine painter searching for pictorial sources for new pictures was guided by relationships of content apart from those offered by formal compositions alone. Thus the inventor of the dormition of the monk in the Penitential Canon owes its basic scheme to the familiar Koimesis of the Virgin. Indeed, this attitude to forms as vehicles of meanings which carry connotations from the scene to which they originally belong to a newly invented subject of similar character is attested to by a whole series of representations of deathbed scenes of other saintly figures, iconographies which likewise were affected by the Koimesis of the Virgin. Many miniatures describing the death of St. Basil or of St. Athanasius, as well as of St. Cyprian occur in miniatures of the eleventh-twelfth century in manuscripts of the shortened liturgical edition of the Homilies of Gregory of Nazianzus, for example (27).

(25) See XYNGOPOULOS, *Ἡ ψηφιδοτὴ διακόσμησις τοῦ ναοῦ τῶν Ἁγίων Ἀποστόλων Θεσσαλονίκης*, Salonique, 1953, p. 33, n. 4.

(26) D. C. WINFIELD and E. J. W. HAWKINS, *The Church of Our Lady of Asinou, Cyprus. A report on the seasons of 1965 and 1966*, in *DOP*, XXI (1967), 261-266, and fig. 7. The fullest account of the early 12-century frescoes in Major V. SEYMER and Mr. and Mrs. W. H. BUCKLER, *The Church of Asinou, Cyprus, and its Frescoes*, in *Archeologia*, 83 (1934), 327-350. On the retrieval and analysis of the Koimesis on the west nave wall, A. H. S. MEGAW and A. STYLIANOU, *Cyprus, Mosaic and Frescoes*, New York, 1963, figs. 8-11. Focusing on iconography is M. SACOPOULO, *Asinou 1106 et sa Contribution à l'Iconographie*, Bruxelles, 1966, p. 37, pl. Xb.

(27) See G. GALAVARIS, *The Illustrations of the Homilies of Gregory Nazianzenus*, Princeton, 1969, pp. 46-50 (scenes of the koimesis of St. Basil) and pp. 59-60 (scenes of koimesis of St. Athanasius), and further on death of Cyprian and

The basic symmetrical composition features the bed in the middle consistently flanked by two groups, and often one figure stands closer and bends over the dying saint beyond the bed. It appears that the inspiration actually led to the consolidation of an iconographical type suited to represent all cases of death of saints in the ceremonious performance of the last rites or the following vigils in a church, suggested by the burning of incense by one of the figures and often by the addition of a baldachin.

The comparison of fol. 2r of the bifolium to *Vatican. gr.* 1754, however, indicates that not only the archetype was derived from the Koimesis, but a further assimilation to this source was effected at some stage by adding the figure with the Paul-type features in an attitude which is essentially an exaggeration of the same figure in depictions of the Koimesis.

One further remark should be made regarding the form of the mattress which, without the bunk in *Vatican. gr.* 1754, seems floating in the air. The coarsely woven mat, which does not promise soft comfort to the masochist monk, is a detail which surely belonged to the lost initial iconography of this scene. Such bunks occur in one of the earliest illustrated copies of the Heavenly Ladder with figural scenes in the University Library in Princeton, *Garrett* MS 16 dated 1081 AD [28]. Here, in one of two miniatures, a monk is asleep and tempted by a demon in his dream, while in the other a dying monk is surrounded by monkish mourners and an angel draws his soul, in the shape of a tiny figure, from his mouth. The mattress is very rare, and is unknown outside the Climax cycle. It may reflect the true form of monks' bunks in a certain monastery, possibly in St. Catherine's in Sinai, if the illustrations of the Canon were composed there in the eleventh century as the text had been at the end of the sixth. In any event, its presence in the Canon indicates the use of a Heavenly Ladder as a source, a relationship which was observed earlier in the shape of the cups and the drinking monks [29].

others, esp. Paris, *Bibl. Nat., ms. gr.* 550, fols. 94v and 209v in figs. 415 and 424, respectively, of the early 12th century. Further on the impact of the Dormition, see J. R. MARTIN, *The Death of Ephraim in Byzantine and Early Italian Painting*, in *AB*, 33 (1951), 220, fig. 8.

(28) See Martin, figs. 34 and 36, p. 175 ff.

(29) IDEM., p. 139, fig. 89 (*Vatican. gr.* 394).

The last miniature on fol. 2v of the bifolium illustrating Ode VIII.4, shows three frontal monks with solemn faces standing on the left on the green ground strip before a high mountain scattered with red flowers. On the right slope is an arched structure drawn in black lines on the gold background, in the manner of the first miniature. On this edifice, as on a balcony, is poised the bust of the Virgin dressed in the usual purple maphorion. She shows the palm of her left hand in acclamation while the other is stretched in a gesture of speech toward the monks below. These respond to her in a variety of raised hands. Two of them are bare-footed, one in a short harsh yellow dress bears a head which recalls the facial type of a classical philosopher. The monk on the right, leading the group, is wrapped in a dark phenolion and a black kukulion which is in strong contrast to the gleaming grey beard which is in full view.

The parallel scene in *Vatican. gr.* 1754 (fol. 17r)([30]) is very similar, but for two changes and the omission of the setting. Again, two figures have been added behind the three to close the spaces in the line, and the Virgin has been placed in a golden sky segment at the upper right and the edifice is missing. The motif of the Virgin in the sky suited to fit the corner of a frame is a standard cliché commonly met from the eleventh century on in representations of Christ addressing human figures. This is a motif conveying divine revelation which replaces the earlier pre-iconoclastic symbolic rendering of the hand of God emerging from heaven and delivering his words to human beings. The introduction of this unindividualized feature is to be regarded as a degeneration of the original iconography, and it can be inferred that the model of *Vatican. gr.* 1754 was probably a picture fitted into a frame where the sky segment was properly located in the corner.

A number of general conclusions can be drawn from the examination of the iconography regarding the placement of the Haifa bifolium in the recension of the Climax cycle. Primarily, to judge by the four pages, the parent manuscript falls in line with existing evidence and it constitutes an important additional case which confirms the monolithic character of the cycle of the Penitential Canon which is attached in its pictorial sources to the

(30) IDEM., fig. 269.

single tradition of Climax figural illustration, as pointed out by Martin. Furthermore, the miniature on fol. 2r demonstrates that at various times, initially and in later copies, the artists of the Middle Byzantine Period were not immune to influences from other sources and they responded to the impact of common iconographic formulas which corrupted the archetype, as well as to the liturgical picture of the Koimesis of the Virgin from which a compositional cliché was created. Both formal and iconographic considerations indicate that the bifolium and *Vatican. gr.* 1754 independently of each other hark back to an antecedant copy through different models which have not survived. Although each exhibits corruptions, the bifolium gains precedence in preserving the archetype more faithfully. Thus, not only the self-evident quality of the manuscript, but also from the iconographic point of view, the bifolium proves to be the best copy of the Penitential Canon in existence. Let us now turn to the matter of the parent manuscript, to the style and the dating.

After World War II, in 1951, the State Library of the Academy in Bucharest came into possession of a large part of a dismantled manuscript of a Penitential Canon consisting of 10 loose folia containing the text and illustrations of Odes I, III, IV, V without interruption and a bifolium with Odes VII.3-4 and VIII.1-2. The leaves were then given a stamped pagination in Arabic numerals. Codicological considerations such as measurements, script, page-layout and the style of the paintings, together with the fact that the missing text is Bucharest (*cod. gr.* 1294) is found in the Haifa bifolium, all these factors join the two fragments. Fig. 9 presents fols. 7v and 8r for a general comparison (31). A detailed study of the miniatures in Bucharest was published by I. Barnea (32) shortly before the manuscript was exhibited in Athens on the occasion of

(31) I am indebted to Prof. K. Weitzmann who first spotted this connection between the two fragments and generously offered me his photos of Bucharest *gr.* 1294.

(32) BARNEA, n. 2, above ; and the catalogue of the exhibition, *L'art byzantin art Européen*, Athens, 1964, p. 338, No. 356, no photos offered. I wish to express my gratitude to Dr. G. Stremple, Director of the Library of the Academy in Bucharest and the Department of Cultural Relations in the Ministery of Foreign Affairs in Jerusalem for the generous cooperation in equipping me with color slides and color film of all the folia.

the International Byzantine Congress in 1964 (33), and as one of the novel discoveries, it attracted the attention of the specialists in the field.

In his publication, Barnea was quite correct in proposing that the reconstructed original Penitential Canon manuscript must have comprised two gatherings, each with eight leaves, totalling 16 folia with 32 verses. The first quaternion contained the first four Odes (I, III, IV, V), and the second – the last four, of which Bucharest *gr.* 1294 preserves only the inner bifolium with Ode VII.3-4 and Ode VIII.1-2 (34). The Haifa bifolium takes its place in this quire as the second bifolium from the center as shown in the following diagram :

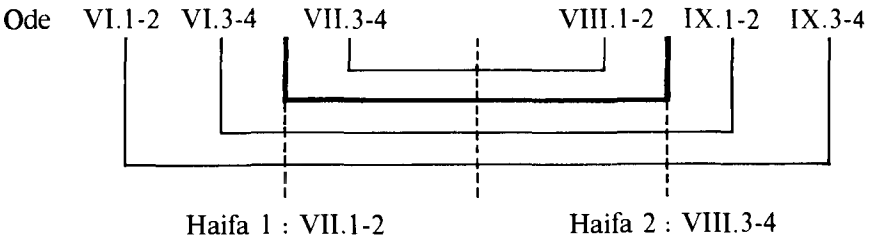

It is very important to note that the Haifa bifolium was undoubtedly separated from the parent manuscript before the fragment was acquired by the Library of the Academy. This fact is clearly indicated by the absence of the printed pagination and the stamp of the Academy. It is established that the original was dismantled and single leaves were sold during World War II. One can only express the hope that the two missing bifolia of the second quire will turn up in the future.

Regarding the provenance and the date, there is no reason to object to Barnea's proposition for an Athonite source speculated on the grounds that such a richly decorated monastic codex must have been produced in a large and prosperous monastic center. The close connections of the monasteries on Mount Athos with Roumanian rulers whose patronage in the sixteenth, seventeenth and eighteenth

(33) Weitzmann, in the catalogue, followed Barnea in placing it in the eleventh century. He no longer entertains the same opinion, but prefers a somewhat later date.

(34) BARNEA, p. 323 and fig. 15.

centuries provided support against the continuous Muslim raids and fires and other afflictions, can account for circumstances in which the manuscripts could have travelled from Athos to Roumania (35). However, similar connection with the monastery of St. Catherine in Sinai existed and the patronage of the Vlach voivodes have left substantial traces in numerous rich gifts still kept among the treasures of St. Catherine's. Like the Iviron Monastery on Athos, the latter owned property and monastic institutions untill very recently in Bucharest, raising an alternative possibility of a Sinaitic source. But in the absence of clear cut evidence, one must consider stylistic evaluations, and these seem to point in a different direction.

The late eleventh century date proposed by Barnea (36) on the basis of a stylistic comparison with the Climax copy in the *Vatican. cod. gr.* 394, seems to me a little early. The dessicated figural style which is characteristic of most of the art in the second half of the eleventh century, especially the "miniaturistic" fashion popular in narrative extensive illustration, is unlike the more robust and voluminous feeling in the forms of the Haifa bifolium and Bucharest *gr.* 1294. The following stylistic analysis better associates the manuscript with more certain dated works of the early twelfth century, among them monuments which have only recently been cleaned and studied.

Within the range of the last decade of the eleventh century and the first two of the twelfth, backgrounds and compositional features cannot be indicative for dating because they follow clichés which were continuously used and rather mechanically applied. One must rely more heavily on the figural and drapery styles. The stereotypic figures in our manuscript (figs. 1 and 9) are distinguished in size and substantial in form. They are unusually expressive in their attitudes and their faces reflect an emotion and state of mind, a tendency which is an emphatic characteristic of later twelfth century Byzantine painting. Wherever the monks wear no cloaks, or when these are pulled back, there is an awkward simultaneous view of very strong staunch shoulders modelled roundly and turned illogically inward, and the stout chest and inflated belly are rounded

(35) *Ibid.*, p. 329 ; referring to M. BEZA, *Une romineşti in Răsăritul Orthodox* (Roumanian traces in the Orthodox Levant), 2nd ed., Bucharest, 1937, p. 3 ff.

(36) BARNEA, pp. 332-3.

as well. These figures display a corporeality and physical substance which is missing in the flat, puppet-like "figurines" on which decoratively modelled patterned draperies hang in manuscripts such as *Vatican. gr.* 394 ([37]). The inflated individual parts of the body such as arms, shoulders, thighs and calves are accompanied by sinusoidal undulations in the draperies, especially at the edges of the dress and the short sleeves, seen as though in perspective from a low point of view. The curving lines wrap around the muscular arms or legs at the edges giving a three-dimentional suggestion. The shape of the knee cap is articulated by a concave lower contour above hard linearly defined calf muscles. Heavy black outlines which describe the itinerary of the internal folds are inconsistent in thickness, and a general curvilinear accent softens the forms and attitudes while enhancing the roundness of the shapes. Often there is a flexibility of the knees so that the body has a gentle sway and ease, inspite of the harsh linearity which tends to stiffen the general effect.

These physionomical characteristics and the corporeality compares much better with the style of the warrior saint, Demetrius of Thessaloniki, rendered in mosaic now in the Tretjacov Gallery in Moscow. Once part of the decorations of the Church of the Archangel Michael in Kiev founded in 1108 AD, it was removed when the building was destroyed (see fig. 10) ([38]). Among the artists who executed these mosaics, it is historically known that Constantinopolitan masters were imported. Somewhat harsher and more provincial in style, but very similar linearly articulated, are the early paintings in the Church of the Panagia Phorbiotissa in Asinou

(37) *Ibid.*

(38) The collaboration of Constantinopolitan mosaic masters in St. Michael in Kiev has been convincingly argued by D. Ainalov, *Die Mosaiken des Michaelklosters in Kiev*, in *Belvedere*, 9/10 (1926), 201-216, and Idem., *Geschichte der russischen Monumental Kunst der vormoskovitischen Zeit*, I, Berlin-Leipzig, 1932, pp. 37-30. The same view is held by V. Lazarev (*Old Russian Murals and Mosaics*, London, 1966, pp. 69-74, fig. 56 in color), who considers the St. Michael mosaics as representing a transitional phase in Constantinopolitan style from the "ascetic" fashion of the late 11th century to the animated manner of the second quarter of the 12th. Idem., p. 243 and p. 216, notes 110-113, with bibliog. On this issue, see also Idem., *Storia delle pittura bizantina*, Turin, 1967, p. 196 and fig. 288.

in Cyprus, dated 1106 AD in a dedication (39). Especially indicative is the figure of the half-naked fugitive (fig. 11) who abandoned the Forty Martyrs depicted in the nave. He has the same square wide shoulders and stout chest and the undulating skirt which reveals the knees, also indicated by a concave contour, and wraps around the thigh on one side while the drapery protrudes beyond the other thigh. Here also the figure has a springy quality. The sway of the body is much more pronounced in the figures of the apostles in the scene of the Koimesis of the Virgin in the same church (see fig. 8). The highly expressive faces are accompanied by exaggerated attitudes of curled heads and backs similar to the Haifa bifolium. In particular should be noted the extraordinary similarity in the facial modelling of the monk at the extreme right in 1r and the face of one of the apostles seen enlarged on the right in fig. 12. A parallel tilt of the head, the same oval shaped face with the level eyebrows which curl downward and enframe the heavy shaded area of deeply sunken and large sad eyes, a line of shading descends from a small dark triangle below the eye and curves to from the cheek roundly and ascends to join the facial contour. A V-shaped crease forms the origins of the nose also in the figure of the monk on the left whose forehead is divided by a vertical line of shadow which is characteristic of other faces in Asinou.

Above all, it is the general color effect in the Haifa bifolium which differs from the brillant enamel-like quality of Constantinopolitan painting chiefly represented by book illumination of this period. The general tone is a dull reddish brown in the garments and landscape and murky greens together with an abundant use of large areas of a bright clean yellow and a relatively little use of bright opaque blue and the absence of rich carmine red (two colors which give resilience to the Constantinopolitan palette of this period), bring this manuscript even closer to the wall paintings of Asinou and further away from the delicate finish and polished metallic effect of metropolitan painting. On these grounds, the style of the Haifa bifolium can be aligned with works of the first decade of the twelfth century whose style is better preserved in monumental art in the

(39) The literature on the monument is given in n. 26, above. See SACOPOULO, p. 51 and pl. XVe, and the literature on p. 52, n. 1-7, p. 53, n. 1.

Byzantine periphery than in miniatures which still continue a retardé style carried on from the second half of the eleventh century. It is not impossible that the Canon miniatures were actually painted by a Cypriot artist working on Mount Athos or in Sinai. It should be remarked that the transitional phase which marks the early twelfth century and heralds the more excited later stylistic trends of Byzantine art still needs a thorough study, and the Haifa bifolium is an important addition to this period.

University of Haifa. Tamar AVNER.

STRUCTURES SOCIO-ÉCONOMIQUES D'UN VILLAGE DE MACÉDOINE : AKSILOPIGADI/ṢARMISĀQLŪ (1464/65)

I. Introduction

Le sujet de cette enquête est le village de Ṣarmīsāqlū, en Macédoine orientale. Après une description sommaire du registre de recensement *TT 3* (Istanbul) (dont on trouvera trois fac-similés ci-après) et un rappel d'autres documents mentionnés dans ces pages, suivra un aperçu sur les monnaies ayant eu cours en 1464/65 et sur les poids et mesures cités par le *TT 3*. Un paragraphe présentera le problème soulevé par la dîme, sur la proportion de laquelle la documentation manque de précision. La section II entrera dans le vif du sujet en débutant par l'étude du statut du village et celle de son toponyme, pour passer ensuite aux propriétaires et à l'appartenance ethnique des villageois. Plusieurs paragraphes de la section III s'arrêteront sur la capitation (*ğizye*) versée par la population du village, sur les droits en rapport avec les vignes et leur production, pour étudier enfin, les autres produits fournis par cette bourgade. Tout un paragraphe traitera de la valeur fiscale de la production et accordera une attention particulière à l'étude du revenu fiscal moyen d'un foyer, de même qu'au prélèvement fiscal auquel il est soumis. Des tableaux en fin d'article illustreront notre exposé.

La translittération des termes notables suit le système utilisé dans nos études antérieures ; les toponymes sont rendus dans la forme employée par le rédacteur du *TT 3*. Pour simplifier les références,

Sigles et abréviations

Beldiceanu, *Monde*	N. Beldiceanu, *Le monde ottoman des Balkans (1402-1566). Institutions, société, économie*, Londres, 1976.
RS	Extraits d'un registre de timars de la région des Rhodopes occidentaux et des environs de Serrès (en bulg.), in *Rodopski Sbornik*, t. I, Sofia, 1965, pp. 283-318.
TT	Başvekalet Arşivi, Istanbul, *fonds tapu ve tahrir*.

nous emploierons des sigles pour désigner les registres ainsi que des abréviations pour les ouvrages cités souvent.

Avant d'aborder notre sujet, nous tenons à réitérer ici nos remerciements à notre collègue Mme Catherine Asdrachas, chargé de recherche au CNRS, pour la traduction de plusieurs passages de l'édition bulgare d'un fragment de registre ottoman de recensement et pour l'aide qu'elle nous a apportée dans le rétablissement du nom byzantin du toponyme désigné par le scribe du sultan sous la forme turque Ṣarmîsāqlū.

1. **Documentation**. – Le *TT 3*, conservé aux Archives de la Présidence du Conseil à Istanbul, ne représente qu'un fragment du registre rédigé par le recenseur chargé par la Porte de mener à bien le recensement (1) de la Macédoine orientale ; il comprend 490 pp. L'ordre de recensement susceptible de nous fournir les noms du recenseur et de son secrétaire, ainsi que l'année du recensement, font défaut (2). Le *TT 3* contient heureusement une liste de *voynuq* (3) de la région de Nevreqob (Goce Delčev) (4) rédigée par le *qāḍī* de Serrès (Siroz) en 869 (3 sept. 1464-23 août 1465) (5). Signalons que, en 1464/65, le recenseur Edhem beğ effectua le recensement de la province de Tekke et qu'un certain ᶜAlī beğ remplit en 1467/68 la même fonction pour le gouvernorat de Braničevo. En 1467 eut lieu également un recensement de la province de Debre (Dibrës) (6). Il y a de fortes chances que le *TT 3* ait été rédigé autour de l'année 1464/

(1) Sur le recensement dans l'Empire ottoman : Irène BELDICEANU-STEINHERR, N. BELDICEANU, *Règlement ottoman concernant le recensement (première moitié du XVIe siècle)*, in *Südost-Forschungen*, t. 37, Munich, 1978, pp. 1-40.

(2) Ordres de recensement : Registre de legs pieux de Qaraman (1483/84, *fonds Muallim Cevdet 0116/1*, Bibl. de la Municipalité d'Istanbul, fol. 2v° ; Registre détaillé de recensement de la province de Qayṣeri (1500/1), *TT 33*, fol. 2r°-v° ; W.-D. HUTTEROTH, *Historical Geography of Palestine, Transjordan and Southern Syria in the Late 16th Century*, Erlangen, 1977, p. [V].

(3) Sur l'origine slave du vocable voynuq : BELDICEANU, *Monde*, chap. III, pp. 106-107 ; documents sur les *voynuq* : Bistra CVETKOVA, *Fontes turcicae bulgaricae*, t. V, Sofia, 1974, 709 p.

(4) BELDICEANU, *Monde*, chap. XIV, p. 228.

(5) *Ibidem*.

(6) Irène BELDICEANU-STEINHERR, N. BELDICEANU, *Règlement* ..., p. 32, n°s 11 et 19 ; sur la région de Debre : S. PULAHA, *Lufta shqiptaro-turka në shekullin XV* (Le combat albano-turc au XVe siècle), Tirana, 1968, pp. 269-285.

65. Ce document ayant été assez souvent mis à contribution, nous ne nous arrêterons pas plus longuement sur lui (7).

Le *TT 7*, tout comme le *TT 3* est une registre détaillé de recensement de la Macédoine orientale, daté dans le catalogue des Archives d'Istanbul, où il est conservé, entre le 4 avril 1478 – le 24 mars 1479. Il ne s'agit également que d'un fragment de registre de 646 pages. Dans un article antérieur, le lecteur en trouvera une description plus détaillée (8).

Mentionnons aussi le registre abrégé de recensement *TT 167* conservé aux Archives d'Istanbul. Il concerne plusieurs provinces rouméliotes : Florina, Küstendil (Kjustendil), Vulčitrin, Prizren, Alağaḥiṣār (Kruševac), Hersek (Herzégovine), Izvornik (Zvornik) et Bosna (Bosnie). Il compte 613 pp. plus 1 p. blanche et mesure 47,7 cm sur 16,08 cm. Sa reliure, en carton noir, est moderne.

On n'ignorera pas non plus un registre détaillé de recensement dont un fragment, édité à Sofia (9), concerne le village de Ṣarmîsāqlū (10). La date exacte de ce recensement manque. Il concerne les régions de Serrès, Nevreqob, Temürḥiṣār (Sidérokastron) (11) et Avreṯḥiṣār (Gynekokastron) (12). Le registre est conservé au Cabinet oriental de la Bibliothèque Nationale «Cyrille et Méthode» à Sofia. Il mesure 44 cm sur 15,6 cm (13). D'après les filigranes, il pourrait avoir été rédigé entre 1473 et 1520 (14). Plusieurs éléments permettent une datation plus exacte. Le document mentionne des biens détenus par Mesīḥ pacha en Macédoine orientale (15). Le *TT 7* de 1478/79 contient des recensements de

(7) BELDICEANU, *Monde*, chap. XIII et XIV ; P. Ş. NĂSTUREL, N. BELDICEANU, *Les églises byzantines et la situation économique de Drama, Serrès et Zichna aux XIVe et XVe siècles*, in *Jahrbuch der Österreichischen Byzantinistik*, t. 27, Vienne, 1978, pp. 269-285.

(8) BELDICEANU, *Monde*, chap. XIV, pp. 229-230.

(9) RS, pp. 283-318. La collaboration de Mme Bistra Cvetkova débute à la p. 303.

(10) *Art. cit.*, pp. 287-290.

(11) BELDICEANU, *Monde*, chap. XIV, p. 228.

(12) BELDICEANU, *Monde*, chap. XIV, p. 230. Description sommaire du registre : Bistra CVETKOVA (rédacteur), *Répertoire des registres timariaux* (en bulg.), Sofia, 1970, p. 4, n° 18.

(13) *Op. cit.*, p. 4, n. 18.

(14) RS, p. 283, n. 1.

(15) *Ibidem*.

villages dont les revenus étaient attribués à Mesīḥ pacha, à titre de timar (*TT 7*, pp. 71-75, 109-112). A la même date, Mesīḥ pacha possède des intérêts financiers dans d'autres régions de la Macédoine orientale [16]. L'arrivée de réfugiés juifs [17], mentionnée par le document conservé à Sofia, ne peut avoir eu lieu qu'après le décret d'expulsion pris par Ferdinand le Catholique et Isabelle de Castille, le 31 mars 1492 [18]. La traduction bulgare édite donc un fragment de registre de recensement postérieur à mars 1492. La mention de Mesīḥ pacha est importante pour la datation du registre. Ce descendant de la famille des Paléologues [19] perdra la vie dans un accident provoqué par l'incendie de la poudrière de Galata le 17 novembre 1501 [20]. Par conséquent, le fragment de Sofia date d'une époque comprise entre l'arrivée des Juifs (quelques temps après mars 1492) et la mort de Mesīḥ pacha (17 novembre 1501). Le dit fragment inscrit, pour Ṣarmīsāqlū, un revenu fiscal annuel de 29.956 aspres et 311 foyers. Nous désignerons ce recensement par «III-R». Le scribe de «III-R» précise que, à l'époque du recensement antérieur, le village comptait 206 foyers rapportant un revenu fiscal de 26.073 aspres [21]. Nous donnerons à ce recensement le sigle «II-R». Le recensement de 1478/79, que nous appelons «I-R», mentionne 182 feux et un revenu fiscal de 23.692 aspres (*TT 7*, p. 262). Pour nous résumer, entre les recensements «I-R», le dernier du règne de Meḥmed II (1451-1481) et le recensement «III-R», il exista un recensement «II-R» (antérieur à 1492) connu uniquement par le fragment de Sofia, «III-R» (postérieur à mars 1492). Étant donné

(16) M. T. GÖKBILGIN, *XV-XVI asırlarda Edirne ve Paşa livası: vakıflar-mülkler-mukatalar* (Andrinople et la liva du Pacha aux XVe et XVIe siècles), Istanbul, 1952, pp. 138-139 ; cf. RS, p. 294.

(17) Juifs réfugiés de Sicile établis en Macédoine : RS, p. 283, n. 1, p. 286.

(18) M. FRANCO, *Essai sur l'histoire des Israélites de l'Empire ottoman depuis les origines jusqu'à nos jours*, Paris, 1897, pp. 35-37 ; sur les Juifs dans l'Empire ottoman voir également M. A. EPSTEIN, *The Ottoman Jewish Communities and their Role in the Fifteenth and Sixteenth Centuries*, Freiburg im Breisgau, 1980, 310 p., cf. compte rendu N. BELDICEANU, in *Der Islam Zeitschrift für Geschichte und Kultur des islamischen Orients*, t. 58/2, Berlin-New York, 1981, pp. 370-373.

(19) Cf. BELDICEANU, *Monde*, chap. XIII, p. 13.

(20) I. H. UZUNÇARŞILI, *Osmanlı tarihi*[2] (Histoire de l'Empire ottoman), t. II, Istanbul, 1964, p. 538 ; Hedda REINDL, *Männer um Bāyezīd. Eine prosopographische Studie über die Epoche Sultan Bayezids II (1481-1512)*, Berlin, 1983, p. 291.

(21) RS, p. 290.

que pour le recensement «III-R», nous avons mentionné la présence de Mesīḥ pacha et des réfugiés juifs, la date *post quem* se place quelque temps après mars 1492, tandis que la date *ante quem* est le 17 novembre 1501 (décès de Mesīḥ pacha) : le recensement «III-R» doit être le second réalisé en Macédoine orientale sous Bāyezīd II (1481-1512). Nous savons que, sous son règne, des recensements eurent lieu dans l'empire en 1498, 1500 et 1501 (22). Le recensement «II-R» est, sans doute, le premier de la Macédoine orientale, après l'accès au trône du fils de Meḥmed II. Nous connaissons des recensements de cette première période effectués en 1483, 1485 et 1487 (23).

On en conclura que le recensement conservé par le fragment «III-R» date probablement de la seconde vague des recensements du règne de Bāyezīd II, dont quelques-uns furent faits en 1498, 1500 et 1501. La période 1498-1501 nous semble plus probable (mort de Mesīḥ pacha : 17 nov. 1501), mais seul un nouveau document pourrait trancher le problème définitivement.

2. **Aspres, florins et métrologie**. – Le recenseur inscrit la valeur des produits en aspres. Le recensement conservé par le *TT 3* remontant à 1464/65 les monnaies en circulation auront été frappées en 865 (1460-61), l'émission suivante n'ayant lieu qu'au cours de 875 (1470/71) (24). Le poids légal des aspres de 1460/61 aurait dû être de 0,952 gr. (25). En 1462 une pièce d'or est changée contre 40 aspres et son poids est, en principe, de 3,57 gr. (26). A l'époque du recensement de 1478/89, l'aspre en circulation pèse environ 0,90 gr. (27). Sous Bāyezīd II, le poids de l'aspre est de 0,80 gr, pour tomber ensuite à 0,75 gr et descendre finalement jusqu'à 0,65 gr ; son titre baisse de 90% à 85%. Son taux de change est en

(22) Irène BELDICEANU-STEINHERR, N. BELDICEANU, *Règlement ottoman concernant le recensement* ..., p. 32, n° 29, p. 33, n° 40, p. 34, n° 74.

(23) *Art. cit.*, pp. 32-33, n°s 18, 21, 33, 34, 47, 49, 53.

(24) N. BELDICEANU, *Actes*, I, Paris-La Haye, 1960, p. 173 ; Cevriye et I. ARTUK, *Istanbul arkeoloji müzeleri teşhirdeki islâmî sikkeler kataloğu* (Catalogue des monnaies islamiques conservées au musée d'archéologie d'Istanbul), t. II, Istanbul, 1974, pp. 479-480.

(25) N. BELDICEANU, *Actes*, I, p. 173 ; Cevriye et I. ARTUK, *op. cit.*, t. II, pp. 479-480.

(26) *Op. cit.*, t. I, pp. 174-175.

(27) Cevriye et I. ARTUK, *op. cit.*, t. II, p. 480.

1488 de 49 aspres contre une pièce d'or [28] et en 1500 varie entre 53 et 55 aspres [29]. Avant le recensement de 1530/31, en 1528, le florin vaut 55 aspres [30], ce qui signifie que l'aspre de 1488 avait perdu 10,90% de son poids en argent.

Les produits de la terre sont mesurés en *kile* et le vin en *medre* (*TT 3*). Le recenseur ne précise guère si le *kile* en usage dans la région est celui d'Istanbul. Rappelons que le *kile* d'Istanbul compte 20 *oqqa* ; son équivalent dans le système métrique est de 25,656 kg [31]. Il existe dans l'empire ottoman une *medre*, d'une contenance de 10,256 litres [32] ; mais cette équivalence est-elle valable pour la Macédoine orientale en 1464/65 ? Dans l'état actuel des recherches sur la métrologie ottomane, il est impossible de se prononcer. La pratique que nous avons acquise des registres de recensement montre, dans les rares cas où le scribe indique les équivalences par rapport aux mesures en usage à Istanbul, une grande variation d'un gouvernorat à l'autre et même à l'intérieur d'une même division administrative : la Thessalie est un exemple caractéristique de cet état de choses [33]. Enfin, mentionnons le *dönüm* [34], mesure de surface d'environ 1.000 m² ; n'oublions point le droit de *ğerīb* qui sera expliqué un peu plus bas (*infra*, III, § 2).

3. **La dîme**. – Un problème dans les recherches que nous entreprenons est souligné par le taux du prélèvement fiscal perçu à titre de dîme sur les produits. Pour l'époque étudiée, la législation de référence est représentée par quelques paragraphes d'un chapitre du code de lois coutumières de Meḥmed II. Une précision est ici absolument nécessaire. L'administration impériale, en promulgant des règlements pour les provinces de l'empire, emprunte les dis-

(28) N. BELDICEANU, *Actes*, I, p. 175.

(29) *Op. cit.*, t. I, p. 175 ; Cevriye et I. ARTUK, *op. cit.*, t. II, p. 494.

(30) BELDICEANU, *Monde*, chap. XI, p. 73.

(31) W. HINZ, *Islamische Masse und Gewichte*², Leyde, 1970, p. 41.

(32) *Op. cit.*, p. 45.

(33) Cf. N. BELDICEANU, P. Ş. NĂSTUREL, *La Thessalie entre 1454/55 et 1506*, in *Byzantion*, t. 53, Bruxelles, 1983, pp. 104-156.

(34) H. INALCIK, *Enc. de l'Islam*², t. II, Paris-Leyde, 1956, pp. 33-34 ; une étude récente précise que la surface du *dönüm* n'est pas la même dans toutes les provinces de l'empire : IDEM., *Rice Cultivation and the Çeltukci-rèyâ System in the Ottoman Empire*, in *Turcica*, t. XIV, Louvain-Paris-Strasbourg, 1982, pp. 123-124.

positions prévues par le code coutumier ; en même temps, elle apporte des transformations pour empêcher de contrevenir aux usages de la province pour laquelle un choix de lois est émis. Une lecture attentive du code de Meḥmed II (35) montre que, dans certains cas, des dispositions particulières à certains gouvernorats sont mentionnées par le législateur. Le chapitre V du second livre du code concerne les dîmes, le *sālārlîq* (36) et les autres taxes prélevées en Roumélie et en Anatolie. L'auteur emploie deux vocables pour désigner la dîme : l'arabe *ᶜöšr* et le turc *onda*. Sur la production céréalière la Porte impose une dîme (*ᶜöšr*) augmentée du *sālārlîq*, en précisant que le taux est d'un *mudd* sur huit *mudd* (traduction § 1 *infra*). Pour la dîme prélevée sur les légumineuses, le coton et le lin, le terme en usage est celui de *ᶜöšr*, mais sans précision du taux (trad. § 1 *infra*). Ensuite, le sultan statue qu'en Roumélie les raïas mécréants seront redevables sur les céréales, soit d'un *ᶜöšr* de 10 gerbes sur cent (trad. § 2 *infra*), soit d'une *onda* d'un *kile* sur cent et que l'on percevra sur le coton une *onda* aussi de dix *lidre* pour cent (trad. § 4). Citons le § 3 de la traduction qui prévoit que l'*onda* sur les grains est de 10 *kile* pour cent. Une lecture de la traduction des paragraphes du *chap. 5 du livre II* ne laisse planer aucune incertitude : la dîme est d'un huitième sur les céréales, lorsqu'on la perçoit en même temps que le *sālārlîq*. Les recenseurs ottomans de Roumélie se contentent d'inscrire le terme *ᶜöšr*, mais ils considèrent comme superflu de mentionner le *sālārlîq* séparément.

Il faut encore savoir que, pour certaines provinces, le souverain n'appplique pas toujours les dispositions énumérées ci-dessus. Le législateur commence par le gouvernorat de Semendire (Smederevo), où le raïa verse la dîme (*ᶜošr*) des céréales. Le *sālārlîq* consiste dans un demi *loqna* d'orge par *baština* à l'époque du battage (37).

(35) N. BELDICEANU, *Code de lois coutumières de Meḥmed II*, Wiesbaden, 1967, 42 p. + 66 feuillets.

(36) Le vocable *sālārlîq* doit être mis en rapport avec le terme *sālār* attesté en pehlevi. Il signifie maître, chef, et le mot *sālārlîq* désigne ce qui revient au *sālār*, c'est-à-dire au timariote : Irène BELDICEANU-STEINHERR, *Fiscalité et formes de possession de la terre arable dans l'Anatolie préottomane*, in *Journal of the Economic and Social History of the Orient*, t. XIX/3, Leyde, 1976, p. 264.

(37) N. BELDICEANU, *Code* ..., fol. 28r°. Le *loqna* est une mesure connue en Serbie avant l'arrivée des Ottomans. Le *loqna* en usage dans le gouvernorat de Semendire avait 140 ocques, soit 179,59 kg. Cf. Dušanka BOJANIĆ, *Fragments*

Il est nécessaire de donner ci-dessous la traduction des quelques paragraphes du *livre II, chap. 5* du code de lois coutumières de Meḥmed II, peu mis à contribution malgré l'intérêt qu'il présente pour l'étude des structures institutionnelles de l'empire ottoman à l'époque de Meḥmed II. Ajoutons que le code de Selīm Ier, édité à Moscou, en 1969 par les soins de Mme Anna S. TVERITINOVA n'a pas lui non plus connu plus de faveur jusqu'à présent.

Traduction

BELDICEANU, *Code*, fol. 27v°-28r°. 1477/78-3 mai 1481 (38)
Bibl. Nat. Paris, *mss. fonds turc anc. 35*, fol. 14v°.

Livre II, chapitre 5 concernant les dîmes

1. Sur les céréales comme le blé, l'orge et le millet, on perçoit le *ᶜöšr* et le *sālārlıq* : en tout un *mudd* sur huit *mudd* de la récolte (*ġalle*), [c'est-à-dire] deux *kile* et demi par *mudd*. Sur le restant des produits de la terre (*ḥububāt*) à savoir les pois chiches, les lentilles, les fèves, le coton et le lin, on prélève sur tous ceux-ci le *ᶜöšr*, on ne prend point le *sālārlıq*.

2. En Roumélie, là où l'on perçoit sur les raïas mécréants le *ᶜöšr* sur les céréales par gerbes, on percevra dix gerbes sur cent gerbes et trois gerbes à titre de *sālārlıq*.

3. Si on perçoit sur les grains de l'aire du battage (*čāč*), on prendra sur cent *kile* dix *kile*, et deux *kile* et demi à titre de *sālārlıq*.

4. Sur le coton on perçoit à titre d'*onda* dix *lidre* (39) sur cent *lidre* et trois *lidre* à titre de *sālārlıq*. Sur le lin on prélève à titre d'*onda* dix gerbes sur cent gerbes et trois gerbes à titre de *sālārlıq* à moins qu'on

d'un recensement collectif et d'un recensement détaillé du sandjak de Vidin dans la seconde moitié du XVe siècle, in *Miscellanea*, t. 2, Belgrade, 1973, p. 183. Sur la *baština* dans l'Empire ottoman : N. BELDICEANU, *Sur les Valaques des Balkans slaves à l'époque ottomane (1450-1550)*, in *Revue des études islamiques*, t. 34 (1966), Paris, 1967, pp. 102-104 ; IDEM., *Les sources ottomanes au service des études byzantines ; Baština et dîme à Trébizonde*, in *Studien zur Geschichte und Kultur des Vorderen Orients. Festschrift für Bertold Spuler zum siebzigsten Geburtstag*, Leyde, 1981, pp. 5-7.

(38) N. BELDICEANU, *Code* ..., p. 18.

(39) W. HINZ, *Islamische Masse und Gewichte*², p. 15 : *lodra* ; cf. Irène BELDICEANU-STEINHERR, N. BELDICEANU, *Recherches sur la Morée (1461-1512)*, in *Südost-Forschungen*, t. 39, Munich, 1980, pp. 56-57.

ne le donne [déjà] roui. Sur les cocons de vers à soie et le safran, on perçoit l'*onda* ; il n'y a pas de *sālārlïq*.

II. Le village de Ṣarmîsāqlū

1. **Revenus fiscaux en pleine propriété dans le TT 3.** – Avant de passer à l'étude du toponyme et à celle du nom byzantin du village qui fait l'objet de notre enquête, il nous semble intéressant de faire savoir que le cas de Ṣarmîsāqlū n'est pas unique dans le registre *TT 3*. Le recenseur inscrit une tenure de 40 *dönüm*, deux vignes d'une surface totale de 20 *dönüm* et un moulin qui rapporte un revenu annuel de 400 aspres (10 florins) (*TT 3*, p. 202). Rappelons un timar détenu en pleine propriété (*mülk*) par un Paléologue [40], ainsi qu'une terre possédée en pleine propriété par Miḫāl fils de Qomnino et vendue ensuite au *silahdār* [41] Zaġanos (*TT 3*, p. 272). Nous nous attarderons plus particulièrement sur le village détenu en pleine propriété par un certain Q[an]taquzin (Cantacuzène). Son propriétaire perçoit une partie du droit prélevé, sur la surface plantée de vigne (*ḫarāğ*), due par les chrétiens qui en avaient accompli l'opération sur des terres *mülk* de Q[an]taquzin (*TT 3*, pp. 313-317). Ce droit correspond, sans doute, au droit de *ğerīb* (cf. *infra*, III, § 2). La situation est identique en 1478/79 (*TT 7*, pp. 339-341). Pour expliquer la situation le recenseur emploie le vocable *mālikāne*, c'est-à-dire le partage du droit de surface entre le propriétaire du bien *mülk* et le fisc impérial ottoman [42].

Enfin, l'auteur du *TT 3* enregistre le village de Ḫandaqā (région de Serrès) [43] : comme à Ṣarmîsāqlū, la capitation et le *ğerīb* sont

(40) Beldiceanu, *Monde*, chap. XIII.

(41) Sur la charge de *silahdār* (porte-épée) une description se trouve dans une relation de 1475 : F. Babinger, *Die Aufzeichnungen des Genussen Iacopo de Promontorio-de Campis über den Osmanenstaat um 1475*, Munich, 1957, pp. 31-32.

(42) Sur le système *mālikāne* en Asie Mineure à la même époque : Irène Beldiceanu-Steinherr, *Fiscalité et formes de possession de la terre arable dans l'Anatolie préottomane*, in *Journal of the Economic and Social History of the Orient*, t. XIX/3, Leyde, 1976, pp. 233-322 ; cf. Renate Schimkoreit, *Regesten publizierter safawidischer Herrscherurkunden*, Freiburg im Breisgau, 1982, pp. 162, 254.

(43) Le village avait appartenu à Ṣaruğa pacha, important dignitaire à l'époque de Murād II et au début du règne de Meḥmed II, fondateur d'un grand nombre de

perçus par le propriétaire (*TT 3*, pp. 337-338). Retenons que le régime en vigueur à Ṣarmîsāqlū n'est pas un cas unique en Macédoine orientale en 1464/65.

2. **Le toponyme Ṣarmîsāqlū et son nom byzantin.** – Le village sur lequel porte cette enquête est situé dans la région de Serrès (*TT 3*, pp. 189-193, cf. pp. 156-217). Son nom ottoman est composé du vocable *ṣarmîsaq* (ail) et du suffix «li/lu» qui sert à former des adjectifs dérivés (44). On peut traduire *ṣarmîsāqlū* par «aillé». Ni dans le *TT 3*, ni dans le *TT 7* (pp. 260-262), les scribes n'inscrivent de dîme sur l'ail, preuve que sa culture ne joue aucun rôle dans l'économie villageoise. Par bonheur le recenseur du registre rédigé à la fin du XVe siècle a mieux accompli sa mission en inscrivant le nom byzantin d'Aksilobiġav (45). Il doit s'agir du grec Aksilopigadi. Le registre *TT 167* du recensement de 1530/31 renferme non seulement la forme ottomane, mais aussi la précision «nām-i diğer Ak[si]-lopiġad» (46) (*TT 167*, p. 71).

En résumé, le village de Ṣarmîsāqlū portait avant l'arrivée des Ottomans, donc à la fin du XIVe siècle, le nom d'Aksilopiġadi. Jusqu'à présent nous n'avons pu localiser cette bourgade sur une carte.

3. **Le statut des villages de Ṣarmîsāqlū et de Zīlī.** – Le village de Ṣarmîsāqlū (région de Serrès) est, en 1464/65, la pleine propriété (*mülk*) de Muḥammed Čelebi et de Ḫadiğe ḫatun, enfants de Mezīd beğ (*TT 3*, p. 189). Le village de Zīlī (région de Serrès) est concédé par la Porte à la personne occupant la charge de chef des écuries impériales (*emīr-i āḫōr*) (47). Le recenseur de 1464/65 n'inscrit au-

fondations pieuses : M. T. GOKBILGIN, *op. cit.*, pp. 247-253 ; F. BABINGER, *Mehmed the Conqueror and his Time*, Princeton, 1978, p. 46, 47, 57, 63, 76, 115.

(44) J. DENY, *Grammaire de la langue ottomane*, Paris, 1921, pp. 333-335.

(45) RS, p. 287.

(46) «Nām-i diğer» = l'autre nom étant. Le scribe du *TT 167* n'inscrit pas les signes diacritiques, ce qui ne permet pas la lecture ; seul le fragment de registre conservé à Sofia nous a permis le déchiffrement, de même que l'aide de Mme Catherine Asdrachas. Le *TT 167* est un registre abrégé de recensement de Pašalivâsî. Il est de l'année 1530/31 et mesure 48,7 cm sur 16,08 cm. Le registre compte 613 pp. + 1 p. bl. La reliure moderne est en carton noir.

(47) *TT 3*, p. 194. Sur la charge : J. VON HAMMER, *Des osmanischen Reichs Staatsverfassung und Staatsverwaltung*, t. II, Vienne, 1815, p. 247. Promontorio affirme qu'à son époque la Porte avait deux personnes qui occupaient la charge d'*emīr-i āḫōr* : F. BABINGER, *Die Aufzeichnungen des Genuesen* ..., p. 32 et n. 2. En

cune obligation ni pour le bien *mülk* de Ṣarmîsāqlū, ni pour le timar de Zīlī. Précisons que Zīlī, le timar de Muḥammed Čelebi, étant situé en Roumélie, appartient à la catégorie des timars intégraux [48] et que la famille en bénéficiait probablement depuis le règne de Murād II (1421-1451) (*TT 3*, p. 194).

Mezīd beğ, le père de Muḥammed Čelebi, le bénéficiaire de 1464/65, avait occupé la charge de chef des écuries impériales depuis les premiers lustres du XVe siècle. Il est probable que son fils lui succéda lorsque Mezīd beğ fut promu *sanğaqbeğ* d'Alağaḥiṣār [49]. Il est possible que le village de Ṣarmîsāqlū/Aksilopigdi soit devenu le *mülk* de Mezīd beğ à l'époque où il était timariote à Zīlī. Au printemps de l'année 1442, à la suite d'un ordre du gouverneur général de Roumélie, Qula Šahin, Mezīd beğ, exerce des razzias en Valachie où règne Vlad le Diable. De là, il passe en Transylvanie où il arrive aux environs de Sibiu. Après un premier succès sur les Hongrois, il est défait par Jean Hunyadi (de Hunedoara) le 23 mars 1442. Mezīd beğ et un de ses fils restent sur le champ de bataille [50].

En 1478/79 Muḥammed Čelebi ne possède plus Ṣarmîsāqlū en pleine propriété. Il ne garde le village qu'à titre de simple timar en compagnie de son frère Ḥiżir Čelebi (*TT 7*, p. 260). Il est probable que la perte de la pleine propriété est due à la réforme foncière réalisée par Meḥmed II à partir de 1476 [51]. Le village de Zīlī continue à être attribué comme timar à une personne remplissant la charge d'*emīr-i āḫōr*, mais le scribe de 1478/79 n'inscrit pas le nom du bénéficiaire (*TT 7*, p. 270).

1478/9 le village de Zīlī est toujours attribué à la personne qui détenait la charge de chef des écuries impériales : *TT 7*, pp. 270-271.

(48) Sur la charge de *sanğaqbeğ* : N. BELDICEANU, *Recherche sur la ville ottomane au XVe siècle. Études et actes*, Paris, 1973, pp. 55-59 ; IDEM., *Le timar dans l'État ottoman (début XIVe-début XVIe siècle)*, Wiesbaden, 1980, index s.v.

(49) M. T. GÖKBILGIN, *op. cit.*, p. 243.

(50) F. GIESE, *Die altosmanische Chronik des ʿAšīkpašazāde*, Leipzig, 1929, pp. 117-118 ; F. BABINGER, *Die Frühosmanischen Jahrbücher des Urudsch*, Hannover, 1925, p. 52, 116-117 ; sur Uruğ : Irène BELDICEANU-STEINHERR, *Un legs pieux du chroniqueur Uruj*, in *Bulletin of the School of Oriental and African Studies*, t. XXXIII/2, Londres, 1970, pp. 359-363 ; I. H. UZUNÇARŞILI, *Osmanlı tarihi*[3], t. I, Ankara, 1972, p. 240, 419-420 ; C. C. GIURESCU, *Istoria Românilor*[4], t. II, Bucarest, 1943, p. 9.

(51) BELDICEANU, *Monde*, chap. XII, p. 39.

Concluons : deux descendants de Mezīd beğ, Muḥammed et Ḥadiğe Ḥatun possèdent Ṣarmîsāqlū à titre de pleine propriété (*mülk*), et Muḥammed, en qualité d'*emīr-i āḫōr*, Zīlī à titre de timar. En 1478/79 Ṣarmîsāqlū est le timar de Muḥamed et de son frère Ḫizîr ; le timariote détenteur de Zīlī nous est inconnu.

4. **Peuplement**. – Les anthroponymes des villageois jettent une certaine lumière sur la composition ethnique de Ṣarmîsāqlū à l'époque étudiée. La majorité des noms sont d'origine grecque : Yōrgis, Yānī, Dimitrī, Niqolas, Miḫālis Qōstā, Pāpāskiryāqō, Istimād, Kiryāqōs, Panāyōt, Āleksī, Tōdoris, Mānōl, Ḫristōdūl, Ārgirōs, Vāsōs, etc. (*TT 3*, pp. 189-193). Voici également les noms de quelques veuves : Eūdokyā, Qālīahriyān (52), Irine, Hrisī, Tōdirā, Āksās (Ksathô), Miḫo, Miḫālo, Īstefō (Stephô), etc. (*TT 3*, p. 193). D'autres anthroponymes comme Īstanō, Rādin, Īstāyqō, Lāsqō, Sōlqō fils de Dōbrīgō (*TT 3*, p. 190), Dōbros, Valqō, Raǧō, Īvlāyqās (*TT 3*, p. 192) et Rāyqō (*TT 3*, p. 193) sont d'origine slave. Un des villageois est d'origine albanaise, Tōdoros Ārvanid (*TT 3*, p. 191). Il est clair que le village compte en 1464/65 une population importante dont les anthroponymes sont d'origine grecque et une minorité dont les noms sont slaves. Le recensement de 1478/79 (*TT 7*) n'indique pas de changements dans la composition des anthroponymes de Ṣarmîsāqlū. Mentionnons l'enregistrement par le recenseur de deux villageois d'origine albanaise (*TT 7*, pp. 260-261). Le registre rédigé à la fin du xve siècle contient une grande majorité d'anthroponymes grecs, quelques-uns d'origine slave (Rayqō, Dobrī, Radoslav, etc.) et même un nombre restreint d'anthroponymes d'origine turque : Basra, Demür, etc. (53).

Sur 171 anthroponymes masculins le plus répandu est celui de Yōrgī porté par 16,37 % des villageois ; il est suivi par Yānī avec 11,69 %. Dīmōs connaît la faveur de 11,11 %, pour tomber à 9,35 % avec Kiryāqōs. Le pourcentage pour Miḫāl est de 6,43 %, pour Tōdōr de 5,26 %, pour Dīmitris de 4,09 % et pour Īstimād de 3,50 %. L'emploi plus fréquent de certains prénoms indique peut-être que certains saints ont la faveur des paysans de Ṣarmîsāqlū.

(52) V. L. MÉNAGE, *On the Word Aḫrīyān / Aḫiryān*, in *Archivum Ottomanicum*, t. I, La Haye, 1969, pp. 197-212.

(53) RS, pp. 288-289.

Le scribe porte également à notre connaissance l'existence d'un certain nombre de familles apparentées entre elles. Le recenseur n'indique guère le nombre des enfants en bas âge, mais uniquement de ceux qui ont fondé une famille. Il est clair, à une seule exception près, que seuls deux enfants par famille arrivent à l'âge d'homme pour en fonder une à leur tour. La famille qui fait exception descend d'un certain Ḥ b r (54), dont trois, ou peut-être quatre fils, fondent à leur tour une famille. Le nombre n'est pas sûr parce que le scribe connaît deux Yānī fils de Ḥ b r (*TT 3*, pp. 190, 192). Dans un cas nous avons affaire à un Yānī fils de Qosta et à un Yōrgī frère de Qosta, père de Yānī (*TT 3*, p. 191). Un autre aspect doit être souligné : neuf familles appartiennent à la catégorie fiscale imposée à une capitation variant entre 2,125 et 3 florins (*infra*, III, § 1) et deux à la catégorie astreinte à verser de 1 à 2 florins. Sur les quatre descendants de deux familles, deux payent chacun 3,25 florins (*infra*, annexe tabl. n° 2) et deux 3 et 2,50 florins (*ibidem*). Enfin, deux célibataires appartiennent au groupe le moins fortuné, leur capitation étant de 45 et 35 aspres (*TT 3*, p. 192).

Pour finir, notons la présence parmi les villageois de deux prêtres : Pāpās Kiryāqō et Pāpās Rāǧō (Radko ?). Le premier jouit d'une excellente situation financière, étant imposé à 130 aṣpres de capitation, tandis que le second est pauvre, n'étant redevable que de 30 aspres (*TT 3*, pp. 190, 192).

En conclusion : le village de Ṣarmîsāqlū est une agglomération très peuplée. Le tableau n° 1 (*in fine*) présente les chiffres fournis par plusieurs recensements. Il apparaît qu'après un très léger fléchissement de la population entre 1464/65 et 1478/79, Ṣarmîsāqlū compte au début du règne de Bāyezīd II (1481-1512) une augmentation de 11,65 % par rapport à 1478/79 ; à la fin du XVe siècle par rapport également à 1478/79, de 41,47 %. Par rapport à la même date de référence, l'accroissement de la population est, en 1530/31, de 44,34 %. Si en 1464/65 Ṣarmîsāqlū ne compte aucun habitant musulman, il comprend, en 1478/79, huit foyers musulmans. Un demi-siècle après, le recenseur ne trouve qu'une seule maison musulmane. Ces chiffres témoignent de l'importance économique du village ; ils constituent un bon point pour l'administration

(54) En serbe «hrabr» : brave : D. VEKOVITCH, *Dict. Franç.-serbe*, Paris, s.d., p. 44.

ottomane locale. Pour mieux percevoir l'importance de Ṣarmîsāqlū, ajoutons qu'en 1464/65 la ville de Drama compte 328 foyers (*TT 3*, p. 484 sq.), celle de Serrès, 1292 (*TT 3*, p. 173) et celle de Zichna, 593 maisons (*TT 3*, p. 432).

Le village de Zīlī, timar de Muḥammed Čelebi, fils de Mezīd beğ, compte deux familles musulmanes, 54 familles chrétiennes, 8 célibataires et 9 veuves. Parmi les musulmans, mentionnons un certain Širmerd, cardeur, et parmi les chrétiens, la présence d'un tailleur Dīmitrī (*TT 3*, pp. 194-195). La majorité des anthroponymes sont d'origine grecque. Un villageois porte le nom turc de Ṭoġan (55) et un autre le nom slave de Mīrōslāv (*TT 3*, p. 194). En 1478/79 Zīlī renferme une population chrétienne de 50 familles, plus 4 célibataires et quatre veuves (*TT 7*, p. 271). Entre les deux recensements, on note une baisse assez faible du nombre de feux. Les anthroponymes sont d'origine grecque, les plus répandus étant Yōrgī et Yānī. Le premier est porté par onze individus sur 62 et le second par 10 sur 62 (*TT 7*, pp. 270-271).

Résumons : les deux villages sont peuplés par une grande majorité de paysans grecs, mais parmi eux vivent des villageois portant des anthroponymes slaves ou d'origine turque et même albanaise.

III. Fiscalité et production à Ṣarmîsāqlū

Ce volet de notre recherche traitera du statut fiscal de Ṣarmîsāqlū et s'arrêtera longuement sur la production du village et sa valeur fiscale de même que sur la situation financière des contribuables, une fois acquittées leurs obligations envers les propriétaires.

1. **La capitation**. – Avant d'entrer dans le vif du sujet, une remarque est nécessaire : ce n'est qu'exceptionnellement que la Porte cède son droit de percevoir la capitation, mais des exceptions demeurent, et les actes ottomans en font mention (56). Soulignons le fait moins connu, que cette faveur n'est pas uniquement l'apanage des musulmans. L'ancien despote de Morée Démétrius Paléologue

(55) *Ṭoġan* = faucon (*falco lanarius*) : J. D. Redhouse, *A Turkisch and English Lexicon*, Constantinople, 1921, p. 1256 ; cf. G. Doerfer, *Türkische und Mongolische Elemente in Neupersischen*, t. III, Wiesbaden, 1967, p. 351, n° 1351.

(56) N. Beldiceanu, *Le timar dans l'État ottoman*, p. 62.

reçoit ce droit de la part de Meḥmed II (57). La Porte envoie spécialement des fonctionnaires pour recenser les mécréants assujettis à la capitation (58) : la perception est réservée à des fonctionnaires musulmans qui reçoivent des directives très strictes (59).

Les registres rédigés pour connaître les revenus fiscaux concédés à des timariotes, n'inscrivent pas normalement le montant de la capitation due par les contribuables. Nous connaissons pourtant une exception : le registre détaillé de l'île de Lemnos, où le *subaši* Ḥüseyn, gouverneur de l'île jouit du droit de percevoir la capitation (60). Ḥüseyn est un Paléologue passé à l'Islam (61).

L'auteur du registre *TT 3* inscrit exceptionnellement le montant de la capitation imposée à chaque villageois de Ṣarmîsāqlū, ainsi que le droit dû sur la surface plantée en vigne (*ǧerīb*) (62). Ces deux impôts reviennent aux deux descendants de Mezīd beğ, propriétaire des revenus fiscaux du village. Le montant de la capitation est inscrit pour chaque villageois : elle est fixée, sans doute, en fonction du revenu du contribuable, ce qui explique l'existence de plus d'une vingtaine de montants différents pour une agglomération de 184 feux.

Notre tableau n° 2 présente le pourcentage des divers groupes de contribuables soumis au même montant de capitation par rapport au total des feux du Ṣarmîsāqlū. Nous constatons la présence de 184 foyers en 1464/65. Suivant le montant de la capitation, les contribuables sont divisés en quatre catégories. La plus fortunée (D) ne représente que 8,14% des feux ; un seul contribuable verse 140 aspres (3,50 florins). La catégorie la plus nombreuse (C), 46, 18%, compte des contribuables qui sont redevables de sommes variant entre 81 et 120 aspres. La catégorie «B» ne compte que 16,29% de la population du village. Enfin, les moins fortunés sont imposés pour des sommes comprises entre 15 et 40 aspres (catégorie A) ; ils

(57) *Ibidem*.

(58) *Ibidem*.

(59) N. BELDICEANU, *Actes*, I, Paris-La Haye, 1960, pp. 148-150.

(60) Registre détaillé de recensement de l'île de Lemnos (01-24 mai 1487), *TT 25*, pp. 3-62 ; N. BELDICEANU, *Structures socio-économiques à Lemnos à la fin du XVe siècle*, in *Turcica*, t. XV, Paris, 1983, p. 249.

(61) J. LEFORT, *Documents grecs dans les archives de Topkapı. Contribution à l'histoire de Cem Sultan*, Ankara, 1981, pp. 38-39, 105.

(62) Cf. *infra*, III, § 2.

forment 29,31 % du village. Dans cette catégorie «A», 13,58 % payent une capitation de 40 aspres (1 florin). 54,32 % (catégories C et D) des villageois doivent à titre de capitation entre 2 et 3,50 pièces d'or, ce qui dénote une bonne situation économique.

L'analyse peut être affinée. Le recenseur marque à la fin de la colonne des contribuables, les veuves (*TT 3*, p. 193) ; si on regarde la capitation indiquée pour chaque veuve, il apparaît que le scribe a tendance à les énumérer en suivant l'ordre décroissant de la capitation. Cinq veuves sont redevables de 30 aspres (0,75 florins), cinq de 20 aspres (0,50 florins), trois de 40, 25 et 15 aspres (*TT 3*, p. 193). Il est probable que les 21 personnes enregistrées avant les veuves, représentent les célibataires de l'agglomération. Ces derniers sont imposés, dans la majorité des cas, à 40 aspres par foyer, soit dix maisons et huit personnes à 30 aspres. Trois versent respectivement 50, 45 et 35 aspres. Sur 21 feux de célibataires, seuls deux possèdent des vignobles ; et sur treize veuves, six (*TT 3*, pp. 192-193). Le montant de la capitation requise des veuves classe celles-ci dans la catégorie des moins fortunées, «A», en formant 24,07 % des contribuables, ainsi que dix-neuf célibataires sur 54, soit 35,18 % (63). Il est clair que 59,25 % des villageois de la catégorie «A» sont composés de veuves et de célibataires (cf. tabl. n° 2).

La diversité des montants de la capitation à Şarmîsāqlū, – il en existe 23 –, mérite d'être soulignée. Il semble que la capitation, soit modulée suivant la situation financière des paysans, ce qui ne correspond pas à ce que l'on connaît pour d'autres régions de l'empire, où la Porte se charge elle-même de la perception. Les mécréants de Cetatea-Albă (Aqkerman) déportés à Istanbul sont divisés, en 1488/89, en quatre groupes, le premier ayant deux subdivisions (64). En 1490 les mécréants de Lemnos sont répartis en quatre catégories, auxquelles il faut ajouter les bénéficiaires d'une franchise partielle (65).

(63) $(13 \times 100) : 54 = 24{,}07\,\%$. $(19 \times 100) : 54 = 35{,}18\,\%$.

(64) Ö. L. Barkan, 894 (1488/89) yîlî cizyesinin tahsilâtîna aît muhasebe bilançolarî (Bilans concernant le recouvrement de la capitation pour l'année 894/1488-1489), in *Belgeler*, t. I/1, Ankara, 1964, p. 38.

(65) N. Beldiceanu, *Structures socio-économiques à Lemnos à la fin du XVe siècle*, in *Turcica*, t. XV, Paris, 1983, p. 254-256 ; H. W. Lowry, *A corpus of Extant Kanunnâmes for the Island of Limnos as Contained in the Tapu-Tahrir Defter Collection of the Başbakanlîk Archives*, in *Osmanlî arştîrmalarî*, t. I,

Le régime particulier de la capitation à Ṣarmîsāqlū peut être dû au fait que ce revenu appartient à des particuliers et non pas à l'État. Une situation semblable se retrouve à la même date dans le village de Ḫandaqā de la région de Kešišlik (*TT 3*, pp. 337-338, 332, 420) pleine propriété de Ṣaruğa pacha [66] décédé à l'époque du recensement (*TT 3*, p. 377). Ce village connaît quatorze montants différents de capitation.

Conclusion : les villageois les moins bien partagés à Ṣarmîsāqlū appartiennent à la catégorie des veuves et des célibataires, sans nier l'existence d'un certain nombre de foyers qui disposent de revenus plus confortables, soit 8,14% du village. Enfin, il semble que là où la capitation revient à des particuliers, elle est modulée avec plus de justice, suivant le revenu du contribuable, que lorsque le percepteur se révèle être la Porte. Pour avoir une vue plus juste, il faudrait connaître un plus grand nombre de cas où la *ğizye* est l'apanage d'un particulier.

2. **La viticulture à Ṣarmîsāqlū.** – Les vignes représentent une source peu négligeable pour les propriétaires des revenus du village. La dîme sur le vin fournit 1.814 aspres (43,35 florins) et le droit prélevé sur la surface plantée de vigne, *ğerîb*, rapporte 5.108 aspres (127,7 florins), soit la dîme plus le *ğerîb*, au total 6.922 aspres (173,05 florins), ce qui représente 17,92% du revenu fiscal rapporté par le village de Ṣarmîsāqlū [67].

Avant de continuer l'étude de la place occupée par la viticulture, arrêtons-nous un moment sur le terme de *ğerîb*. Le vocable est d'origine arabe, le *ğerîb/ğarîb* est une mesure de surface en usage chez les Ottomans [68]. Il mesure en Crète (en 1670) 60 sur 60

Istanbul, 1980, p. 46. On corrigera «15 recep sene-i 883» (p. 46) en «15 reğeb 882» (23 oct. 1477) : *art. cit.*, p. 47, ligne 31.

(66) Sur Ṣaruğa pacha : *supra*, note 43.

(67) Le total du revenu fiscal provenant des dîmes prélevées sur les produits de la terre, des droits dus par les chrétiens et du droit provenant du *ğerîb* est de 38.614 aspres : cf. tableau 7 col. VFAD, VFI et ĞV. (6.922 × 100) : 38.614 = 17,92%.

(68) Ö. L. Barkan, *XV. ve XVI.-inci asırlarda osmanlı imparatorluğunda zirai ekonominin hukuki ve mali esasları ; kanunlar* (*Les bases juridiques et financières de l'économie agricole dans l'empire ottoman aux XVe et XVIe siècles*), Istanbul, 1945, p. 349, § 9, 346, § 1, 347, § 2, 3, 351, § 3, 352, § 7. Sur le terme *ğerîb* emprunté à l'arabe : J. B. Bellot, *Vocabulaire arabe-français*, Beyrouth, 1945,

ẕirāᶜ [69]. En considérant la coudée de 63,7 cm [70], la surface du *ğerīb* correspond à 1.460 mètres carrés [71]. A Ṣarmîsāqlū les vignerons versent à titre de *ğerīb* entre 8 et 136 aspres, suivant l'importance du vignoble, mais nous ignorons si le *ğerīb* en usage à la fin du XVIIe siècle en Crète, est similaire à celui employé en Macédoine orientale en 1464/65. Il faut revenir au *TT 3* où le scribe, en marquant le montant de la dîme prélevée sur le vin, ajoute «dönüm fi 5» (*TT 3*, p. 193), c'est-à-dire un droit de *dönüm* de 5 aspres. Dans ce cas, le *ğerīb* peut être un droit de 5 aspres imposé à une surface d'environ 1.000 mètres carrés. Son montant, pour notre village, étant de 5.108 aspres, la surface plantée de vignes serait d'environ 100 hectares. En poussant plus loin, on peut calculer que la valeur fiscale de la production vinicole par aspre de droit de *ğerīb* est de 3,55 aspres [72] et par *dönüm* de 17,55 aspres (0,44 florins).

Les pages du TT 3 concernant Ṣarmîsāqlū montrent que la répartition des vignes n'est pas identique entre les villageois, le *ğerīb* variant d'un vigneron à l'autre. Le tableau n° 3 s'efforce de refléter la situation de la culture de la vigne dans le village mentionné, en tenant compte du fait que, pour un aspre de droit de *ğerīb*, la valeur fiscale de la production est de 3,55 aspres. Les contribuables soumis au *ğerīb* sont divisés dans le tabl. n° 3 en quatre groupes suivant le montant de l'impôt, ce qui facilite la recherche. Le tableau éclaire la situation de la culture vinicole à Ṣarmîsāqlū. Le droit qui frappe durement la production vinicole n'est guère la dîme, mais le *ğerīb*. Il

p. 76. Après la conquête de l'Eubée par Meḥmed II l'administration ottomane introduit un droit de *ğerīb* de 4 aspres par *dönüm* de vigne : Evangelia BALTA, *L'île d'Eubée à la fin du XVe siècle* (Diplôme d'études approfondies, Université Paris-Panthéon, 1981, exemplaire dactylographié, p. 26. A Qaladendra en Macédoine le droit est de 20 aspres par *dönüm* : *TT 3*, p. 307.

(69) Ö. L. BARKAN, *op. cit.*, p. 352, § 7, p. 538 : *cerib*.

(70) N. BELDICEANU, *Actes*, I, p. 176 : *aǧaǧ*.

(71) Suivant un autre calcul la surface du *ğerīb* aurait été de 1592 m² : W. HINZ, *Islamische Masse und Gewichte*², p. 65.

(72) 18.140 aspres : 5.108 aspres = 3,551292 aspres = 0,0887823 florins. Le droit de *ğerīb* étant un impôt prélevé sur la surface plantée de vignes, il doit correspondre au *resm-i dönüm* du *Code de lois coutumières de Meḥmed II*. Ce droit variait entre 5 et 10 aspres suivant la province : N. BELDICEANU, *Code* ..., fol. 29v°. En 1477 le droit de *dönüm* est à Lemnos d'un montant de 4 aspres : H. W. LOWRY, *art. cit.*, p. 46.

représente 28,15% [73] de la valeur fiscale de la production vinicole du village, tandis que la dîme n'est que de 10%. Un vigneron de Ṣarmîsāqlū verse finalement 38,15% de la valeur fiscale de la production des vignes aux propriétaires Muḥammed Čelebi et Ḥadiğe Ḫatun. Ce pourcentage baisse, si l'on tient compte de la valeur marchande du vin. Le tableau n° 3 montre qu'un vigneron de la catégorie «D», obtient en moyenne une production d'une valeur moyenne de 387,10 aspres (9,67 florins) [74], alors que la catégorie «C» doit se contenter d'une production d'une valeur moyenne de 211,30 aspres (5,28 florins). Un sondage nous montrera si la valeur fiscale de la production vinicole est supérieure ou inférieure au total formé par le droit de *ğerīb*, la dîme sur le vin et la capitation.

Le tableau n° 4 indique que les contribuables 2, 3, 5, 7 et 8 couvrent avec la valeur fiscale de leur production vinicole les droits marqués dans le tabl. n° 4, tandis que les contribuables 1 et 4 sont déficitaires et que le n° 6 arrive difficilement à couvrir les trois droits du tableau. Il est clair que le déficit est causé, au moins en partie, par l'importance de la capitation par rapport à la modicité du droit de *ğerīb* qui implique forcément une faible production vinicole. Il semble que, en général, les gens fortunés, c'est-à-dire frappés lourdement par la capitation, ne possèdent que peu de vignobles. Bien entendu, il existe quelques exceptions quand les contribuables de la catégorie «D» (cf. tabl. n° 2) possèdent des vignes d'une certaine importance. Ainsi, Miḫālis fils de Qomčola verse 120 aspres à titre de capitation et 136 à titre de *ğerīb* (*TT 3*, p. 190). Dans ce cas, le contribuable couvre plus que largement les trois droits du tabl. n° 4, en restant avec un excédent de 127,4 aspres (3,18 florins). Un autre contribuable redevable de 83 aspres de capitation et de 100 aspres à titre de *ğerīb* (*TT 3*, p. 100) demeure avec un bénéfice de 136,5 aspres (3,41 florins). Enfin, il ne faut pas perdre de vue que la valeur marchande du vin est supérieure à la valeur fiscale.

Pour nous résumer, la possession d'un revenu vinicole important assure au bénéficiaire une situation financière excellente qui lui permet de couvrir facilement la capitation, le *ğerīb* et la dîme sur le

(73) (5.108 × 100) : 18.140 = 28,15%. 5.108 représentent le montant du droit de *ğerīb* et la somme de 18.140 aspres la valeur de la production vinicole du village : cf. table. n° 7, col. GV et VFCV.

(74) Cf. *infra*, tableau n° 3, col. D/V Pr. (291.20 + 483) : 2 = 387,10 aspres.

vin. Pour les autres villageois, une capitation modique et un *ǧerīb* assez fort peuvent apporter un équilibre, à considérer la situation à la lumière de la valeur fiscale. En réalité, beaucoup de vignerons doivent y trouver leur compte grâce à la vente de leur production sur le marché.

La mise en page du village par le scribe permet de connaître le nombre des villageois de chaque catégorie fiscale, c'est-à-dire familles, célibataires ou veuves en possession d'une vigne. Ṣarmîsāqlū, rappelons-le, compte en 1464/65 184 unités fiscales. Le tabl. n° 5 présente le nombre des propriétaires de ceps pour chaque catégorie fiscale : familles, célibataires et veuves. A la lumière de ce tableau il est clair que, sur 21 célibataires, 95,24 % ne possèdent pas de vignes ; que, sur 150 familles, 36 % en manquent également et que, sur 13 veuves, 53,84 % en sont dépourvues aussi. Enfin, les vignes de six veuves ne sont imposées à titre de *ǧerīb* qu'à des sommes qui varient entre 10 aspres et au plus 60 (1,50 florins). L'unique célibataire vigneron, Pāpāsraġo, ne doit que 30 aspres (*TT 3*, p. 192).

Concluons : il est normal que la possession d'un revenu vinicole important contribue à une bonne situation financière pour le producteur et l'aide à faire face aux prélèvements fiscaux. La possession d'une vigne par un célibataire est chose exceptionnelle.

3. **La production non-vinicole**. – Les ceps de vignes ne constituent qu'une des sources de revenu, les villageois disposant également de céréales (C), de légumes (L) et de plantes textiles (T). Le tabl. n° 6 contient les divers produits classés par espèces, accompagnés de l'indication de la valeur fiscale. Pour permettre une vue d'ensemble, le vin, mesuré en *medre*, est compris aussi. Le tabl. n° 6 comprend également le prix fiscal par *kile* des divers articles et le pourcentage de chaque produit par rapport au total de la valeur fiscale des divers articles, ainsi que le pourcentage par catégorie de produits de la terre. Ce tableau montre que 52,83 % de la production est de nature céréalière et que le vin représente 22,30 %. Céréales et vin fournissent ensemble finalement 75,13 % de la production de la terre. La part des textiles dans la production n'est que de 1,15 %. Dans le groupe «C» du tabl. n° 6, la première place revient au blé, avec 46,15 % (col. C/Pr), suivi d'assez près par l'avoine et d'assez loin par l'orge. La production de millet est infime. Ces pourcentages constituent une indication également pour les habitudes alimentaires

des villageois. Dans le groupe «L» la production des potagers est dominante avec 80,64% (col. L/Pr) et par rapport au pourcentage total de la production de la terre : avec ses 19,10% elle n'est pas à dédaigner. Précisons qu'en plus des légumes, dont l'imposition est mentionnée à part, la production des potagers devait comprendre des choux, de l'ail et de l'oignon, articles mentionnés en 1488 sur les marchés des mines de Singel et de Brin (75). Dans le groupe «T», le lin occupe la place principale, mais la valeur fiscale du lin et du coton montre que ces plantes textiles ne sont cultivées que pour l'usage personnel des villageois (col. T/Pr.).

Le tabl. n° 6 donne également un aperçu indirect de la nature de l'alimentation. Les céréales, surtout le blé, ainsi que les légumes, en constituent la base. Le tabl. n° 7 laisse supposer que la viande (col. DR) et le miel jouent un certain rôle, mais peu important, étant donné la modicité des droits prélevés, ce qui indique une production mineure. Enfin, la mention des poules, dans le recensement effectué à la fin du XVe siècle, laisse entendre que celles-ci compensent, au moins partiellement, la carence en protéines.

La dîme sur le miel ne rapporte que 100 aspres (2,50 florins) ; de même, le droit sur les moutons, 100 aspres, et celui sur les porcs, 104 aspres (2,60 florins) (*TT 3*, p. 193). Sous Meḥmed II (1451-1481) on perçoit, au début du règne, 1 aspre pour trois moutons, mais ensuite 1 aspre pour deux. Les lois du code coutumier réunies pendant les dernières années du règne de ce souverain imposent la perception de 1 aspre pour deux têtes (76). Il y a des chances pour qu'en 1464/65, 100 aspres représentent à Ṣarmîsāqlū 300 moutons. Le nombre des porcs peut osciller entre 104 et 208 suivant qu'il s'agit de porcs d'élevage ou d'animaux élevés en liberté (77). La modicité des revenus fiscaux prélevés sur les moutons et les porcs ne peut guère augmenter d'une manière notable la valeur fiscale des biens des villageois. Une recherche sur les villages de la Chalcidique occidentale au cours du XIVe siècle (78) vient confirmer le recensement consigné dans le *TT 3*.

(75) N. BELDICEANU, *Actes*, II, Paris-La Haye, 1964, pp. 221-222.

(76) N. BELDICEANU, *op. cit.*, pp. 300-301.

(77) *Op cit.*, t. II, p. 302.

(78) J. LEFORT, *Villages de Macédoine. I La Chalcidique occidentale*, Paris, 1982, 216 p. + 13 cartes h.-t.

Les recensements ottomans n'inscrivent normalement pas les bœufs, les vaches ou les ânes des paysans. Un livre récent qui publie les données tirées de la documentation byzantine, antérieure à l'annexion par les Ottomans sur une région de la Macédoine orientale fournit quelques renseignements. En procédant à un sondage à la lumière des recensements byzantins (79), on obtient les chiffres suivants : 0,97 bœuf, 0,42 vache et 0,29 ânes par foyer. Dans ces conditions on peut proposer pour le village étudié les chiffres suivants à titre purement indicatif : 179 bœufs, 76 vaches et 37 ânes.

En conclusion, en 1464/65 le village vit de la mise en valeur de la terre (céréales et légumes) ; l'élevage des ovins et des porcins est peu important ; les bovins ne doivent pas manquer, ainsi que les ânes comme bêtes de somme. L'alimentation de base est fournie par les céréales et les légumes ; vaches et moutons fournissent viande, lait et fromage (80). Une partie de l'alimentation carnée provient également, bien entendu, des porcins et de la basse-cour (81).

4. **Valeur fiscale de la production à Ṣarmîsāqlū.** – Pour connaître la composition des revenus fiscaux, ainsi que le pourcentage représenté par chaque impôt par rapport au montant total, nous avons dressé le tabl. n° 7. Ainsi que nous l'avons souligné ci-dessus, la première place parmi les produits revient au blé, suivi par les légumes et en troisième position par le vin (cf. *supra*, III, § 3 et *infra*, tabl. n° 7). Par rapport au total des impôts versés par les villageois, la capitation représente 37,98 %, le blé 20 % et le droit sur la surface plantée en vigne (*ğerīb*) 13,22 %. La capitation, le *ğerīb* et l'*ispenğe* fournissent ensemble 62,48 % des impôts et uniquement la capitation et l'*ispenğe* 49,26 % ; près de la moitié du prélèvement fiscal du village est liée à la confession des habitants.

Les calculs laissent de côté les ovins, les porcins et les ruches, dont l'importance fiscale est mineure (cf. tabl. n° 7), ainsi que les bœufs,

(79) *Op. cit.*, p. 32, 43, 44, 49, 57, 68, 71, 77, 79, 90, 96, 110, 125, 131, 141, 148, 149, 156, 157, 170, 176.

(80) Le recensement de 1478/79 mentionne l'impôt versé à Ṣarmîsāqlū sur le fromage (*TT 7*, p. 262) de même qu'un recensement réalisé à la fin du xve siècle : RS, p. 290.

(81) L'existence des poules est confirmée par le recensement effectué à la fin du xve siècle : RS, p. 290.

les vaches et les ânes, dont nous ignorons la valeur fiscale (cf. *supra*, § 3). Rappelons que la culture du lin et du coton est peu importante.

On en tirera la conclusion que la recherche que nous avons entreprise prouve que les villageois de Ṣarmîsāqlū vivent en 1464/65 de la mise en valeur de la terre et que l'élevage ne joue guère un rôle important.

5. **Valeur fiscale moyenne par foyer et prélèvement fiscal.** – La présentation des obligations fiscales par le recenseur de 1464/65 permet de distinguer plusieurs catégories de contribuables et de se faire une idée de la valeur fiscale moyenne due par les différents groupes, ainsi que du montant du prélèvement fiscal. En étudiant la capitation des villageois, nous avons divisé les contribuables en quatre catégories (cf. *supra*, III, § 1 et *infra*, tabl. n° 2). Essayons à présent de donner un aperçu de la situation des quatre groupes du tabl. n° 2, tout en précisant que les chiffres ne fournissent qu'une indication qui ne prétend point à être précise, étant donné la nature du registre *TT 3*.

Si on défalque la valeur fiscale de la production vinicole, le revenu d'un foyer est de 343,45 aspres (82) (8,45 florins). Répétons-le, ce chiffre ne représente que la valeur fiscale moyenne de la production des céréales, des légumes et des plantes textiles. La moyenne de la capitation est de 79,72 aspres par contribuable. Le montant des impôts dus par foyer, sans la dîme sur le vin et le *ğerīb*, est de 172,23 aspres (83) (4,30 florins), soit 50,14 % du revenu par maison. En fait, dans la catégorie des foyers dépourvus de vignes, il existe des différences assez importantes. Par exemple, deux contribuables, Yānī fils de Yōrgī et Dīmō fils de Qaloman, ne possèdent pas de vignes, mais chacun doit à titre de capitation 100 aspres (*TT 3*, p. 190) (2,50 florins). Un autre villageois non vigneron, Yōrgī frère de Dīmō, verse 70 aspres (*TT 3*, p. 191) (1,75 florins) et un certain Ārgīrōs fils de Qōstā, également sans vigne, n'est redevable que de 30 aspres de capitation (*TT 3*, p. 191) (0,75 florins). Rappelons que la valeur marchande de la production est, sans doute, un élément qui joue dans les deux sens : le contribuable se rattrape en vendant le restant de sa production au prix du marché, mais de leur côté aussi les

(82) (81.334 – 18.140) : 184 = 343,45 aspres, cf. tableau n° 7.
(83) [38.614 – (1.814 + 5.108)] : 184 = 172,23 aspres, cf. tableau n° 7.

propriétaires des revenus, lorsqu'ils vendent les produits de la dîme sur le marché, s'assurent un profit assez substantiel.

Notre documentation ne livre pas d'indications précises sur les prix pratiqués réellement sur le marché. Le firman délivré au *muḥtesib* de Constantinople le 17-26 juin 1502 commence par constater : «que les gens de métier exagéraient par excès ou par négligence, lorsqu'ils achetaient ou vendaient, en ne se contentant pas d'un profit moyen ; ils vendaient d'après leur bon plaisir» (84). Les marchands n'hésitaient point à tourner les prix imposés par l'administration en accaparant un produit et en provoquant artificiellement la pénurie (85). L'existence de prix marchands libres est prouvée amplement par la présence du *muḥtesib* dans les villes, ainsi que par les dispositions des documents d'*iḥtisāb*. Ces règlements imposent des prix *maxima*, mais la Porte finit par reconnaître que les mesures policières sont illusoires et qu'elle ne peut rien faire quand les exigences pécuniaires de ses propres contrôleurs obligent les marchands à tenir pour lettre morte les ordres impériaux (86).

Passons à l'étude de la situation des contribuables vignerons et plus particulièrement des agriculteurs, des catégories B, C et D (*infra*, tabl. n° 2). Avant de procéder aux calculs nécessaires, précisons que l'addition des droits de *ğerīb* marqués par le scribe, donne 4.978 aspres, ce qui est inférieur au total inscrit au bas de la colonne des noms des paysans, 5.108 aspres (*TT 3*, p. 193). La différence de 130 aspres peut provenir aussi bien d'une erreur d'addition du copiste que de la difficulté de lire certains chiffres. La différence n'étant pas importante, nos calculs sont basés sur le total de 5.108 aspres (127,70 florins).

Le tabl. n° 8 représente la situation des trois catégories B, C et D de contribuables de Ṣarmîsāqlū possesseurs de vignes ; il indique non seulement le montant des droits prélevés sur les vignes et la production vinicole, mais aussi la valeur fiscale de la production par foyer, ainsi que le pourcentage du prélèvement fiscal. Les sommes sont calculées en aspres. Il ressort du tabl. n° 8 que les vignerons disposant d'une production importante (col. H), ceux de la catégorie

(84) N. BELDICEANU, *Recherche sur la ville ottomane au XVe siècle. Étude et actes*, Paris, 1973, p. 185, § 1.

(85) *Op. cit.*, p. 77, 264-265.

(86) *Op. cit.*, pp. 75-77.

«D», ne représentent que 10,67 % de l'ensemble de 103 possesseurs de vignes et que le prélèvement fiscal supporté par un contribuable de la catégorie «D» est de 44,08 % par rapport à la catégorie «C». En comparaison avec les contribuables dépourvus de vignes, dont la valeur fiscale de la production est de 343,45 aspres (cf. *supra*, § 5), celle des vignerons est plus importante, presque le double pour un foyer de la catégorie «D» (cf. tabl. n° 8, col. D/N). Enfin, le prélèvement fiscal, 50,14 % [87], qui frappe les foyers sans vignobles, est plus important que celui imposé aux villageois qui s'adonnent aussi bien à l'agriculture qu'à la viticulture (cf. tabl. n° 8, col. Pr.).

Il ne semble pas exister de relation entre le montant du *ğerīb* et celui de la capitation. Par exemple, un certain Yörgī verse un *ğerīb* de 10 aspres et une capitation de 100 aspres (*TT 3*, p. 191). Le montant de la capitation place ce contribuable parmi les personnes riches du village. Le paysan Yānī fils de Qōstā doit à titre de *ğerīb* 60 aspres et une capitation de 130 aspres (*TT 3*, p. 189). Un villageois ne verse que 40 aspres à titre de capitation et 120 aspres de *ğerīb* (*TT 3*, p. 191) et un second 100 aspres de capitation et 115 aspres de *ğerīb* (*TT 3*, p. 190). Il apparaît qu'un contribuable tire le plus gros de ses revenus de la mise en valeur d'une vigne, sans disposer de revenus d'une nature différente notable, étant donné la modicité de la capitation. Le second doit disposer non seulement d'un revenu vinicole important, mais aussi d'autres ressources. Le registre montre que les célibataires possèdent rarement des vignes ; de même les veuves (*TT 3*, pp. 192-193).

Pour nous résumer, la mise en valeur d'une vigne ne classe pas automatiquement le contribuable parmi les personnes jouissant d'une certaine aisance, mais peut y contribuer.

IV. Conclusions

Dressons maintenant le bilan de cette enquête. Il nous a fallu dater un fragment de registre détaillé édité à Sofia. Notre critique interne serre de plus près la datation proposée par ses éditeurs, en démontrant qu'il a été rédigé lors du second recensement effectué sous le règne de Bāyezīd II (1481-1512), au cours d'une période comprise

(87) (172,23 × 100) : 343,45 = 50,14 %.

entre 1498 et 1501. Pour jeter un peu plus de lumière sur le taux de la dîme, nous avons établi à l'usage du lecteur la traduction de plusieurs paragraphes du livre II, chap. 5 du code des lois coutumières de Meḥmed II, relatifs à la perception de la dîme. L'utilisation d'autres recensements que celui de 1464/65, fait découvrir le nom byzantin Aksilopiġadi du village de Ṣarmîsāqlū. Après les éclaircissements apportés sur le statut de ce village et la mention d'autres biens jouissant d'un statut semblable, un paragraphe concerne le peuplement de Ṣarmîsāqlū. Cette recherche prouve l'existence d'anthroponymes grecs, mais celle également d'anthroponymes d'origine slave et même turque, témoignage de l'arrivée à une époque indéterminée, non seulement d'éléments slaves, mais aussi de Turcs chrétiens. Cette observation vaut pour une bonne partie des villages du *TT 3*. Un paragraphe spécial a été réservé à la fréquence d'anthroponymes qui semblent indiquer que certains saints du calendrier orthodoxe jouissent d'une grande faveur auprès des fidèles.

L'étude de la fiscalité montre que les propriétaires ne procèdent pas à l'établissement du montant de la capitation de la même manière que l'État. Le registre indique vingt-trois montants de capitation. Leur analyse nous apprend que les contribuables fortunés ne forment que 8,14% de la population, mais que le pourcentage des personnes aisées est de 46,18%. Le paragraphe sur la viticulture laisse entendre que les vignobles contribuent souvent à assurer aux particuliers une bonne situation financière. Quant au restant de la production de la terre, il représente un facteur important dans la composition du revenu paysan. Rappelons que la valeur fiscale des céréales représente 52,83% et celle des légumes 23,66% (cf. tabl. n° 6). Enfin, cette enquête fixe la place tenue par les ovins et les porcins dans l'économie, ainsi que celle du nombre des bovins et de certaines bêtes de somme. On a également indiqué, à la lumière de la production, la structure de l'alimentation, en soulignant que la base est constituée par les produits de la terre. Le dernier paragraphe analyse la valeur fiscale moyenne par foyer et l'importance du prélèvement fiscal : le contribuable peut faire face au fisc, même en évaluant sa production au prix fiscal et non pas à celui du marché, ce qui est essentiel pour tout contribuable ottoman.

Cette recherche met en lumière, une fois de plus, l'importance des recensements ottomans. Les registres détaillés de recensement per-

mettent d'étudier l'importance numérique de la population et, dans une certaine mesure, son évolution démographique, de même que ses origines et son appartenance religieuse. L'analyse du régime fiscal est pleine d'enseignements variés aussi bien sur la composition de la production que sur le niveau économique des habitants. Pour la géographie historique (88), les recensements des sultans constituent un outil de première main. Enfin, grâce aux notations des recenseurs, certains registres ouvrent une fenêtre sur des époques de beaucoup antérieures à la date du recensement, donnant ainsi des informations d'ordre historique ou social (89). Mais à cette zone de lumière correspond une zone d'ombre. Il ne faut point oublier que les registres sont rédigés selon une finalité militaire : la connaissance des ressources susceptibles d'être distribuées à titre de timar. Ils estompent la composition de la famille, ainsi que la production familiale et ses propres obligations fiscales. L'historien se voit forcé de jongler avec des moyennes, ce qui est fâcheux, mais il n'y a pas d'autre possibilité. De plus, il est pratiquement impossible de calculer avec précision la valeur des biens, moutons et porcs, imposés à un droit (*resm*). En ce qui concerne les autres animaux qui doivent exister autour d'une exploitation familiale, nous sommes dans l'ignorance la plus absolue. Les indications quantitatives concernant la production sont rarement exploitables, les données sur la métrologie ottomane étant trop pauvres. Il faut reconnaître que les recensements des sultans sont une source de première main, mais une source muette sur certains aspects, rendue silencieuse par la finalité qui est à la base du recensement dans les États de la Porte.

(88) Sur les méthodes d'exploitation des registres de recensement pour les recherches de géographie historique : Irène BELDICEANU-STEINHERR, *La géographie historique de l'Anatolie Centrale d'après les registres ottomans*, *Comptes rendus : Académie des Inscriptions et Belles-Lettres*, juillet-octobre 1982, Paris, 1982, pp. 448-470.

(89) N. BELDICEANU, *Sur les Valaques des Balkans slaves à l'époque ottomane (1450-1550)*, in *Revue des études islamiques*, t; XXXIV (1966), Paris, 1967, pp. 83-111 ; IDEM., *Actes*, II, Paris-La Haye, 1964, pp. 53-66 ; Irène BELDICEANU-STEINHERR, *Fiscalité et formes de possession de la terre arable dans l'Anatolie préottomane*, in *Journal of the Economic and Social History of the Orient*, t. XIX/3, Paris, 1976, pp. 233-322 ; Ö. L. BARKAN, *XV ve XVI-ıncı asırlarda osmanlı imparatorluğunda* ..., pp. IX-LXXII.

V. Tableaux

Tableau n° 1 (90)

Peuplement de Ṣarmīsāqlū entre 1464/65 et 1530

Recensements	UFM	CM	UF Chr.	C. Chr.	V. Chr.	Total	Sources
1464/65	10	0	150	21	13	184	TT 3, pp. 189-193
1478/79	8	0	150	11	13	182	TT 7, p. 262
Ier recensement Bāyezīd II						206	RS, p. 290
Fin xve s.	3	2	208	42	56	311	RS, pp. 289-290
1530/31	1	0	274	32	20	327	TT 167, p. 71

Tableau n° 2

Le pourcentage des divers groupes de contribuables soumis au même montant de capitation par rapport au total des feux de Ṣarmīsāqlū

Catégories	MC	Fl	N°	Pr
A	15	0,375	1	0,54 %
	20	0,50	7	3,80 %
	25	0,625	2	1,08 %
	30	0,75	17	9,23 %
	35	0,875	2	1,08 %
	40	1	25	13,58 %
Total			54	29,31 %
B	45	1,125	1	0,54 %
	50	1,25	10	5,43 %
	60	1,50	1	0,54 %
	70	1,75	8	4,34 %
	75	1,875	1	0,54 %
	80	2	9	4,90 %
Total			30	16,29 %

(90) C. Chr = Célibataires chrétiens ; CM = Célibataires musulmans fin xve siècle ; UF Chr = Maisons chrétiennes ; UFM = Maisons musulmanes ; V. Chr = Veuves chrétiennes.

Catégories	MC	Fl	N°	Pr
C	81	2,125	1	0,54%
	90	2,25	7	3,80%
	100	2,50	36	19,56%
	105	2,625	1	0,54%
	107	2,675	1	0,54%
	110	2,75	20	10,86%
	112	2,80	1	0,54%
	120	3	18	9,80%
Total			85	46,18%
D	125	3,125	1	0,54%
	130	3,25	13	7,06%
	140	3,50	1	0,54%
Total			15	8,14%

Fl = équivalent en florins ; MC = montant de la capitation en aspres ; N° = nombre des contribuables ; Pr = pourcentage par rapport au total des unités fiscales.

Tableau n° 3

La culture de la vigne à Şarmîsāqlū

Ct	UF	Ğ	Pr	Pr V	V Pr	Val D	TD + Ğ	VM Pr
A	81	0	44,02%	0	0	0	0	0
B	46	8-40	25 %	44,66%	28,41-142,05	2,84-44,20	10,84- 54,20	85,23
C	46	41-78	25 %	44,66%	145,60-277	14,56-27,70	55,56-105,7	211,30
D	11	82-136	5,98%	10,68%	291,20-483	29,12-48,30	111,12-184,3	387,10

Ct = Catégorie ; Ğ = Montant du droit de *ğerīb* en aspres ; Pr = Pourcentage des contribuables en possession ou non d'une vigne, par catégorie ; Pr V = Pourcentage des vignerons suivant le montant du *ğerīb*, en florins : B -0,2-1 florin ; C -1,025-1,95 florins : D -2,05-3,40 florins. TD + Ğ = Total de la dîme et du droit de *ğerīb* ; UF = Unités fiscales ; Val D = Montant de la dîme sur le vin pour une surface redevable du droit de *ğerīb* ; VMPr = Valeur moyenne de la production par vigneron ; V Pr = Valeur fiscale de la production vinicole d'une surface redevable à 1 aspre à titre de *ğerīb*.

Tableau n° 4

La valeur fiscale de la production vinicole de plusieurs contribuables comparée au montant des droits marqués dans le tableau

n°	Contribuables	TT 3	Capitation	Ğerīb	Dîme	Valeur (91)	Total
1	Yānī	p. 190	100	21	7,45	74,55	128,45
2	Kiryāqōs	p. 192	70	37	13,13	131,35	120,13
3	Mihālīs	p. 191	30	40	14,20	142	84,20
4	Qōstā	p. 189	130	50	17,75	177,50	194,75
5	Miḫō (veuve)	p. 193	20	60	21,30	213	81,30
6	Yānī	p. 190	130	60	21,30	213	211,30
7	Vasqō	p 189	120	80	28,40	284	228,40
8	Yōrgī	p. 189	100	97	34,43	344,35	231,43

Tableau n° 5

Nombre de possesseurs de vignes par catégorie : célibataires, familles et veuves

Catégories	Nombre	Vignerons	Sans vigne
Célibataires	21	1	20
Familles	150	96	54
Veuves	13	6	7
Total	184	103	81

Tableau n° 6

La production non vinicole et vinicole

Céréales	Dîme : kile	Dîme : aspres	Prod. kile	VF	Pr. K	Pr.	Pr. C
avoine	143	1.783	1.144	14.264	12,46	17,53	33,18 %
blé	310	7.750	2.480	19.840	8	24,39	46,15 %
millet	5	60	40	480	12	0,59	1,12 %
orge	70	1.050	560	8.400	15	10,32	19,55 %
total		10.643		42.984		52,83	

(91) La valeur du revenu vinicole en aspres s'obtient en multiplicant le montant du *ğerīb* par 3,55 aspres, la valeur fiscale du vin correspondant à un droit de *ğerīb* de 1 aspre.

	Dîme : kile	Dîme : aspres	Prod. kile	VF	Pr. K	Pr.	Pr. C
Légumes							
faséoles	4	160	40	1.600	40	1,96	8,30%
fèves	4	160	40	1.600	40	1,96	8,30%
lentilles	[0,50]	20	5	200	40	0,24	1,03%
potagers		1.554		15.540		19,10	80,64%
vesce	3	33	30	330	11	0,40	1,71%
total		1.927		19.270		23,66	
Textile							
coton		28		280		0,34	29,78%
lin		66		660		0,81	70,22%
total		94		940		1,15	
vin (medre)	362,80	1.814		18.140	5	22,30	
total général		14.478		81.334			

Pr = Pourcentage par rapport au total de la production tirée de la terre ; Pr. C = Pourcentage par catégorie de produits tirés de la terre ; Pr. K = Production mesurée en *kile*.

Pour le prix fiscal des lentilles : *TT 3*, p. 196, 210, 217, 223.

Tableau n° 7

Droits prélevés par les propriétaires des revenus fiscaux de Ṣarmîsāqlū, ainsi que le pourcentage représenté par chaque impôt par rapport au montant total des droits fiscaux

Articles	DK	VFAD	VFI	ĞV	VFCV	VFL	VFT	DR	Pr.	Pr. I
Avoine	143	1.783			14.264				17,53%	4,61%
Blé	310	7.750			19.840				24,39%	20,07%
Coton		28					280		0,34%	0,07%
Faséoles	4	160				1.600			1,96%	0,41%
Fèves	4	160				1.600			1,96%	0,41%
Ğerīb				5.108						13,22%
Ğiziye			14.669							37,98%
Ispenğe			4.359							11,28%
Lentilles	[0,50]	20				200			0,24%	0,05%
Lin		66					660		0,81%	0,17%

188

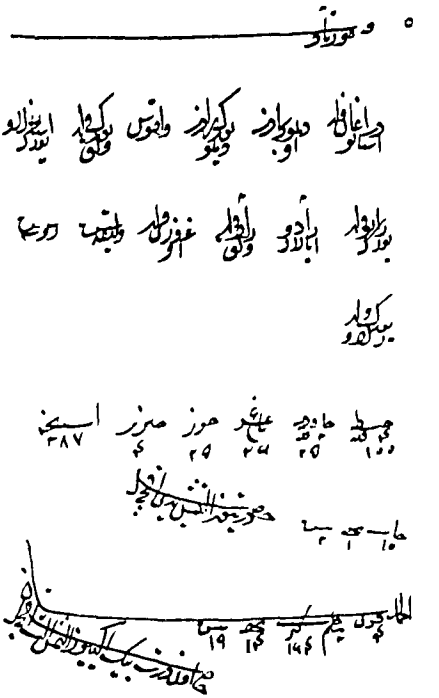

189

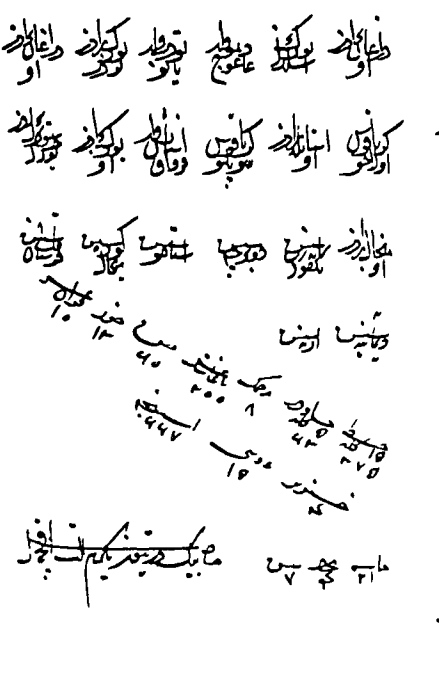

TT 3, pp. 188-189

PLANCHE II

191

190

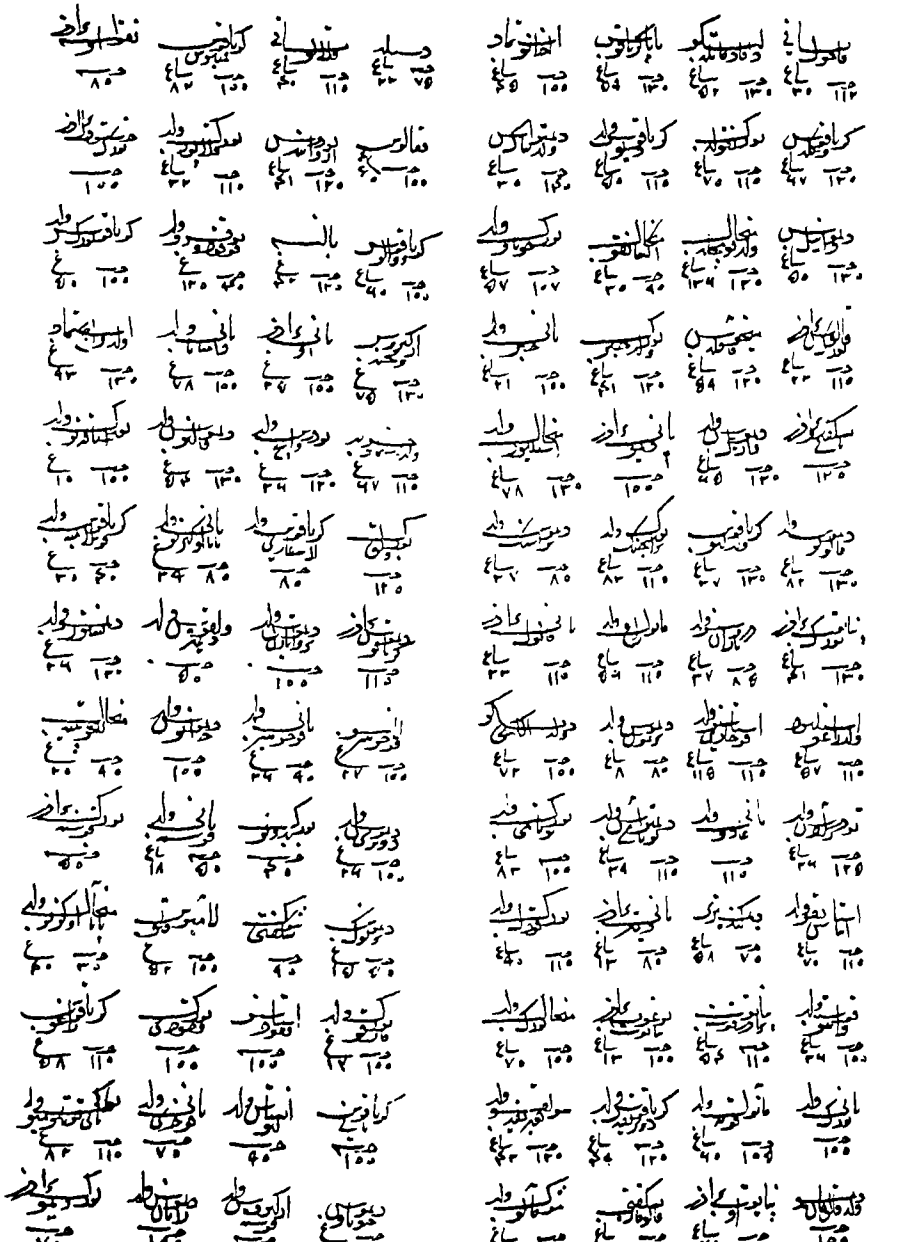

TT 3, pp. 190-191

192

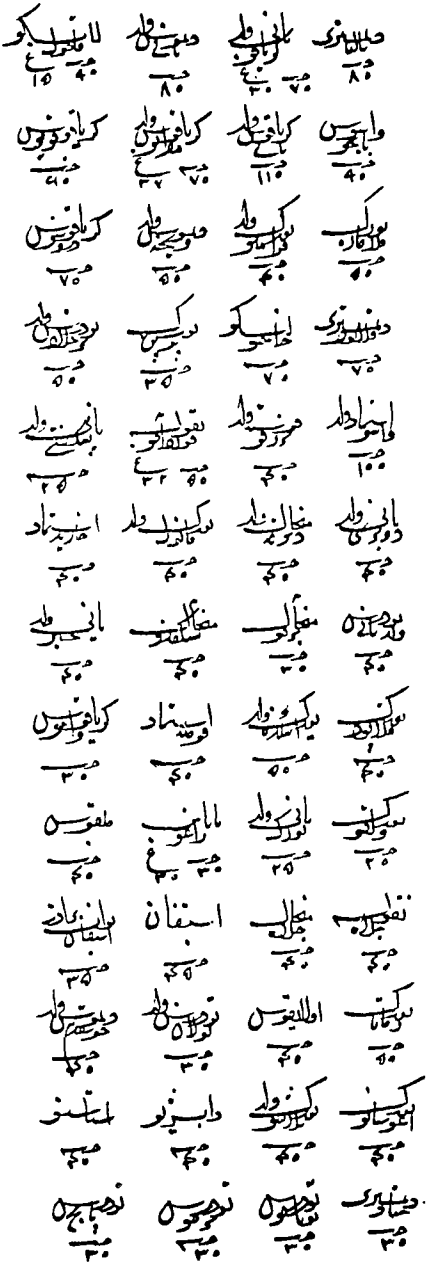

193

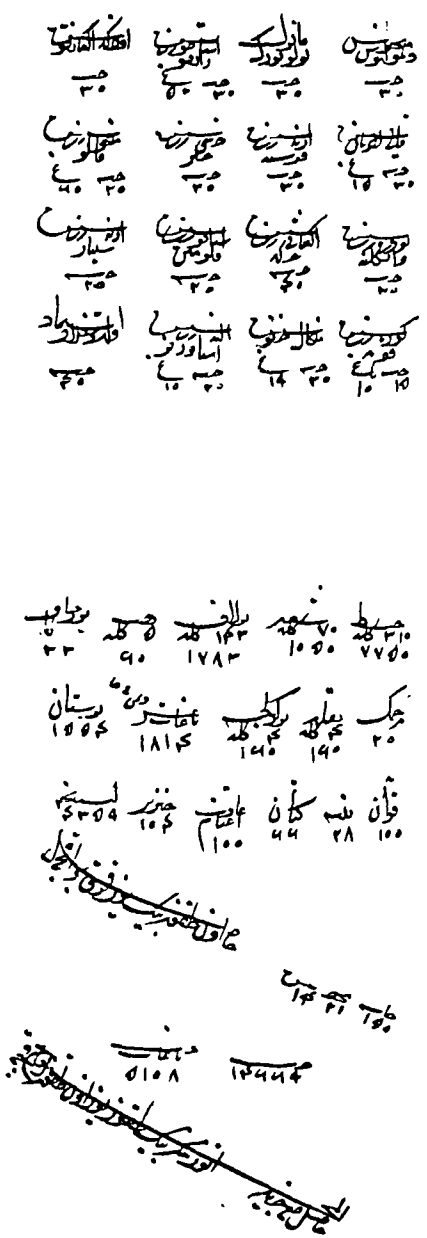

Articles	DK	VFAD	VFI	ĞV	VFCV	VFL	VFT	DR	Pr.	Pr. I
Millet	5	60			480				0,59%	0,15%
Moutons								100		
Orge	70	1.050			8.400				10,32%	2,71%
Porcs								104		
Potagers		1.554				15.540			19,10%	4,02%
Ruches								100		
Vesce	3	33				330			0,40%	0,08%
Vin (medre)	326	1.814			18.140				22,30%	4,69%
Total		14.478	19.028	5.108	61.124	19.270	940	304		
Total général		38.614 aspres				81.334 aspres				

DK = Dîme en *kile* ; DR = Droits sur les moutons, les porcs et les ruches ; ĞV = Droit sur la surface plantée de vignes ; Pr = Pourcentage par rapport au total de la valeur fiscale des produits de la terre : VFCV + VFL + VFT = 81.334 aspres ; Pr I = Pourcentage par rapport au total de tous les impôts : VFAD + VFI + ĞV = 38.614 aspres ; VFAD = Valeur de la dîme sur les produits de la terre en aspres ; VFCV = Valeur fiscale de la production céréalière en aspres ; VFI = Valeur fiscale en aspres des droits dus par les mécréants ; VFL = Valeur fiscale des légumes ; VFT = Valeur fiscale des textiles en aspres.

Tableau n° 8

La situation financière des vignerons des catégories B, C et D (*supra*, III, § 1)

Cat.	E	F	G	H	I	J	K	L	M	N	Pr.
B	46	1.308,30	3,55	100,96	28,44	10,09	38,23	172,23	210,75	444,91	47,36%
C	46	2.708,95	3,55	209,06	58,59	20,90	79,79	172,23	252,02	522,51	48,23%
D	11	1.090	3,55	352,01	99,15	35,20	134,55	172,23	306,58	695,46	44,08%

Cat. = Catégories fiscales ; E = Foyers par catégorie fiscale ; F = Droit de *ğerīb* par catégorie ; G = Valeur fiscale de la production vinicole pour 1 aspre de droit de *ğerīb* ; H = Valeur fiscale de la production vinicole par foyer ; I = la moyenne du droit de *ğerīb* pour chaque catégorie ; J = Moyenne en aspres de la dîme sur le vin par foyer pour les catégories B, C et D ; K = Addition des droits des col. I et J ; L = Montant des impôts prélevés par foyer sur les céréales, les légumes et les textiles ; M = Addition des chiffres des col. K et L ; N = Total de la valeur fiscale de la production col. H + 343,45 aspres, la valeur fiscale de la production des villageois dépourvus de vignobles (*supra*, III, § 5) ; Pr = Pourcentage des impôts de la col. M par rapport à la col. N.

VI. Traduction

TT 3, pp. 189-193.

Pleine propriété de Muḥammed Čelebi et de Ḫadiğe Ḫatun
enfants (92)
de feu Mezīd beğ
Le village de Ṣarmîsāqlū
(noms des contribuables)

Froment – 310 *kile* = 7.750 [aspres] ; orge – 70 *kile* = 1.050 [aspres] ; avoine – 143 *kile* = 1.783 [aspres] ; millet – 5 *kile* = 60 [aspres] ; vesces – [3] *kile* = 33 [aspres] ; lentilles – 20 [aspres] ; fèves – 4 *kile* = 160 [aspres] ; faséoles – 4 *kile* = 160 [aspres] ; dîme sur les vignes 1.814 [aspres], 5 aspres par *dönüm* ; potagers – 1.544 [aspres] ; ruches – 100 [aspres] ; coton – 28 [aspres] ; lin – 66 [aspres] ; droit sur les moutons – 100 [aspres] ; porcs – 104 [aspres] ; *ispenğe* = 4.359 [aspres].

Revenu : 19.141 aspres.

Maisons : 150 ; célibataires : 21 ; veuves : 14 (93).

Capitation : 14.669 aspres.

[Droit de] *ğerīb* (94) : 5.108 [aspres].

Total général, capitation comprise : 38.919 aspres [recte 38.918].

CNRS – Paris. Nicoară Beldiceanu.

(92) Dans le texte «evlād». Le vocable a non seulement le sens «d'enfants», mais aussi celui de «descendants» : J. W. Redhouse, *A Turkish and English Lexicon*, Constantinople, 1921, p. 265.

(93) En réalité il n'y a que treize veuves : *TT 3*, p. 193.

(94) Cf. *supra*, sect. III, § 2.

DATING THEODORET'S *CHURCH HISTORY* AND *COMMENTARY ON THE PSALMS*

1. THE *CHURCH HISTORY*

It is an apparent anomaly in the history of historiography that church history in the mould cast by Eusebius of Caesarea never caught on in the west. Jerome introduced the west to the Eusebian style of chronicle but he baulked at doing the same for Eusebius' *Church History*, and so someone else had to be persuaded to take up the task – Rufinus of Aquileia. Furthermore, unlike the east, nobody appears to have bothered to continue the history of the Church from where Rufinus left off. When Cassiodorus came to fill the gap in the later sixth century he decided to follow the example of Theodore Anagnostes at Constantinople and have translated into Latin a digest of the church histories of three Byzantine mid-fifth century continuators of Eusebius : Socrates, Sozomen and Theodoret – the two former being learned lawyers, the latter a bishop (1). The resultant *Historia Tripartita* proved to be a popular one in the middle ages (2). The inevitable consequence of this was that the distinctive works of Socrates, Sozomen and Theodoret never did become known in the west.

Another serious legacy of the Cassiodoran project was the assumption that because the works of Socrates, Sozomen and Theodoret could be so readily blended then they must have been similar in approach and content and largely repetitive. Even today

(1) For details : J. J. O'DONNELL, *Cassiodorus* (Berkeley, 1979), 215-217. More generally : B. CROKE and A. EMMETT, *Historiography in Late Antiquity : An Overview* in B. CROKE and A. EMMETT, *History and Historians in Late Antiquity* (Sydney, 1983), 5-7 ; B. BALDWIN, *Greek Historiography in late Rome and Early Byzantium*, in *Hellenika*, 33 (1981), 60.

(2) M. L. W. LAISTNER, *The Value and Influence of Cassiodorus' Ecclesiastical History*, in *Harvard Theological Review*, 41 (1948), 51-67 (reprinted in *The Intellectual Heritage of the Middle Ages* (Ithaca, 1957), 22-39).

we tend easily to fall into the trap of thinking that Socrates, Sozomen and Theodoret cover much the same ground in a wasteful sort of way (3). The fact is, however, that they were quite distinct and independent historians who doubtless expected their *Church Histories* to be treated accordingly ; and even though all three were close coevals the nature of the literary relationship between them (if any) needs to be carefully determined. Although there is a good deal of work to be done here, it now seems clear that Socrates wrote before Sozomen and that the latter made considerable use of the former. Sozomen's *Church History* was completed in 443 (4) and that of Socrates not too long before (5). What has always been less certain, however, is just how the work of Theodoret stood in relation to those of Socrates and Sozomen. It is recognised that Theodoret did not merely copy Socrates and/or Sozomen but clearly made independent use of the sources common to all three church histories (6). If, however, we are ever to be able to speak more confidently about the literary relationship between Theodoret and both Socrates and Sozomen then we need to be as certain as possible of exactly when Theodoret's *Church History* was written.

Since there are no external testimonies to the date of Theodoret's work we are forced to rely on the evidence of the *Church History* itself. Unfortunately, though, at least for our purposes here, Theodoret is a quite unreliable source. The author's paramount concern was clearly to illustrate the essential virtues and vices of the characters in his *History*, and to consistently achieve this purpose he was unscrupulous in distorting and disregarding chronology. The result is that we find, for example, that Arius' death is placed almost a decade too soon (i.13) as is the election of Ambrose to the see of Milan (iv.6) ; the famous Theodosian massacre at Thessalonika in 389 is placed before the 387 riots at Antioch (v.19), while the

(3) Noted by R. A. MARKUS, *Church History and the Early Church Historians*, in *Studies in Church History*, 11 (1975), 8-9.

(4) The latest datable event seems to be a reference to a journey of Theodosius II to Bithynia in the summer of 443 (*HE* prol.).

(5) The *Church History* actually ended in 439 (*HE*, vii.48). G. F. CHESNUT, *The First Christian Histories* (Paris, 1977), 168-169, advances the attractive suggestion that Socrates' history may have been written with a view to providing materials for the Theodosian Code published in February 438.

(6) *E.g* CHESNUT, *Christian Histories*, 201-206.

successes of Theodosius I against the Goths are located before his elevation to the throne in 379 (v.5). Of the three contemporary church histories, that of Theodoret is the least "secular" being almost exclusively concerned with ecclesiastical affairs (7). Likewise, he tends to incorporate his "secular" history into a purely religious context. His account of the campaign of Theodosius against Eugenius in 394, for instance, is unique in its miraculous approach with the description of the vision of John and Philip (v.24). When confronted with a situation in which Theodoret provides the only source, or a unique version, one is therefore entitled to be suspicious and cautious.

Although prone to generality, Theodoret does occasionally provide some contemporary geographical and administrative signpost in the course of explaining particular events (*e.g.* i.6, i.10, i.26, ii.4, iii.10, v.17, v.28) but none of these (with one exception discussed below) helps us date the history with any precision. Nonetheless, the text does give rise to two clear *termini* : it must have been written after 27 January 438 since it mentions (v. 36) the arrival in Constantinople on that day of the remains of the former patriarch St. John Chrysostom (8) ; on the other hand, it must have been written before the death of Theodosius II on 28 July 450 since it refers to Theodosius as the 'presently ruling emperor' (*ὁ νῦν βασιλεύων*) (9). Given this evidence the tendency in recent times has been to locate the history towards the latter end of this period in 449/50, that is to say well after the histories of Socrates and Sozomen (10). More recently, however, this precision has been seriously questioned with the result that once again we are left with nothing more certain than the original set of *termini* a decade apart. At the same time it is firmly proposed that Theodoret wrote the *Church History* only after 442, that is to say after Socrates and

(7) F. WINKELMANN, *Die Kirchengeschichte im oströmischen Reich*, in *Byzantinoslavica*, 37 (1975), 178.

(8) SOCRATES, *HE*, vii.45.

(9) *PLRE*, II (1980), 1100, s.v. 'Theodosius 6', for sources on the death of Theodosius.

(10) *E.g.* J. QUASTEN, *Patrology*, vol. III (Utrecht/Antwerp, 1963), 551 ; L. PARMENTIER and F. SCHEIDWEILER (ed.), *Theodoret Kirchengeschichte*, 2nd edn. *GCS* (Berlin, 1954), XXV-XXVI.

possibly after Sozomen too [11]. Being so certain that Theodoret's history post-dated that of Socrates would be a helpful basis for evaluating the relationship between the two historians. Unfortunately, however, the *terminus post quem* of 442 is not at all convincing, at least not for the reasons advanced, and the question cannot therefore be regarded as closed.

I

To begin with, it has been suggested that Theodoret cannot have written after August 449 since he speaks (*HE*, v.36.4) of Theodosius II's "sisters" [12]. Of the emperor's sisters Flaccilla died in 431 [13], Arcadia in 444 [14] and Marina on 3 August 449 [15] while Pulcheria lived until July 453 [16]. After 3 August 449, one could no longer make reference, strictly speaking, to the "sisters" of Theodosius so that must be the *terminus ante quem* [17]. There is no logical problem here ; but there may be a difficulty if, as it happens, Theodoret is referring in this passage to the reign of Theodosius in general rather than to any particular point during it. The piety of the Theodosian household, when the court became a virtual monastery, was unusual and renowned during its time and invariably commented on [18]. Theodoret could hardly fail to do so and this passage offers the perfect and only occasion for him to discuss the virtue and religiosity of the Emperor and his sisters. Although it is impossible to be definite about the matter, the fact that Theodoret appears to be

(11) G. F. CHESNUT, *The Date of Composition of Theodoret's Church History*, in *Vigiliae Christianae*, 35 (1981), 245-252.

(12) A. GÜLDENPENNING, *Die Kirchengeschichte des Theodoret von Kyrrhos : Eine Untersuchung ihrer Quellen* (Halle, 1889), 22-23.

(13) *PLRE*, II, (1980), 473 s.v. 'Flaccilla 2'.

(14) *PLRE*, II, (1980), 129 s.v. 'Arcadia 1'.

(15) *PLRE*, II, (1980), 723 s.v. 'Marina 1'.

(16) *PLRE*, II, (1980), 930 s.v 'Aelia Pulcheria'.

(17) CHESNUT, *Vig. Chr.* (1981), 249 following GÜLDENPENNING, *Theodoret*, 22-23.

(18) See K. HOLUM, *Family Life in the Theodosian House*, in *Kleronomia*, 8 (1976), 280-292 and *Theodosian Empresses* (Berkeley, 1982), 91-96 ; E. D. HUNT, *Holy Land Pilgrimage in the Later Roman Empire AD 312-460* (Oxford, 1982), 223-226

speaking in general terms of the emperor's "sisters" does suggest that the reference should not be pressed into service as a certain *terminus ante quem*. It would be prudent to search for firmer evidence but there appears to be no such date which can be posited earlier than 28 July 450, the death of Theodosius II.

As for the *terminus post quem*, however, it is argued that the Persian war referred to in *HE*, v.37 can only be that which terminated in 441 – hence the *Church History* cannot have been written before 441/2 ([19]). Admittedly this particular passage of Theodoret is a notoriously difficult one, but on balance it would appear that it actually describes not the 441 war but a previous war with the Persians *in* the early 420s. This was the opinion of Otto Seeck, a scholar who was never hasty or careless about such matters ([20]). In dismissing Seeck's reconstruction one is obliged to disregard solid primary evidence, not to mention much recent research. In the light of this situation it is worth restating the account of Seeck and reinforcing it with fresh argumentation.

Theodoret *HE*, v.37 begins with a description of the solemn translation into Constantinople of the remains of John Chrysostom on 27 January 438. The emperor's effusive piety on this occasion prompts Theodoret to dilate further on the intense religious activity of the Theodosian court : God protected the orphaned emperor and his realm from invasion and sedition. For their part the emperor and his sisters never cease to praise the Lord and study his holy word. The emperor is therefore a kind and clement man of unwavering faith. Theodoret then volunteers an example to substantiate his point, and follows it up with another in the same spirit. This latter was a law designed to inflict utter destruction on the remains of pagan shrines (*Cod. Theod.*, xvi.10.25 : 14 November 435).

The concrete benefits of such dutiful faith and piety emanating from these examples or "the fruits from this seed", as Theodoret puts it in a favourite phrase of his (cf. i.14, iv.2, v.7, v.18), are continually being enjoyed by the emperor. It is the precise instances of such fruits that primarily concern us here. Firstly, the Hun king

(19) GÜLDENPENNING, *Theodoret*, 21-22 ; CHESNUT, *Vig. Chr.* (1981), 249 and 252.

(20) O. SEECK, *Geschichte des Untergangs der antiken Welt*, vol. VI (Stuttgart, 1920, reprinted 1966), 86-87.

Rua is described as invading Thrace and threatening to level the imperial capital but the Almighty assists the emperor by sending a thunderbolt and storm to dissolve Rua and his marauding party. As explained elsewhere, Rua was not killed in any invasion of Thrace but died in his home territory beyond the Danube in 434 (21). What Theodoret offers here is a garbled account of Rua's invasion of Thrace in 422 but since it suits his literary purpose of illustrating the results of Theodosius' piety then he is quite prepared to take liberties with the truth. *HE*, v.37 is clearly not to be regarded as a paragon of historical accuracy.

The other instance cited by Theodoret to illustrate the earthly benefits of Theodosius' faith and piety is an equally tendentious one in which God halts the advance of the Persian army by sending torrential rain and hail, thereby providing the Romans with a respite to get their troops into position. The whole incident needs closer analysis. It has several successive components :

(A) The Persians learn that the Romans are militarily preoccupied (*τὴν Ῥωμαίων ἀσχολίαν*), so they seize the opportunity to invade Roman territory.

(B) The invasion is facilitated by the fact that in trusting to the durability of an unspecified peace treaty Roman generals and troops have been transferred away from the East to other fronts (*εἰς ἑτέρους πολέμους*). The Persian invasion therefore violated the treaty.

(C) The Persian advance is halted for twenty days by heaven sent rain and hail during which time the Roman generals were able to return (*ἕως οἱ στρατηγοί τε ἀφίκοντο καὶ τοὺς στρατιώτας συνήθροισαν*).

(D) God's providence was also demonstrated in an earlier encounter with the Persians, while the Persian king Vararanes (or Vahram) was besieging Theodosiopolis (Resaina) in Mesopotamia.

(E) Just when the city's resistance was wilting the bishop Eunomius took charge of a ballista known as 'St. Thomas'. Its enormous stone found its mark and pulverised a blasphemous Persian general. Immediately the Persian king admitted defeat and made peace.

(21) B. CROKE, *Evidence for the Hun Invasion of Thrace in A.D. 422*, in *Greek, Roman and Byzantine Studies*, 18 (1977), 349-357.

As with the previous incident involving Rua the challenge here is to establish the historicity of Theodoret's account, bearing in mind his tendency to generalisation and distorted chronology in describing secular affairs. It has been argued that the first incident – (A), (B), (C) – fits the war fought between the Romans and the Persians in the early 440s, while the other incident – (D), (E) – took place during the only other encounter with the Persians in the reign of Theodosius just twenty years previously. So the Persian war described in (A), (B) and (C) becomes the last datable event in Theodoret's *Church History* (22).

II

The evidence, however, leaves little doubt that this interpretation is erroneous. Above all, the circumstances described by Theodoret do not correspond to the historical reality. It is true that in 441 a peace was settled on with Persia in conclusion of a recent war with the Romans (23); but the war had actually broken out early in 440 and was at its peak later in that year (24). As noted, the ensuing peace was agreed on in 441, possibly in the earlier part of the year. The conflict was certainly well and truly settled by June 441 (25). It was just about at the time the peace was being worked out, or perhaps soon after, that the Hun invasion of Thrace was launched (26). When the Persian war began in 440 the Romans were not therefore "occupied with other wars", nor were armies translated to the East for this particular war and later transferred back again from the

(22) GULDENPENNING, *Theodoret*, 21-22 and M. BROK, *Touchant la date du commentaire sur le Psautier de Théodoret de Cyr*, in *Revue d'histoire ecclésiastique*, 44 (1949), 555-556; now followed by CHESNUT, *Vig. Chr.* (1981), 249.

(23) MARCELLINUS, *Chronicon*, s.a. 441.1 (ed. MOMMSEN, *MGH., AA.*, XI, 80).

(24) ELISHA VARTABED, *History of the Armenians*, I (ed. V. Langlois, *Collection des historiens de l'Arménie*, vol. 2 (Paris, 1869, 184); MOSES OF CHORENE, *History of the Armenians*, iii.67 (Langlois, 172); MICHAEL THE SYRIAN, *Chron.*, viii.14 with J. B. BURY, *History of the Later Roman Empire*, 2nd edn. (London, 1923), vol. 2, 6 and E. STEIN, *Histoire du Bas-Empire*, vol. I (Paris, 1959), 291-292.

(25) *Nov. Theod.*, v. 3 with O. J. MAENCHEN-HELFEN, *The World of the Huns* (Berkeley-Los Angeles, 1973), 109.

(26) MARCELLINUS, *Chronicon*, s.a. 441.1 (ed. MOMMSEN, *MGH., AA.*, XI, 80) with MAENCHEN-HELFEN, *Huns*, 109-110.

East. At the time of the Persian war of 440/441 Anatolius was the *magister militum* in the East (27). He had been there for years and was to remain for years longer. Of the other identifiable *magistri militum* at precisely this time, one of the *magistri militum praesentales* – Ariobindus – appears to have remained near Constantinople except to act as one of the commanders on the expedition against the Vandals in 441 (28); the other – Aspar – likewise appears to have been confined to a sphere of activity which never took in the Persian frontier (29). He was sent to fight the Huns in Thrace in 441/2. Consequently there is no indication that in 440/441 any troops or generals were moved to the Persian frontier to supplement the army of the Eastern commander Anatolius. So Theodoret would not appear to be referring to that war at all.

By contrast, the previous war with the Persians does appear to correspond completely and exactly with Theodoret's account. When war broke out in 420 the Romans employed a significant operation, transferring troops from Illyricum and Thrace to the East (30). A Roman victory was celebrated at Constantinople in 421 and the peace was apparently originally agreed on towards the end of the year (31). In the early part of 422 the Huns had capitalised on the below-strength defences of Thrace and invaded Roman territory (32). By March 422 the contingents transferred to the East were in the

(27) *PLRE*, II (1980), 85 s.v. 'Fl. Anatolius 10' with B. CROKE, *Anatolius and Nomus : Envoys to Attila*, in *Byzantinoslavica*, 42 (1981), 161-162.

(28) *PLRE*, II (1980), 145 s.v. 'Fl. Ariobindus 2' ; A. DEMANDT, *RE*, Suppl. XII (1970), 752-753 s.v. 'magister militum' ; O. SEECK, *RE*, II, 841 s.v. 'Areovindus 1'. The argument that the Roman generals were preoccupied with the Vandal campaign when the Persians invaded (GULDENPENNING, *Theodoret*, 22 ; BROK, *RHE* (1949), 555) is demonstrably wrong. The campaign had not yet begun by 6 March 441 (*Nov. Theod.*, vii.4).

(29) *PLRE*, II (1980), 166 s.v. 'Fl. Ardabur Aspar' ; DEMANDT, *RE*, Suppl. XII (1970), 749-750 ; O. SEECK, *RE*, II, 607-608 s.v. 'Ardabur Aspar 2' ; Croke, *Byzslav.* (1981), 159, n. 6.

(30) THEOPHANES, A. M. 5943 (ed. de Boor, 104) with K. HOLUM, *Pulcheria's Crusade A.D. 421-22 and the Ideology of Imperial Victory*, in *Greek, Roman and Byzantine Studies*, 18 (1977), 162-163.

(31) *Chronicon Paschale* (ed. Dindorf), 579.

(32) MARCELLINUS, *Chronicon*, s.a. 422.3 (ed. MOMMSEN, *MGH.*, *AA.*, XI, 75) with CROKE, *GRBS* (1977), 347-367.

imperial capital en route back to Thrace (33); and the peace was finally ratified later in the year (34).

It is in this context that some sense can be made of Theodoret's description : it is highly likely that, when the troops were transferred to Thrace where the Romans were engaging the Huns (*i.e.* when the Romans were occupied with other wars), the Persians would seize the opportunity to ravage Roman territory once again, in violation of the recent treaty. This was basically the interpretation of Seeck and it makes good sense. There are, nonetheless, two other considerations which lend further weight to this interpretation. Firstly, if Theodoret had the 440/441 war in mind here it is rather odd to say that the Persians invaded precisely because the Roman reinforcements were withdrawn after the peace since by then the peace and the subsequent return of the Roman troops had happened nearly twenty years ago. Secondly, if Theodoret meant the 440-441 war, and was therefore writing after it, it is unusual that he should refer to it simply as 'The Persian War' naturally expecting his audience to understand which one. The fact is that, as posterity quickly noted, the 420/422 war was known as *the* Persian War, an event that gave rise to several literary encomia including one from Eudocia, wife of Theodosius II (35).

Still, the decisive element in the argument for a post-441 date for Theodoret's *Church History* is taken to be the implications of the statement that Vahram's siege of Theodosiopolis took place in the previous war, an episode that can only belong to 421 because Vahram was in his grave by 440 (36) : by saying that this incident took place "in the former war" (ἐν τῷ προτέρῳ πολέμῳ). Theodoret clearly locates the first incident at some later time and the only possible time, so it is argued, is the war of 440/441 (37). Yet, as we have already seen, the details of the situation as described by Theodoret can *only* fit the 420/422 war. Given this fact, one is

(33) *Cod. Theod.*, vii.8.13 with HOLUM, *GRBS* (1977), 169.

(34) We have the reliable independent evidence of Marcellinus that the Persian peace post-dated the war in Thrace (*Chronicon*, s.a. 422.4 [ed. MOMMSEN, *MGH.*, *AA.*, XI, 75]).

(35) See HOLUM, *GRBS* (1977), 171 for details.

(36) *PLRE*, II (1980), 1150 s.v. 'Varanes Gororanes'.

(37) GÜLDENPENNING, *Theodoret*, 21-22 ; CHESNUT, *Vig. Chr.* (1981), 252.

therefore obliged to believe that when Theodoret says "in the former war" he means in the 420/422 war – *the* Persian war – but uses πόλεμος in the common general sense of 'skirmish' or 'battle' ; or else he is referring back from an isolated incident after the peace agreement of 421/422. It does not necessarily follow that he can only be referring back from a later war, in the formal sense of a period encompassed by an official declaration and resolution of hostilities.

Consequently, the later incident in which the Persian army was impeded by the elements must have taken place late in 421 or in 422. In any event, Theodoret leads us to believe that this foray – an attempt to take advantage of a temporary Roman weakness – came to nothing ; that is it was an unsuccessful violation of the recent peace or truce not a new outbreak of war, nor did it in any sense mark the end of the war. The military equilibrium was soon restored. At best Theodoret's account is inconclusive. The fact that this skirmish took place after the peace agreement makes perfect sense of dating the siege of Theodosiopolis 'in the former war' bearing in mind the normally drawn out period in the fifth-century between the initial agreement and final official ratification of a treaty. It would not make much sense in that circumstance for Theodoret to have said 'in the same war', or 'this war' once the peace had intervened.

III

A more detailed consideration of the course of the 420-422 war itself and its aftermath, in so far as that can be determined from an essentially tendentious source tradition, will help to elucidate the matter further.

As a result of continued persecution of Christians in Persian territory, particularly in Armenia, Christians began to take refuge in the Roman Empire. Towards the end of the reign of Isdigerdes (or Yazdgard), in 420, such refugees were assisted by a Saracen phylarch named Aspebetus who owed his position to the local Roman general, Anatolius (38). Not long after, persecution appears

(38) Cyril. of Scythopolis, *Vita Euthymii*, 10 with Holum, *GRBS* (1977), 156. It is sometimes claimed that this information is untrustworthy on the grounds

to have intensified in the reign of Yazdgard's son Vahram. The severity of this renewed persecution prompted action on the part of the Roman authorities. "Pulcheria's crusade" which ensued was designed to retaliate against the Persians and ensure an end to the persecutions (39).

The campaign against the Persians was launched on a massive scale. To reinforce the army permanently stationed in the east under the *magister militum* Anatolius, the praesental army under the Alan general Ardaburius was also sent to the east and it appears that Ardaburius, technically the more senior general, was placed in overall charge of the campaign (40). Advancing from the frontier base of Amida (Diyarbekir) he penetrated into Persian Arzanene then moved back into Mesopotamia and laid siege to Nisibis (Nusaybin) after the Persians threatened Roman territory in order to distract Ardaburius from Persian soil (41). Meanwhile, Anatolius had marched north into Persarmenia where he was engaged in the construction of the fortress of Theodosiopolis (Erzerum) (42). Before long the Persian king Vahram had won back the initiative at Nisibis. He apparently repelled the army of Ardaburius and then pushed deeper into Roman territory and besieged Mesopotamian Theodosiopolis (Resaina) (43). It was probably at this point that the Saracen allies of the Persians threw themselves into the Euphrates, if we can believe Socrates' miracle story (44).

that Anatolius could not have been *magister militum per Orientem* at the time (*e.g.* *PLRE*, II (1980), 169 s.v. 'Aspebetus *qui et* Petrus' cf. 1058 s.v. 'Terebon 1'). Apart from the fact that there is no need to doubt the tenure of Anatolius as *mag. mil. per Or.*, in 420 (see n. 45 below), there is every chance this information is perfectly correct. After all, Cyril says explicitly that he acquired the information from Aspebetus' own great grandson (cf. *PLRE*, II (1980), 1058 s.v. 'Terebon 2').

(39) HOLUM, *GRBS* (1977), 153-172 and *Theodosian Empresses*, 101-111.

(40) THEOPHANES, A. M. 5943 (ed. de Boor, 104); SOCRATES, *HE*, vii.8, with DEMANDT, *RE*, Suppl. XII (1970), 747 ff. and O. SEECK, *RE*, II, 606-607 s.v. 'Ardabur 1'.

(41) SOCRATES, *HE*, vii.18.9-14, 20 with SEECK, *Geschichte*, 85.

(42) MOSES OF CHORENE, *History of Armenia*, iii.56-59 (Langlois, 164-167).

(43) THEODORET, *HE*, v. 37.6-10.

(44) SOCRATES, *HE*, vii.18.23. SEECK, *Geschichte*, 85 puts the Saracen episode earlier. Incidentally, it is worth noting that even Güldenpenning originally wondered whether this in fact was the same incident as that reported by Theodoret *HE*, v.37 (*Geschichte des römischen Reiches unter der Kaisern Arcadius und Theodosius II* (Halle, 1885), 250, n. 53).

In addition this may also have been the setting for the encounter between Vahram and Anatolius (45) after which a victory was announced at Constantinople and the troops sent from Thrace prepared to return (46). Clearly the army of Ardaburius was more urgently required in Thrace.

Our fullest contemporary source for these events, Socrates, tells us that he elects to pass over several major episodes including the victory of the Roman *comes foederatorum*, a Goth named Ariobindus, in single combat with one of the Persian king's picked warriors. Later Byzantine accounts built this contest into a veritable legend linking it with the Persian king's decision to make peace with the Romans which in turn came to be associated with the subsequent peace settlement involving the general Procopius (47). Indeed by the early seventh century it was thought that Ariobindus'

(45) PROCOPIUS, *Wars*, i.2.11-15 (cf. THEOPHANES, A. M. 5921 [ed. de Boor, 87.8-17] implying that Procopius succeeded Anatolius). Anatolius apparently succeeded Maximinus who was killed in some insurrection in 420 (MARCELLINUS, 420.2 [ed. MOMMSEN, *MGH., AA.*, XI, 74] cf. *PLRE*, II (1980), 741 s.v. 'Maximinus 2'). It is worth explaining here (thereby merely elaborating on HOLUM, *GRBS* (1977), 169, n. 66) that there is no reason for the widespread refusal to accept this report of Procopius of Caesarea and indeed that Anatolius was even *mag. mil. per Or.*, in 420/421, as evidenced for example by the irresponsibly sceptical account in *PLRE*, II (1980), 84-85 s.v. 'Anatolius 10', cf. 1150-1151 s.v. 'Vardan'. In addition to Procopius, there is the independent evidence of Cyril of Scythopolis (see n. 38 above) but most decisively the detailed account in the Armenian historian Moses of Chorene who quotes a letter to Anatolius as *mag. mil. per Or.* while Atticus (d. 426) was bishop of Constantinople and clearly datable to 420/421 (*Hist. Arm.*, i.57 [Langlois, 165]). Then there is a letter from Theodosius to the Armenian bishop Sahag detailing his plans for the construction of Theodosiopolis in Armenia (*ibid.*) which Anatolius immediately proceeded to have built (*Hist. Arm.*, i.59 [Langlois, 166] in 421 not long after the death of Yazdgard I, in 420 (cf. *RE*, VA (1934), 1924 ff. s.v. 'Theodosiopolis').

(46) HOLUM, *GRBS* (1977), 169.

(47) MALALAS (ed. Dindorf), 364 and frag. Tusc., 3 (*PG*, 85, 1816-1817). Malalas' account, which passed into the Byzantine tradition (cf. THEOPHANES, A. M. 5997 [ed. de Boor, 145.21], CEDRENUS, I.599), is completely astray. It begins by dating the Ariobindus episode to the reign of King Blasses (Valas) (484-488) and concludes with the statement that the emperor rewarded Ariobindus for his feat by making him a consul. It was to be another twelve years (434) in fact before Ariobindus became consul.

homonymous grandson in the time of Anastasius was 'Areobindus the Great the lone-fighter in Persia' (48).

When Socrates resumes his account, after a short digression (vii.20) on the incredible speed of the courier Palladius in bringing news of the Persian war to Constantinople, the war is over and the protracted Byzantine diplomatic process is set in motion. Firstly the emperor sent out his *magister officiorum* Helio to finalise the terms of peace (a task traditionally falling to that official) together with the sophist Maximinus (49). By this stage Anatolius disappears from the scene and it is likely that he too returned to Constantinople with Ardaburius for he was soon replaced as *magister militum per Orientem* by Procopius (50). According to Socrates the new general Procopius was successful in defeating a hostile attack by the 'Immortals'. It is not unlikely that this was the very incident referred

(48) *Chronicon Paschale* (ed. Dindorf), 594.9.

(49) SOCRATES, *HE*, vii.20.3. Although this Maximinus is said to be the associate of Ardaburius it does not necessarily mean that Ardaburius was still in the east when Helio was sent. In fact if he were still there as commander-in-chief it would be unusual for him to be overlooked in establishing the details of the treaty.

(50) Procopius' career presents us with another prosopographical problem inadequately covered in *PLRE*, II (1980), 920 s.v. 'Procopius 2'. Turning first to our most reliable contemporary source Socrates (*HE*, vii.20.5-11) we find that Procopius was sent out from Constantinople as *mag. mil. per Or.* after the original cessation of hostilities and during the process of negotiating the terms of the peace. This would appear to mean that Procopius succeeded Anatolius as *mag. mil. per Or.* late in 421 or early in 422. In the later Byzantine tradition his involvement in the skirmish with the 'Immortals' and the subsequent peace settlement with Vahram (SOCRATES, vii.20) is conflated with the earlier single-combat victory of Ariobindus (*e.g.* MALALAS [ed. Dindorf], 364) but the tradition does consistently record Procopius as *mag. mil. per Or.* at the time. The complicating piece of evidence is contained in SIDONIUS' *Panegyric* on Procopius' son, the western emperor Anthemius. SIDONIUS (*pan. Anth.*, 75-93) says that Procopius only became *mag. mil. per Or.* after returning from the Persian war in 422 (*pan.* 89), testimony unequivocally preferred in *PLRE*, II (1980), 920 s.v. 'Procopius 2'. Yet it is difficult to accept the statement of a Gallic panegyrist writing a generation later against the precise evidence of Socrates, even allowing for the former's obvious exaggeration of Procopius' role. It seems likely, in any event, that Procopius' involvement in the treaty in the first place as a military commander was due precisely to the fact that he was at that time the senior general in the East, that is *mag. mil. per Or.*

to by Theodoret. Procopius was a general newly appointed to the east who arrived after the peace terms were originally agreed on and the troops transferred but before the treaty's final ratification. He is reported to have arrived just in time to defeat the Persians which is paralleled by Theodoret's miracle story (*HE*, v.37) whereby rain and hail held up the Persian force until the Roman general could return.

So when one considers *HE*, v.37 in the context of events that unfolded during the Persian wars of 420/422 and 440/441 the evidence, such as it is, suggests that Seeck was correct after all – both incidents described by Theodoret (the siege of Theodosiopolis and the rain miracle) belong to the 420/422 campaign and the latter cannot be construed as referring only to the war of 440/441. The chief consequence of this situation is of course that 441/442 can no longer be held to provide a *terminus post quem* for Theodoret's *Church History*.

IV

Once again therefore we are back to 438 as the *terminus post quem*. All is not lost, however, for there are other indications scattered through the work. Firstly, and this is a significant point which does not appear to have been appreciated fully, Theodoret makes reference in the *Church History* to two other works he had previously written – the *Curatio Graecarum Affectionum* (*HE*, v.39) which was composed before 431 and perhaps even before 423 (51); and the *Historia Religiosa* (*HE*, i.6, iii.14, iv.22, 24) which is firmly dated to 444 (52). Consequently, on any reckoning the *Church History* cannot have been written before 444.

This decisive fact is reinforced by two other considerations. In introducing his account of the conflict between Ambrose and Theodosius I over the massacre at Thessalonika Theodoret happens to mention that at the time of writing Thessalonika is the headquarters of the Praetorian Prefect of Illyricum (v.17). Thessalonika only became the prefectural capital of Illyricum in the early

(51) P. CANIVET, *Théodoret de Cyr. Thérapeutique des Maladies Helléniques*, vol. 1 (Paris, 1958), 28-31.

(52) P. CANIVET and A. LEROY-MOLINGHEN, *Théodoret de Cyr, Histoire des moines de Syrie*, vol. 1 (Paris, 1977), 30-31.

440s after the Huns captured the previous capital, Sirmium, and forced the prefect to flee to Thessalonika where, within a few years, the city was refurbished as the new capital (53). It was perhaps not until the mid-440s, and certainly not before 442, that this move became recognised as permanent and could have registered in the consciousness of eastern bishops like Theodoret.

The other pointer to a date after 444 is the statement of Theodoret that as a result of the martyrdom of bishop Abdas at the hands of the Persians in 420 the resultant ill-effects have persisted for "thirty years" (v.38). If we were to take Theodoret literally here the *Church History* would need to be dated in 450 but before 28 July, the death of Theodosius, and that is by no means unlikely. However, since there remains at least the possibility that Theodoret's reference to the emperor's "sisters" (v. 36) puts the *terminus* at August 449 Theodoret's "thirty years" must be a round figure. If so, the actual number of years is likely to be closer to thirty than twenty. In other words, Theodoret would appear to be writing at a date around 445 or as late as July 449. Güldenpenning's original date of 448/449 may not be so wide of the mark after all.

That Theodoret's *Church History* is a work of the mid/late 440s rather than the early 440s is an important fact for it leaves no doubt that Theodoret's history clearly post-dates those of Socrates and Sozomen. While this has the effect of diminishing his literary independence as a church historian it removes any uncertainty that when Theodoret speaks in his introduction of recording ecclesiastical events "hitherto overlooked" (*Praef.*) he means those omitted by Socrates and Sozomen. To what extent he succeeded in this self-appointed task is open to question.

2. THE *COMMENTARY ON THE PSALMS*

The date of Theodoret's *Commentary on the Psalms* is directly related to the date of his *Church History*. This is because the passage in the *Church History* (v.37) referring to the Persian war of 420/422

(53) B. CROKE, *Hormisdas and the Late Roman Walls of Thessalonika*, in *Greek, Roman and Byzantine Studies*, 19 (1978), 251-258. Incidentally, Theodoret's failure to mention Eudocia may be yet another indication of a post 443 date for the *Church History* (HOLUM, *Theodosian Empresses*, 114).

appears to be paralleled in Theodoret's discussion of Psalm 17 : 14-15 (54).

Essentially the *Commentary* must have been written after 435, the date of Theodoret's treatise *On Providence* which is actually mentioned in his *Commentary* (55) and before 449 when the *Commentary* is mentioned among a list of his works (56). In the *Commentary* Theodoret remarks that in his generation God successfully deflected enemies from the north (Huns) as well as the Persians :

> 'These things happened frequently in our day, for in the wars which occurred recently the Lord destroyed with fire and hail the northern barbarians (*τοὺς ἀρκτῴους βαρβάρους*) who were advancing on us ; and he stopped in their tracks the Persians who had marched from the East just beforehand with the intention of capturing our cities without bloodshed. He prevented them going any further : some he sent to their death, others were scattered to spread the news of what had happened' (57).

The first of these incidents refers not to the death of king Rua in 434 but the repulsion of his invasion of Thrace in 422 (58) ; the second would appear to be the same incident referred to in *HE*, v.37 where the Persians were put to flight by the elements – that is to say both incidents can be dated fairly close together in 422. There is nothing in Theodoret's account to suggest a valid conclusion other than this. Moreover, the close coupling of these two incidents to illustrate the same point was doubtless suggested by them having actually occurred close together and so they came to be reported by Theodoret on two separate occasions.

What follows from this is that one can no longer suppose that the *Commentary* was written after 441. Instead, it could have been written any time after 435 and may well be a product of the 430s.

Sydney. Brian CROKE.

(54) BROK, *RHE* (1949), 552-556 ; CHESNUT, *Vig. Chr.* (1981), 252.
(55) *PG*, 80, 1389.
(56) *Ep.*, 82 (*PG*, 83, 1265) : Azéma II, 202.
(57) *Comm. in Ps.*, xvii.14-15 (*PG*, 80, 977).
(58) CROKE, *GRBS* (1977), 349-357.

THE MAKING OF THE JUSTINIAN DIPTYCHS

Of the more than thirty surviving diptychs issued by identifiable Roman and Byzantine consuls upon their appointment, those made for Justinian, ordinary consul of the East in 521 [1], are among the largest and the least ornate. In combination, these characteristics make them peculiarly suited to a study of the means by which carved ivories were produced in the fifth and sixth centuries. Apart from their intrinsic interest as objects of high quality, if we can understand how relatively uncluttered panels like Justinian's were prepared we will be in a better position to appreciate the complexity of other ivories, both pagan and Christian, decorated with elaborate political, religious and personal themes. Although this iconographical content has long been investigated and the consular diptychs in particular arranged in a chronological series that has till recently defied challenge [2], the relationship between their method of fabrication and the stylistic evolution that can be derived from such a datable sequence had not been investigated. The connection between style and technique is beyond dispute but, in contrast to other aspects of Late Antique and Early Byzantine art such as marble sculpture [3] and metalwork [4], the extent to which forms in

(1) R. Delbrueck, *Die Consulardiptychen und verwandte Denkmäler* (Berlin, 1929), nos. 26-28 ; W. F. Volbach, *Elfenbeinarbeiten der Spätantike und des frühen Mittelalters*, 3rd ed. (Mainz, 1976), nos. 25-27.

(2) See N. Netzer, *Redating the Consular Ivory of Orestes*, in *Burlington Magazine*, 125 (1983), 265-71 ; Alan Cameron and D. Schauer, *The Last Consul : Basilius and his Diptych*, in *JRS*, 72 (1982), 126-45 ; K. J. Shelton, *The Diptych of the Young Officer Holder*, in *Jahrbuch für Antike und Christentum*, 25 (1982), 132-71 ; A. Cutler, *'Roma' and 'Constantinopolis' in Vienna*, forthcoming in *Byzanz und der Westen. Studien zur Kunst des europäischen Mittelaters*, ed. I. Hutter (Vienna, 1984).

(3) N. Asgari, *Roman and Early Byzantine Marble Quarries of Proconnesus*, in *Proceedings of the Xth International Congress of Classical Archaeology* (Ankara, 1978), I, 467-80.

(4) E. Folz, *Zur Herstellungstechnik der byzantinischen Silberschalen aus dem Schatzfund von Lambousa*, in *Jahrbuch des Römischgermanischen Zentral-*

ivory result from the nature of the material and the methods applied in working it has remained unconsidered (5).

Recent scholarship has been reticent on such subjects as the origin of the material used in consular diptychs, the methods by which these relatively very large plaques were obtained, the relationship between craftsmen in ivory and other types of sculpture, and the identity of the "hands" at work in their production. But this proper caution has not eliminated from consideration the generalizations and conjectures in the older literature that continue to bedevil our understanding of Late Roman and early Byzantine ivory production. O. M. Dalton, for example, declared that the material used in consular diptychs was largely Indian (6). G. Williamson asserted that the extraordinary size of these panels was obtained by cutting "from the circumference of the tusk, somewhat after the manner of paring a cucumber, and then softened by means of phosphoric acid which renders the ivory soft and nearly plastic" (7). Basing himself on a medieval handbook, W. Maskell supposed that a mixture of

museum, II, 22 (1973), 221-45 ; K. EICHER, *Die Produktionsmethoden der stadtrömischer Sarkophagfabrik in der Blüterzeit unter Konstantin*, in *Jahrbuch für Antike und Christentum*, 24 (1981), 85-113.

(5) Ivory and its carving are omitted, for example, from the otherwise comprehensive survey of *Roman Crafts*, ed. D. Strong and D. Brown (New York, 1979). While valuable for its stylistic and iconographical precisions, Shelton's recent "Young Office Holder" is faulty from the point of view of technique : see *e.g.*, notes 20, 25, *infra*. On the other hand, the section "Fabricacion de los Dípticos" in the long monographic article on the Apion diptych by J. M. Fernandez Pajares in *Asturiensia Medievalia* 4 (1981), 9-59, may be entirely disregarded. It is devoted not to technique but to assertions that 1. consular diptychs were made in the Hebdomon palace in Constantinople, and 2. they were made in series, stock-piled until needed and then insribed with the consul's name, etc. The first thesis is quite unverifiable and, on its face, improbable ; the second, originally proposed by E. CAPPS, Jr. (note 66 *infra*), ignores both the considerable differences between surviving ivories and the authority of established models in late antique and medieval art. For the Apion diptych, see section IV *infra*. The only mention of ivory workers in A. BURFORD, *Craftsmen in Greek and Roman Society* (London, 1972) relates to the constitutional organization of their *collegium*, known from a document of the Hadrianic period discussed in note 74 *infra*.

(6) O. M. DALTON, *Catalogue of the Ivory Carvings of the Christian Era in the British Museum* (London, 1909), xlvii, ff.

(7) G. C. WILLIAMSON, *The Book of Ivory* (London, n.d.), 12.

potassium sulphate, fossil salt and vitriol might suffice as a solution in which to soften and thus ultimately flatten large curved sections ([8]). A. Maskell suggested that except for the makers of "the less beautiful consular diptychs" late Roman ivory workers were the same artists as carved sarcophagi and other objects in stone ([9]). And, although he had examined only one of the three Justinian diptychs, Delbrueck did not hesitate to ascribe them all to the same hand ([10]).

It is not my intention to refute each of these statements made by scholars who had handled a large number of the most important ivories of the fifth and sixth centuries ; indeed, some of them are of such an order of generality that they cannot be refuted. But it may be that an examination of three of the major examples – the diptychs singled out by Delbrueck as the work of one artist – can show that ivory production in this period was a good deal more diverse than has been supposed and that therefore propositions about it need to be tested against specific pieces and in a closer manner than has heretofore been the case.

I

In the second half of the fifth century, a distinct propensity to increase the overall length of consular diptychs is apparent ([11]). This tendency continued in the sixth century, so that a progression from the longest (38.6 cm) ([12]) of the first datable group of diptychs – the

(8) W. MASKELL, *A Description of the Ivories Ancient and Medieval in the South Kensington Museum* (London, 1872), iv. For the probable origins of this recipe see ERACLIUS, *De coloribus et artibus Romanorum*, XVII-XIX, ed. and trans. A. ILG, *Hercalius von den Farben und Künsten der Römer* (Vienna, 1873), 67.

(9) A. MASKELL, *La sculpture en ivoire au commencement de l'ère chrétienne et de l'époque byzantine*, in *Gazette des Beaux-Arts*, 4th series, 2 (1909), 304.

(10) DELBRUECK, *Consulardiptychen*, p. 142. For his dependence on photographs for the study of the diptychs in Milan and New York, see pp. 142, note 1 and 143, note 1.

(11) DELBRUECK, *Consulardiptychen*, pp. 21-22.

(12) This and all subsequent measurements are my own. Variants on these figures are to be found in Delbrueck, Volbach and other authorities : generally I have found them to exaggerate slightly the dimensions of consular diptychs, usually as a means of "rounding off" these numbers. All ignore the difference in size between the two parts of a diptych where both panels are preserved, as well as the critical dimension of their respective thickness.

Areobindus series, of 506, in the Cluny Museum in Paris [13] – to the longer (40.9 cm) of the two Apion panels, of 539, preserved in the cathedral treasury at Oviedo [14], can be observed. All of the Justinian panels are slightly shorter. The largest would have been the diptych in the Metropolitan Museum (Figure 1) [15], each leaf of which now measures 35 cm but which, if we assume that they were framed like the other two specimens known, had an original length of about 37.9 cm [16]. The maximum length of the lone surviving panel – the front leaf [17] of the diptych – in the Bibliothèque Nationale (Figure 2) is 38.4 cm, while the diptych in Milan (Figure 3) [18] has a maximum length of 36.6 cm (front) and 36.8 cm (back). The implications of the fact that the shortest and the longest

(13) DELBRUECK, *Consulardiptychen*, no. 11. Only the back panel is preserved.

(14) DELBRUECK, *Consulardiptychen*, no. 32.

(15) J. C. ANDERSON in *Age of Spirituality. Late Antique and Early Christian Art, Third to Seventh Century* (New York, 1979), no. 50.

(16) DELBRUECK, *Consulardiptychen*, p. 142, accurately estimated the original length as "etwa 38 (cm)". The upper portion of the framing bands around the *tabulae*, and the entirety of the frames around the carved faces of the panels have been cut down, probably in order to serve as tongues to be inserted in the grooves of a bookcover. Assuming again that the proportions of the parts of the Metropolitan diptych were those of the panels in Milan and Paris, we can estimate that approximately .5 cm has been removed from the bottom of each of these panels. This estimate can be arrived at independently by comparing the distance between the present top of the panels and the top of the cuttings for their hinges with that between the bottom of these cuttings and the bottoms of the panels.

(17) Here and below, I follow Delbrueck's determination of which panel constituted the front of Eastern diptychs (*Consulardiptychen*, pp. 1, 16 and passim); as SHELTON, *Young Office Holder*, 142-43, has shown, this "rule" is applicable only to inscribed diptychs of the sixth century. However, I shall refer to this as the front panel and to its counterpart as the back panel. Delbrueck's abbreviations, V(ordere Deckel) and R(evers ? Rücke ?) can create confusion with the terminology of manuscript illustration in which r(ecto) and v(erso) refer to the two sides of a single leaf. For the inside faces of the panels, prepared for inscriptions, I use the term reverse. For the inscription on the reverse of the Paris leaf, see E. KANTOROWICZ, *Ivories and Litanies*, in *Journal of the Warburg and Courtauld Institutes*, 5, 1942, 56-58.

(18) O. ZASTROW, *Musei d'arti applicate. Gli avori* (in the series Musei e gallerie di Milano; Milan, 1978), no. 13. Zastrow dates this diptych to 518. Similarly wihtout reason, TARDY, *Les ivoires. Évolution décorative du Ier siècle à nos jours* (Paris, 1979), 8, assigns to the year 516 the Justinian leaf in Paris.

of the plaques cut for Justinian differ by nearly two centimeters will become apparent below.

The length of these panels thus approaches that of the Archangel Michael in the British Museum (Figure 20), at 42.8 cm the longest panel to have survived from Late Antiquity [19]. Delbrueck was the first to note the progressive increase in the length of diptychs down to and beyond the consulate of Justinian, but he failed to perceive – or rather misunderstood – some compelling evidence for this development. Particularly evident on the Metropolitan Museum's ivory is the diminution at the corners, on the "inside" edge when the diptych is arranged as in Figure 1, on the "outside" when looked at from the rear as in Figure 4. He believed these reductions to be man-made, the corners being deliberately rounded so that the panels should not strike each other when these very large diptychs were being closed [20]. Now, as any carpenter (indeed, anyone who has ever hung a door) will understand, there is no risk of this happening providing that the hinge is long enough ; and the adequacy of the craftsmanship in this respect is demonstrated both by the size of the cuttings where the hinges no longer survive (Figures 4, 5, 6) and by the hinges themselves where this original equipment is preserved [21]. Furthermore, were these diminutions a deliberate act on the part of the craftsman, it is strange that they should be least apparent on the diptych in Paris (Figure 2) which, as we have seen, is the longest of the Justinian panels.

Rather than being man-made, these reductions at the corners of the plaques are facts of nature, as their varying size and degree of curvature suggest. The diminished corners reflect not the craftsman's attempt to avoid damage to his sculpture but the inevitable result of his attempt to maximize the length of the sections that he cut. At one end of the panel they represent the narrowing of the

(19) *Age of Spirituality*, no. 481. The Archangel, on which see now D. H. WRIGHT, *Ivories for the Emperor*, in *Third Annual Byzantine Studies Conference. Abstracts of Paper* (New York, 1977), 7, measures 14.3 cm.

(20) *Consulardiptychen*, pp. 20-21. In this fantasy, Delbrueck is followed by SHELTON, *Young Office Holder*, 136, who adds a similarly superfluous hypothesis concerning the craftsman's wish "to reduce the potential leverage of one panel against another when a diptych was fully opened".

(21) As on the Probus diptych in Aosta and the Boethius in Brescia (DELBRUECK, *Consulardiptychen*, nos. 1, 7 and p. 19).

labial (lower) side of the tusk towards its tip ; at the other, and again on the labial side, the reduction is due to the diminishing amount of material available to the carver as he approaches the pulp cavity. This widens towards the base of the tusk where it intersects with the elephant's upper jaw bone. Longer plaque could have been cut from the tusk (22) but at their top and bottom they would have exhibited excessive curvature and unacceptable reductions in the width of panels intended to be rectangular. It is true that the corners of some diptychs show signs of having been worked : for example the straight cuts at the corners of the Apion diptych in the Oviedo (Figure 17) (23) and the London Archangel (24) are due to the craftsman's saw. But he was doing no more than tidying up after nature. The reason that "asymmetry" (as Delbrueck called it) is slight in early fifth-century diptychs but generally ever greater thereafter (25) is that generally ever larger plaques were employed. Nonetheless, curved corners are found not only on very long panels. The best proof that they were not made by the craftsmen to ensure ease in closing the diptych is that such corners occur on ivories in situations where no opening (or closing) was involved. Thus, while as a whole

(22) On the maximal and average size of tusks see L. GRODECKI, *Ivoires français* (Paris, 1947), 15 and H. H. SCULLARD, *The Elephant in the Greek and Roman World* (London, 1974), 18, 24.

(23) DELBRUECK, *Consulardiptychen*, no. 33.

(24) VOLBACH, *Elfenbeinarbeiten*, no. 109. As Dr. Boyde (note 29 *infra*) has kindly pointed out to me, at the upper right corner of this plaque, when seen in reverse, there is a small area of what dental histologists call cement, as opposed to the dentine that constitutes most of the panel. This shows that it comes from the jaw portion of the tusk and thus demonstrates the desire to cut the longest possible section.

(25) DELBRUECK, *Consulardiptychen*, p. 21. For examples, pp. 84, 103 and passim. A corollary to Delbrueck's misunderstanding of the reason for the curved inner corners on some diptychs also resulted in a misinterpretation of the *projecting* outer corners on others. He suggested (p. 20) that these projections were contrived to prevent a (hypothetical) closing-band, wrapped around both panels, from slipping off. In fact, as the reverse of the Paris Justinian (Figure 5) shows, the salient corners on the outside edge of the panel represent the natural curvature of the tusk from which it was carved and are mirrored by the inward curve of the inner edge which ends in reduced corners. Natural curvature is similarly responsible for the contours of both panels in the diptych of the "Young Office Holder", interpreted by Shelton, 137, as modifications on the part of the craftsman.

the composite Barberini leaf in Paris may have been a movable part of a diptych (26), its central panel was never intended to be lifted. Yet its lower corners are both reduced (27). Since this central panel measures only 20.1 × 13.4 cm, it is evident that "asymmetry" is a natural phenomenon and ultimately due neither to human intervention nor to the relative length of the tusk.

For an understanding of the production (as against the tastes of the patron) of carved ivory, it is not the length but the width and thickness of the Justinian plaques that are their most significant dimensions. The maximum width of the front panel of the Metropolitan Museum's specimen is 14.5 cm while that of the back is only a couple of millimetres narrower. These maxima are not only greater than those of the diptychs in Paris and Milan but also wider than the diameter of any tusk known to be taken from an Indian elephant (28). If the ancient and medieval recipes and their modern variants which suggest that curved plaques could be flattened (29) (and thus made broader) are false, the sections from which the panels in New York were derived must therefore have been cut from an African beast. One difficulty with this conclusion is that the ivory available to our craftsmen came not from the huge Bush

(26) DELBRUECK, *Consulardiptychen*, no. 48 ; *Age of Spirituality*, no. 28.

(27) The same is true of numerous ivories of other periods. See, for example, J. NATANSON, *Gothic Ivories of the 13th and 14th Centuries* (London, 1951), pls. 11, 14.

(28) The maximum width of the panel in the Bibliothèque Nationale is 13.4 cm and of those in Milan 12.5 cm. The widest plaques (16.2 cm) known are those on the diptych conventionally said to be that of Stilicho and Eucherius, an identification challenged by SHELTON, *Young Office Holder*, who dates the ivory to the end of the first quarter of the fifth century.

(29) PAUSANIAS, *Description of Greece*, V, 12, suggested that "the horn both of oxen and elephants can be by the action of fire made straight from round, and can in fact be turned into any shape". For a survey of medieval techniques for the softening and bending of ivory, see M. D. WYATT, *Notices of Sculpture in Ivory Consisting of a Lecture on the History, Methods, and Chief Productions of the Art* (London, 1856), 22-23. Williamson's belief that phosphoric acid could be used to soften curved sections (note 7 *supra*) was repeated in *Scientific American Supplement*, 73 (1912), no. 1886, p. 128. Dr. Alan Boyde, a dental histologist at University College, London, who was kind enough to advise me concerning the morphology of elephant tusks, reports that theoretically phosphoric acid might help to flatten very thin sections but certainly not those of the thickness of the Justinian plaques.

elephant (*Loxodonta africana*), which was apparently unknown in Antiquity [30], but from the smaller Forest elephant (*Loxodonta africana cyclotis*) whose tusks are smaller and straighter. Yet the lack of both longitudinal and material curvature – in short, the relative flatness – of the Justinian panels, when compared to other Late Antique and Early Christian plaques, argues for their origin in the tusks of a large Forest elephant. Such a source cannot be postulated for smaller ivories since the diameter of the plaque is the only valid criterion for a differentiation between species of elephant ivory [31]. Diptychs such as the Symmachorum and Nicomachorum [32] or the Metropolitan Museum's Peter and Paul [33], which exhibit marked curvature both vertically and horizontally, may have come from Indian tusks [34].

The characteristic that distinguishes most consular diptychs from other Late Antique ivories, and one that is almost never reported in the literature [35], is the thickness of their plaques. In this respect as

(30) SCULLARD, *The Elephant*, 23-31. See also the long and enlightening letter of the Rev. D. L. GRAHAM to the (London) *Times*, August 27, 1981, corroborating Scullard's view.

(31) Many nineteenth-century handbooks on ivory claim that species differentiation can be made on the basis of the color and/or the grain structure and density of ivory. In fact, this is possible only with "green", *i.e.* fresh, ivory. Environmental and other variables preclude such a distinction among museum specimens. For example, the colour of the reverse of both panels of the Milan diptych verges on buff while the obverses, exposed for exhibition, have lightened to a pale yellow.

(32) DELBRUECK, *Consulardiptychen*, no. 54.

(33) *Age of Spirituality*, no. 504.

(34) It may be germane to note that one African and one Indian elephant are depicted in the peristyle mosaic of the Great Palace in Constantinople (*The Great Palace of the Byzantine Emperors. First Report* [Oxford, 1947], pls. 31, 41) while those shown leaving the Ark in the sixth-century Vienna Genesis (W. VON HARTEL and F. WICKHOFF, *Die Wiener Genesis* [Vienna, 1895], pl. IV) are both Indians. An Indian elephant, accompanied by a figure bearing a tusk, also appears on the lowest panel of the Barberini ivory in the Louvre. For the sources of the material employed by ivory craftsmen, see A. CUTLER, *Observations on the Production of Carved Ivory in Late Antiquity and the Early Middle Ages*, in *Artistes, artisans et production artistique au Moyen-Age*. Rapports provisoires (Rennes, 1983), II, 945-53 A final version of this paper will appear in the *Actes* of this congress (Paris, 1985).

(35) An honourable exception: K. WEITZMANN, *Catalogue of the Early Medieval Antiquities in the Dumbarton Oaks Collection, III. Ivories and Steatites* (Washington, D.C., 1972), no 17 (Philoxenus).

in the overall length, increments are observable in the course of the fifth century. Where the Felix plaque of 428 ([36]) is 7 mm thick, each panel of the Boethius diptych (487) ([37]) measures 9 mm in this plane. This is the thickness at the frame of the Justinian plaque in Paris, while those in Milan measure 10 mm, a norm for most ambitious panels of the sixth century and a dimension shared alike by the back panel of the Metropolitan Museum's Justinian and the Archangel in the British Museum. The front plaque of the diptych in New York, however, measures 12.5 mm and, as such, is the thickest consular panel known ([38]). Indeed, this veritable slab of ivory is exceeded only by the massive blocks of which some of the so-called "imperial" diptychs were made ([39]).

To understand the significance of these dimensions, as of the length and width of the panels already discussed, it must be remembered that only about sixty per cent of a tusk yields usable ivory ([40]). Thus while the main panel of the Barberini leaf was made from some uniquely gigantic tusk, even large tusks do not often

(36) DELBRUECK, *Consulardiptychen*, no. 3. Here and below, the figures given represent the maximal thickness of the ivory.

(37) DELBRUECK, *Consulardiptychen*, no. 7.

(38) This discrepancy between the front and back of a consular diptych is not unparalleled. The front panel of the Zürich Areobindus (DELBRUECK, *Consulardiptychen*, no. 9), for instance, measures 10 mm while its counterpart is only 7 mm thick. The difference in colour between these two plaques – the back quite white and in a poor state of preservation, the front a warm ochre – even while the grain patterns match perfectly, is a classic demonstration of the unreliability of colour as a criterion for distinctions between the origin of plaques.

(39) The main panel of the Barberini ivory in the Louvre measures at least 36 mm in depth. I am grateful to Madame D. Gaborit-Chopin for permission to examine this and other ivories in her charge, but, since I was not allowed to remove the plaque from its setting, this figure is of course an estimate. Volbach slightly underestimates the thickness of the Empress panel in Vienna (*Elfenbeinarbeiten*, no. 52) when he reports that it is 1.75 cm thick. The fragments of the "imperial" diptych in Milan are considerably thinner (10 mm) but, as in the case of the Barberini, these peripheral panels were probably much less deep than the central plaque.

(40) Among the material discarded is the husk (up to 5 mm thick on large tusks), the excessively grainy dentine towards the base of the tusk, and portions immediately adjacent to the pulp cavity and the nerve canal. I have benefited greatly from the advice of M. Roger Bréjoux, of Paris, one of the last and most experienced importers of ivory and himself an ivory sculptor of distinction.

allow a workable slab more than 20 mm thick. When the craftsman cuts his section from the middle portion of the tusk (*i.e.* between the end of the pulp cavity and the start of the tip) – the portion that yields the most desirable ivory – he usually divides it longitudinally to remove traces of the nerve canal that runs from the end of the pulp cavity to the tip. Thus, slabs more than 10 mm thick are uncommon. The infrequency of the sections from which consular plaques, averaging 10 mm in thickness, were made will therefore be apparent.

However, the very existence of the Barberini leaf and the "Empress" panels in Florence and Vienna (41) shows that much thicker slabs were, on occasion, available. And the consistency of the grain patterns in each of our pairs of panels (New York and Milan) suggests that they were cut from the same slab. If this is the case, then obviously these slabs were thicker than the norm, measuring at least 30 mm thick for the Metropolitan Museum's diptych and at least 25 mm for that in the Castello Sforzesco (42). Because of the irregular distribution of the grain within any tusk (43), certainly in identifying panels from the same tusk is unattainable. But given that any specimen will yield two slabs – one from either side of the nerve canal – it is probable that the two parts of a diptych were cut from the same tusk. Indeed, so similar are the patterns in the surviving Justinianic pairs, as in other diptychs, that it is possible that their panels derive from slabs which had been transected, much as a cook "butterflies" a leg of lamb. While the grain is most evident in photographs of details (Figures 7, 13, 19), even views of the diptychs as a whole suggest the correspondence between their two panels. The reverses of the New York diptych (Figure 4) show the procession of ellipses towards the bottom of panels about central,

(41) DELBRUECK, *Consulardiptychen*, nos. 51 and 52.

(42) The figures allow for the projection of the relief – most markedly that of the cyma molding at the center of the panels – discussed below.

(43) These are due to variations in the animal's diet and perhaps, specifically, to discrepancies in its intake of Vitamin D. The concentric ellipses in a section of tusk represent incremental growth but are not annual indicators like the growth-rings of trees : F. POPLIN in *Premier Colloque International sur l'industrie de l'os dans la Préhistoire* (Poitiers, 1974), 19, 85.

vertical axes (44). This is somewhat less apparent on the Milan plaques (Figure 6) but even here the concentration of the ellipses immediately below the centre of the upper frames and again in the same area above the lower frames is in evidence. A taste for such corresponding sections is apparent in architectural revetment of the period (45). At the very least one must grant the traditional finding of workers in ivory that plaques intended to harmonize require cutting from the same tusk. Otherwise, it is nearly impossible to match them in color or in the degree, distibution and pattern of the grain (46).

II

In Late Antique practice it is likely that sections were cut from the tusk in the same workshop as then proceeded to carve the panels. This is the modern procedure and makes sense since the sculptor's

(44) It is equally evident that the cracks, due to the drying of the ivory, run in the direction of the grain. They pass entirely through the thinner sections of the ivory (compare Figures 1 and 4) but do not penetrate the thicker areas reserved for carving the lions' heads and the cyma borders of the central medallions. (Nor, of course, do they pass through the modern ivory plugs on both leaves). Theoretically it is possible that the concentration of vertical cracks towards the sides of the panels – in contrast to the virtual absence of such marks about the central axes – is due to attempts to flatten curved sections. If in such a process the central "shaft" of the panels were compressed, a reciprocal crack-producing tension would occur towards the sides of the opposing faces of the plaques. But, in practice, if these fissures had developed during the course of manufacture, the panels surely would have been discarded as spoiled.

(45) Thus, for example, the placage of the secondary piers at H. Sophia, Constantinople, and in the apse of St. Catherine's at Mount Sinai (G. H. FORSYTH and K. WEITZMANN, *The Monastery of St. Catherine at Mount Sinai* [Ann Arbor, n.d.], pls. LXXXVIII and LXXXIXa). It may be objected that the reverses of diptychs were covered in wax, a long-standing assumption which I contest in the paper cited in note 34, *supra*. Earlier, it had been suggested of at least one sixth-century panel (WRIGHT, *Ivories for the Emperor*, 8) that the frame is vestigial and that its reverse was not prepared for inscription. And this objection is manifestly irrelevant to those diptychs where ellipses were a deliberate factor in the design of the obverse. Unfortunately, except in detail, grain pattern does not photograph well. It is, however, evident even in some pictures of diptychs *in toto* : VOLBACH, *Elfenbeinarbeiten*, nos. 23, 24, 32, 41, 57, 62.

(46) C. HOLTZAPFEL, *Turning and the Lathe* (London, 1852), I, 152 ; H. HODGES, *Artifacts* (London, 1964), 154.

selection of a tusk with particular characteristics is determined by the nature of the object that he intends to carve. Moreover, the arrangement of elements of the design in the drafting stage presupposes an awareness of the characteristics that led to the selection of a particular section. This is demonstrable, for instance, on the plaque in the Bibliothèque Nationale (Figue 7) where a section has been chosen that would allow the symmetrical disposition of the lower acanthus rosettes on either side of the ellipses that descend from the central medallion. So inconsistent is the centralization of the grain in the Justinian (and other) diptychs that we cannot accept the notion of the craftsman capitalizing upon the serendipitous discovery of interesting patterns after he had begun work on the plaques. Nonetheless, the precise form of the grain on what would become the ground of the diptych would not be revealed until he had eliminated the material that covered this ground – in this instance, between the inscription table, the rosettes and the medallion. Because of the already-mentioned irregularity in the distribution of grain within a tusk, inspection of the slab from which he would cut his sections would offer only a general indication of the location and form of its grain, even though experience in handling ivory would enable him to make educated guesses in these respects [47].

Obviously the thickness of the section was determined by the highest level of relief that the sculptor wished to employ. On the obverse of the Justinian diptychs this is the circular apex of the cyma molding surrounding the medallions (Figure 8) which can be seen to project beyond the plane of the frame. On the reverse (Figure 3) the salience of the frame was the determining factor, although it will be recalled that only on the Milan diptych is this feature retained in its pristine form [48]. The sawn slab [49] from which the plaques were

(47) In principle, the grain becomes more evident in the older parts of the tusk, *i.e.* towards the husk and the base. The newer ivory, surrounding the nerve-canal, is often described as cloudy or milky and is relatively grain-free.

(48) The depth of the frame on the reverses of the Milan plaques is 2 mm. In Paris, this has been planed down to slightly less than a millimetre, a depth reached only at the top of the frame in the diptych in New York.

(49) Writing ca. 400, CLAUDIAN, *De consulato Stilichonis*, II, lines 346 f., records ivory tablets cut with iron.

cut would have provided the craftsman with a tolerably smooth surface but, since the frames on both the obverse and reverse of each plaque project beyond the ground, a chisel or some similar bladed tool would have been used to remove the material within these confines (50). A saw was useful only in the first stages of manufacture. It is important to notice that the sculptor's purpose was not to create a perfectly flat plane (51). On all three diptychs the ground falls away towards the frame and particularly towards the corners of the front panels. This lends a sense of monumentality and helps to "build up" the plaques towards the central focus of the inscribed medallions. Actual traces of the tool can be reproduced only by microphotography, an operation scarcely useful for our purposes since, unlike the more refined techniques discussed below, it adds little to an understanding of Late Antique craftsmanship. Such "wear-marks" (as anthropologists call them) are visible in raking light, running horizontally below the central medallion and vertically between the lower pair of rosettes on the front panel of the Metropolitan Museum's diptych. In other words, the nature of these strokes – eliminated for the most part by polishing (52) – is that which common sense would suggest : the craftsman drew his blade in those directions where he would not encounter obstructions.

This truism, however, has important implications for the making of the diptychs. From it we can infer that the as yet unmodelled medallion and rosettes projected as bosses from the half-worked

(50) This would have been held at an oblique angle to the surface and drawn towards him by the craftsman rather than driven away as one normally uses a chisel.

(51) Allowing the ground to rise and fall and thus lending a sense of life to the carving is a characteristic of many of the finest Late Antique diptychs. It is especially apparent on that of the Symmachorum and Nicomachorum (DELBRUECK, *Consulardiptychen*, no. 54) and the Munich Women at the Tomb and Ascension (Figure 18).

(52) Discussed further below, the polishing of the ivory allows us to distinguish between the purposeful wear-marks of the plane and later superficial scratches identifiable by their random distribution and direction. Such scratches are particularly evident on the plaque in Paris (Figure 2) below the center of the *tabula*, at four o'clock just outside the central medallion, and between the two lower rosettes. Similarly, we must assume that the deep chisel-marks at the lower left corner of the frame on the reverse of the front panel in New York (Figure 4) are later, due perhaps to an attempt to repair the fracture at this point.

panel. Near the top of each plaque there must also have protruded the horizontal block which, later in the process of manufacture, would become the inscription table and its framing brackets. To define these projecting areas the craftsman circumscribed them with a line which, in areas like the arc between six and seven o'clock on the back panel of the Metropolitan Justinian (Figure 9), forms a fairly broad channel separating the medallion from the ground. Traces of such a cutting are visible between seven and nine o'clock on the perimeter of the upper right leaf-and-lion cluster of the same panel (Figure 10). These "wipes" must have been intended to protect the carved portions from damage in the final stages of preparation and are to be found, like ghostly silhouettes, around the forms on many figural diptychs ([53]). They are evidently related to the incised lines which traditionally served as guides to the sculptor. In the detail that we reproduce from the much earlier panel of the Women at the Tomb in Munich (Figure 19) ([54]), such guide-lines are apparent above the lowered head of the soldier at right and at the tip of his companion's spear.

But this is to anticipate the procedure involved in the design and carving of the areas in relief even on the non-figural Justinian plaques. It has been justly remarked that the "soft plastic quality of the acanthus contrasts strongly with the abstract, geometric cyma" around the central medallions ([55]). Geometry is responsible not only for the location of these roundels at the exact centre of the plaques but is the basis for their precisely placed ornament. On the New York and Paris panels the cyma molding is divided into forty equal parts by opposed palmettes. In Milan, where the medallions are 1.5 cm smaller in diameter than on the other diptychs, the cyma is partitioned into thirty-eight palmettes. But the principle used in their articulation is the same in all three examples as it is on the later diptychs of Philoxenus (Figure 16), Apion (Figure 17) and Justin ([56]); these, although sometimes employing different vegetable ornament, subscribe to the same method of decorating the border of

(53) Notably about the profile and breast of the priestess on the Symmachorum leaf (DELBRUECK, *Consulardiptychen*, no. 54).

(54) *Age of Spirituality*, fig. 57.

(55) J. C. ANDERSON in *Age of Spirituality*, no. 50.

(56) DELBRUECK, *Consulardiptychen*, nos. 30, 31, 33, 34.

the central medallion or hexagon. The division of the medallion's circumference into forty equal part is a simple calculation based upon the length of the medallion's radius. Greek mathematicians had long expressed the circumference of a circle as π times its diameter, and approximated π as 3.142. The diameter of the medallions of the Metropolitan Museum's panels is 6.4 cm (57). The length of each of the forty arcs into which its circumferences were divided is therefore one-fortieth part of a length that is a little more than 3.14 times the diameter, or slightly over half a centimeter (58).

The precise unit of length is less important than the principle involved and the technique used to effect it. Calipers (59) attuned to this unit would be swung around the circumference of the medallion and the forty points marked with a punch. The corresponding points on the inner ring would be determined by the intersection of this circle with radii drawn from its center, radii that are in fact denoted as the median line of each palmette (Figure 9). Calipers again could have been used to ensure that the volutes at each end of the palmettes were points upon a true circle. The essential fact about the design of the cyma molding is that little was left to chance.

But if the design was mathematically perfect, its executor occasionally slipped. The opposed palmettes, *i.e.* any one leaf and its neighbour to right or left, are generally linked by short blades in lower relief. These are intended to be read as passing behind the S-shaped contours that are at once the left edge of any one leaf and the right edge of the contiguous leaf. Quite often however, these junctions fail to align as, for example, on either side of the leaf at six o'clock on the cyma of the New York diptych's back panel (Figure 9). Such mismatches could not have occurred had the entire sequence of palmettes been drawn or incised on the raised blank ring. We may therefore conclude that at least the inner set of

(57) The diameter of the central medallions in Paris is 6.3 cm.

(58) The use of such calculations to divide moldings in marble sculpture has been demonstrated by N. ASGARI, *Roman and Early Byzantine Marble Quarries*, 476 and figure 4.

(59) The use of calipers is known in fine joinery of the period. For their representation on a Flavian relief and a third-century (?) grave stele, see *Roman Crafts*, figs. 265, 271.

palmettes was carved freehand without preliminary guide-lines or scorings. The diversity characteristic of freehand carving is also to be found in the varying width and plasticity of both the volute-contours and the blades that they contain. Finally, it is evident that the rings of so-called pearls that mark the inner circumference of the medallion frames were made in the same "imprecise" manner. These are, in fact, hexagonal and could have been cut with a knife or, more efficiently, struck with what woodworkers (deriving the name of the tool from the shape of the molding that it makes) call an astragal ([60]). Unlike the palmettes beyond them, the distribution of these beads is not determined by any mathematical division of the roundels and varies not only from one panel to another but even from quadrant to quadrant of the circles that they form. On the front panel of the Metroplitan Justinian there are eighty such beads ; on the rear, seventy. In Milan, the corresponding figures are sixty-five and sixty-six ; on the single plaque in Paris, sixty-three. From this diversity alone, it would be absurd to deduce that the diptychs were made by different hands. Rather, the variations are no more than one would expect of any group of similar hand-made objects made *en série* by one or more experienced craftsmen. Working at first from a schematic design, they had no need of detailed dictates to complete its embellishment. Such minutiae alone neither confirm nor refute the notion of a single craftsman employed on each of these panels.

It is more important to observe their working methods insofar as these can be deduced from the marks that they have left. Between each of the hexagonal beads at the periphery of the inscribed portion of the inner medallion (Figure 9) is a minute stroke that may have served to indicate the location of each of these motifs. Since these are connected – indeed, almost effaced – by the wipe that defines the limit of the inner medallion, it is evident that they represent a stage of manufacture earlier than the polishing of the surface and the carving of the dedicatory inscription. In short, one again we can see that the areas in relief were first cut and then, both inside and outside the cyma, shielded by grooves against possible damage from the final smoothing tool.

(60) C. HOLTZAPFEL, *Turning and Mechanical Manipulation* (London, 1864), II, 517-20.

No such groove appears around the rosettes, which consist of superimposed clusters of acanthus leaves radiating from behind lions' heads. Here the interstices between the tips of the leaves were left very slightly raised above the ground even after these richly plastic forms had been carved. This is evident on the lower left rosette of the front panel in New York (Figure 11) where, between three and four o'clock, the sculptor has failed to remove all of the intervening material : one leaf, already less salient because it belongs to the lower set, scarcely projects beyond the ground. Raised in this way, the spaces between the leaved were not subjected to smoothing and polishing. This can be inferred from two distinct pieces of evidence. First, the interstices read as darker areas not only in photographs (Figures 7, 10, 11) but on the diptychs themselves (61). Secondly, at twelve o'clock on the upper right rosette of the Metropolitan Museum's back panel (Figure 10), can be seen a shallow, saw-tooth indentation. This is a *pentimento* that would have been removed had these spaces been polished along with the more exposed areas of the ground.

The front set of leaves in each cluster are very deeply carved and, for the most part, undercut, probably with an inshave. This implement, called an inside parting-tool in nineteenth-century handbooks on carving technique (62), has a bevelled edge and, in well-equipped modern ateliers, appears in versions designed to undercut either to the left or right. Whether such a degree of sophistication was known to Late Antique workshops cannot be ascertained but some sort of inshave must have been part of their standard equipment (63). It was used on all panels where undercutting was

(61) That these darker areas are not due to later cleaning of the panels (which could have resulted in the abrasion and lightening of their more exposed areas) is apparent from the uniform darkness of these intervals on all the diptychs. Such uniformity could not have occurred unless all three diptychs, despite their different records of provenance, had been cleaned in an identical manner.

(62) HOLTZAPFEL, *Turning and Mechanical Manipulation*, II, 517-19.

(63) To my knowledge, the earliest representation of such a tool appears on a plaque now in Leningrad from the eleventh-century casket of St. Emilianus (V. W. EGBERT, *The Medieval Artist at Work* [Princeton, 1967], p. 26 and pl. III). Here it is depicted in the hands of the ivory carver Engelar *magistrus* (*sic*). Egbert calls him Engelramnus and, despite its characteristic right-angled blade, reads the tool as a "knife".

called for, including the three Justinian diptychs. Equally plastic in each of our specimens, their rosettes, however, were not cut in precisely the same way. The cavities at the junction of the leaves, mostly drilled through in the panels in Milan and New York, are generally open, nearly circular extensions of the interstices between the leaves in Paris. Similarly, while each of the lions' heads has drilled pupils, considerable variety is apparent in the cutting of the eye-sockets. On the diptych in the Metropolitan Museum (Figures 10, 11) these are shallow, almost almond-shaped recesses as against the deep, wedge-shaped hollows apparent on some of the masks in the panel in the Bibliothèque Nationale (64). On the diptych in the Castello Sforzesco, only the lion on the upper left of the front panel has chiselled eye-sockets. Again the diversity is such that, on this basis alone, any attempt to recognize a particular craftsman's hand in one or more of the plaques is likely to prove fruitless. The lions' features vary not only from panel to panel but occasionally even from one eye to another of a single animal (65).

Much more consistency of form is exhibited by the *tabulae* at the top of the panels. In every case the frames above the inscription are more deeply cut than those below. The effect is such as to suggest that the spectator is looking up at a legend tilted towards him so that it might be more legible. We shall see that this architectural inclination of the *tabulae* is no more an invention of the Justinian diptychs than another, even more marked feature common to all the panels of 521. The medallions within the cyma moldings are not flat as they appear in *en face* photographs but concave (Figure 8) although the depth of excavation varies from panel to panel. The curvature of these surfaces may explain in part the often-remarked weakness of the letter-forms. Certainly it was no easier to carve within these concave areas than it was to inscribe the inclined planes of the *tabulae* above them. These physical characteristics must be taken into account before the thesis that sixth-century diptychs were

(64) Today there is no trace of the red and black paint that Delbrueck, p. 143, claims to have seen in the lions' eyes in Paris.

(65) For these features on the superficially similar Apion diptych in Oviedo (Figure 17), see p. 111 below.

produced in bulk and only later inscribed as needed (66) is readily accepted.

One new feature, at least insofar as the series of consular panels is concerned, is the pair of volutes on either side of the *tabulae* (67) and thus, presumably, related to the lions' heads in the rosettes. These are in fact no more than opposed spirals which subtly pick up the form of the opposed palmettes around the central medallions. The several parts of the design are thus integrated in a way that would have been impossible if Justinian's craftsmen had retained the anchor-like terminals used on Eastern diptychs through the first two decades of the century (68) and which, on Western ivories, revert at least to the plaques of the Symmachorum and Nicomachorum (69).

Between the spiral brackets the ground for the inscriptions was prepared by scoring shallow guide-lines. These have generally been effaced by polishing but traces remain at the base of the letters on the back panel in New York (Figure 10) and at the top of those on the plaque in Paris (Figure 12). The panel in the Bibliothèque Nationale likewise shows that such marks were used for the dedicatory inscriptions in the central medallions (Figure 13), rulings that did not prevent considerable unevenness in the height of the letters. The guide-lines appear most clearly on the front panel in Milan (Figure 14) where a more careful hand has managed to confine the last line of the inscription (RIBVS · ALMA) to the indicated span (70).

It seems reasonable to distinguish between the scribe who worked on the panels in Milan and New York on the one hand, and the writer of the inscriptions in Paris on the other. Not only is the latter more careless – all four lines of his text slope downwards toward the right (Figure 2) – but he abbreviates HONO/RIB(VS) where the

(66) E. CAPPS, Jr., *The Style of the Consular Diptychs*, in *Art Bulletin*, 10 (1927-28), p. 68 ; C. R. MOREY, *The Early Christian Ivories of the Eastern Empire*, in *DOP*, 1 (1941), 46.

(67) DELBRUECK, *Consulardiptychen*, p. 142.

(68) DELBRUECK, *Consulardiptychen*, nos. 9-12, 15, 16, 18-21, 24.

(69) DELBRUECK, *Consulardiptychen*, no. 54.

(70) No such guide-lines have survived on the medallions in New York, but may have been effaced : one notes that the letters appear less deeply cut than on either of the other two diptychs.

scribe of the other two diptychs does not (71). This contraction is not required by the size of the medallion on the New York panel which, as we have seen, is larger than those on the diptych in Milan. All three sets of inscriptions are created with the same sort of instrument, a bevelled, straight-edged scriber which lends an oddly spastic character to rounded letters (Figure 9) but which, under pressure, is capable of strokes that widen like a quill. Yet on the panel in the Bibliothèque Nationale the tool is used in a different manner. The tail of Q(VID) and the terminals of the crosses in the medallions are rendered as lozenges rather than as simple *hastae*. It is tempting to relate this unique quality of the Paris plaque to the differences in the treatment of the acanthus leaves which similarly distinguish it from the diptychs in New York and Milan. But other variables that we have noticed – the overall size of the panels, the dimensions of their medallions and the number of palmettes about these roundels – suggest caution in ascribing the Bibliothèque Nationale panel to a different hand. Conversely, their attribution to a single craftsman masks the real differences that obtain between each of the surviving specimens. The somewhat clumsy inscriptions do not match the experienced and painstaking craftsmanship that characterizes the diptychs as a whole. And they are manifesly different from the legend on the British Museum Archangel (Figure 20) carved in relief with the same sort of tools, including a curved inshave, as were used to produce the main body of the decoration. The reason why all parts of the Archangel share common qualities while the diptychs do not is that the London ivory was created as a *unicum* by a master craftsman ; on the other hand, as we shall see, the plaques in Milan, New York and Paris were made in quantity according to a procedure that necessitated some rational division of labour. Yet one can hardly believe that it was left to a sub-contractor to carve the dedicatory legends on our diptychs which (along with the messages that may have been written on the

(71) The inscriptions on the medallions in Milan and New York, while similar, still show minor differences. On the panels in the Metropolitan Museum there is a period after almost every word, a practice rarely followed in the Castello Sforzesco diptych. On the front *tabula* in New York, IVSTIN(ANVS) is more abbreviated than on corresponding panels while, as not on these others, VIR INLVSTRIS is rendered as VIL.

reverses) were, from the recipient's point of view [72], the *raison d'être* of these ivories. Since a certain degree of casualness is evident in the lettering of all inscribed consular diptychs of the sixth century [73], in this respect the Justinian plaques are no exception. We can only conclude that these panels, from the first cutting of the tusk to the final inscription [74], were the creations of a workshop specialized in the carving of ivory rather than the production of inscriptions. As in fourth-century Rome [75], calligraphy was the speciality of a different set of professionals.

III

Following ancient custom, the *tabulae* at the top of the back panels [76] of Justinian's diptychs supply a resumé of his career down to his assumption of the office that occasioned their issue : Com(es) (et) mag(ister) eq(uitum) et p(editum) praes(entalis). The tables on the

(72) DELBRUECK, *Consulardiptychen*, p. 17, suggested that the name of the individual recipient was inscribed in wax on the reverse of the panels.

(73) See DELBRUECK, *Consulardiptychen*, nos. 9-12, 15, 16, 19-21, 29-30, 32, 33, 34.

(74) In hypothesizing that all stages in the production of a consular diptych were carried out in a single workshop, I do not wish to suggest that this shop was also responsible for the importation of ivory. If sixth-century Byzantine practice followed that of Hadrianic Rome, the craftsmen procured their material from a *negotiator eborarius*. Such merchants are distinguished from ivory-workers and inlayers in a long inscription published by O. GRADENWITZ, *Das Statut für die Zunft der Elfenbeinarbeiter*, in *Zeitschrift der Savigny-Stiftung für Rechtsgeschichte*. Romanistische Abtheilung, II (1890), 72-83. The most recent commentary on this inscription is by R. D. BARNETT, *Ancient Ivories in the Middle East and Adjacent Countries*, Jerusalem, 1982, 71-72.

(75) Furius Dionysius Filocalus, whose name is recorded on the title-page of the so-called Calendar of 354, also carved and signed epigrams on stone for Pope Damasus. For the Calendar, see H. STERN, *Le Calendrier de 354. Étude sur son texte et ses illustrations* (Paris, 1953), pp. 122-23, I and pls. I, 1 and 2 and XXV, 3 and 5 ; for Filocalus' epigrams, A. FERRUA, *Epigrammata Damasiana*, in *Sussidi allo studio delle antichità cristiana*, II (Rome, 1942), 21-35.

(76) As Delbrueck showed, on Western consular diptychs it is the tables on the front panels that record a consul's earlier offices : see note 17 *supra*. For Justinian's complete *cursus honorum*, see J. R. MARTINDALE *et al.*, *The Prosopography of the Later Roman Empire*, II (Cambridge, 1980, hereafter cited as *PLRE*), 645-48.

front panels are our only source for his full name : Fl(avius) Petr(us) Sabbat(ius) Iustin(ianus), with the dignity of V(ir) I(n)l(ustris) introducing the sequence of offices that succeeds on the back. The dedication on the central medallions, which scholars have generally declined to translate, reads

> Munera par/va quidem pre/tio sed
> honoribus alma// patribus is/ta meis
> offero/ consul ego
>
> These gifts, slight indeed in value but
> rich in honors, I as consul offer
> to my senators (77).

There is no reason to believe that these were the consul's own, nor to assume that they are in Latin in deference to what may have been Justinian's native tongue (78). As in the case of the diptychs of Philoxenus (cos. 524) inscribed in both Latin and Greek, the language used may rather have been dictated by the perceived taste and sensibilities of the intended recipients (79).

Again, while an elegiac dedicatory inscription may appear unusual in an Eastern context, it would have seemed quite normal in

(77) It is possible that *meis* refers to *honoribus* but even in light of the dislocation required by the couplet's metre, this would be hard to maintain given the distance between the two words. The use of *pater* to mean senator reverts to the early days of the Republic. It is still Cassiodorus' mode of addressing senators. See his *Variae*, I, iv, 1 ; I, 13, i and passim, ed. Å. Fridh (*Corpus christianorum series latina*, 96 [Turnhout, 1973], 13, 23, 47. See also Boethius (*De consol. phil.*, I, prosa 4.110 ; II, prosa 3.29 ; II metra 6.2), Ennodius (*Carmina*, I.9.26, II.86.7) and Corippus, (*In laudem Iust.*, I, 116, 188, 208 ; II, 165, 201, 230). I am indebted to Professors Archie Alan and Alan Cameron for their views on this inscription. For a variant translation, see R. Browning, *Justinian and Theodora*, London, 1971, 64.

(78) We have no evidence that Justinian tried his hand at verse. Only his prose efforts have survived – letters in Latin on church affairs and items of legislation in both Latin and Greek. For a discussion of his compositions and style, see A. M. Honoré, in *JRS*, 65 (1975), 107 ff., who analyses Procopius' charge (*Anecd.*, XIV.2-3) that in language as in all else the emperor was "barbaric".

(79) The literature on the use of Greek and Latin at Constantinople is collected by E. A. Fisher, in *Yale Classical Studies*, 27 (1982), 174, note 3. I am grateful to Marie Taylor Davis for advice on this matter and on points raised in the previous paragraph.

the West ([80]). As much can be said of the form of the medallion itself and its surrounding ornament, although the significance of the whole may be masked by the commonplace quality of its elements. Inscriptions on roundels are found widely on sarcophagi and manuscripts of the mid-fourth century ([81]), while the notion of using a concave surface for this centrepiece occurs on portrait-bearing tombs of Constantinian date, in imitation, perhaps, of Hadrianic and Antonine exemplars ([82]). The bust-filled clipei on Christ's sepulchre in the Munich ivory of about 400 are hollowed in just this fashion (Figure 19). But the opposed palmettes on our medallion seem to have been a device unused since the Antonine era ([83]). For the entire complex of forms – a central cavity surrounded by a ring of beads and a broad band of opposing palmettes – one must return to the great marble roundels of the now-destroyed Porta Aurea set up by the emperor Claudius in Ravenna in A.D. 54 ([84]).

(80) Contrast the continuous use of the Latin distich with the "conscious purist revival" of the Hellenistic elegiac in sixth-century Greek literature. Alan CAMERON, *Porphyrius the Charioteer* (Oxford, 1975), 83-84, points out that of the fifty-two inscriptions on the Porphyrius monuments (515-c. 540), fifty are in elegiacs and thus serve as heralds to the revival of the form in the writings of Agathias and others.

(81) See an example of ca 330 still in Arles, reproduced in *Age of Spirituality*, fig. 55, and the imperial dedication in the Calendar of Filocalus (STERN, *Le Calendrier*, pl. IV, fig. 1).

(82) Thus on an example in the Museo Pio Clementino (*Age of Spirituality*, fig. 53). Immense *imagines clipeatae* were the setting of imperial portraits at Cyzicus and the Great Propylaea at Eleusis (C. VERMEULE, *A Greek Theme and its Survivals : The Ruler's Shield [Tondo Image] in Tomb and Temple*, in *Proceedings of the American Philosophical Society*, 109 (1965), 376-77 and fig. 30). In the Eleusis portrait, as in other tondi, the bust emerges from the clipeus in a manner resembling that of the Ganay plaque (Figure 18) which, I suggest below, is a work of the Justinianic period.

(83) *E.g.* opposed split palmettes on a second-century door frame, reassembled in the sixteenth century (P. GUSMAN, *L'art décoratif de Rome de la fin de la république au IVe siècle*, II [Paris, 1914], pl. 89). For G. EGGER, *Zum Datierungsproblem in der spätantiken Kunst*, in *Jahrbuch der Kunsthistorischen Sammlungen in Wien*, 64 (1968), 88, the opposed palmettes represent a revival of Archaic Greek vase ornament.

(84) G. BOVINI and L. B. OTTOLENGHI, *Catalogo della mostra di avori dell'alto medioevo* (Ravenna, 1950), no. 60. For a reconstruction of the gate and these roundels, each surrounded by a ring of twenty-four palmettes with a beribboned wreath and a bead and reel moulding, see G. A. MANSUELLI, *La Porta Aurea di*

The inscriptions on this Gate not only date it firmly but further associate the traditional distribution of legends on consular diptychs with architectural prototypes. On the epistyle over the first arch of the Porta Aurea were the emperor's names ; his dignities were reserved for the second panel. The majority of Eastern consular diptychs announce the office-holder on *tabulae ansatae* at the top of each leaf. Similar but anchor-ended panels are common on sarcophagi and other works of art from Italy to Cilicia between the second and the sixth centuries (85). But once again this widespread application of the motif would seem to have been encouraged by imperial sponsorship : the *tabula ansata* is a notable feature on triumphal arches like that set up in Gerasa for Hadrian's visit in 129 (86). This is not to argue that the anchor-table was an Imperial invention : it had been used for inscriptions in the first century B.C. (87). But even at this early date, it is remarkable that many of these *tabulae* are set up on a plane inclined towards the reader as they would be on diptychs from the end of the fourth to the middle of the sixth century (88).

Ravenna, in *XIV Corso di cultura sull'arte ravennate e bizantine* (1967), 191-217 and fig. 20. The clipei are preserved in a cloister of the Museo Nazionale in Ravenna.

(85) For early versions, see J. Kollwitz and H. Herdejurgen, *Die Sarkophage der westlichen Gebiete des Imperium Romanum*. II. Die ravennatischen Sarkophage (Berlin, 1978), nos. A3, A4, A6 ; a late example is the sarcophagus of Eustathios from Korykos (B. Brenk, *Spätantike und frühes Christentum* [Frankfurt, 1977], no. 141). For the *tabula ansata* in book-decoration, see Stern, *Le Calendrier*, pl. I, figs. 1 and 2 ; and in the floor mosaics at Nikopolis (ca. 525-550), E. Kitzinger, *Mosaic Pavements in the Greek East and the Question of a Renaissance under Justinian*, in *Actes du VIe Congrès International d'Études byzantines*, II (Paris, 1951), fig. 2.

(86) G. A. Mansuelli, *Roma e il mondo romano*, II (Turin, 1981), 99, fig. 2.

(87) A. Degrassi, *Inscriptiones Latinae liberae rei publicae imagines* (Berlin, 1965), nos. 322, 327 ; A. E. Gordon, *Album of Dated Latin Inscriptions*, I (Berkeley, 1958), nos. 14, pl. 10a ; 42, pl. 24c. The origin and history of the *tabula ansata* is a topic deserving of scholarly investigation.

(88) The inclined plane occurs on the *tabulae* of the tomb of Bibulus near the capitol of Rome, assigned to the age of Sulla by Degrassi, *Inscriptiones*, no. 156. It persists on the tomb of Caecilia Metella in the reign of Augustus (Gordon, *Dated Latin Inscriptions*, I, no. 13a, pl. 9a). It appears on ivories sporadically from the Symmachorum-Nicomachorum panels (Delbrueck, *Consulardiptychen*, no. 54) through the Justin diptych (no. 34).

Indeed, the only constituent parts of the tables on the Justinian diptychs that appear to be unprecedented in late Republican or early Imperial art are the scroll-brackets that replace the anchors on either side of the legends (Figure 12) and the crosses potent (89) that initiate each part of these inscriptions (Figure 13). On consular diptychs, crosses of this type had been used first on the *tabulae* of the monophysite consul Clementinus (Figure 15) (90) below a large cross pattée that is set between the portraits of the Augusti. Neither type of cross is therefore a mark of Orthodoxy. It is worth remarking that the use of the cross potent in the reigns of Justin and Justinian is apparently limited to the coinage (91). In both monumental art and inscriptions the cross pattée seems distinctly to have been favoured (92).

Such crosses, of course, were not deliberately based on pagan prototypes. But use of the Greco-Roman past is unmistakable in the lions' heads (Figures 10, 11) that are at once a compelling part of the decoration of our panels and an innovation, at least insofar as the consular series is concerned (93). So widespread are these motifs in

(89) For the evolution and varieties of this cross, see P. GRIERSON, *Catalogue of the Byzantine Coins in the Dumbarton Oaks Collection and the Whittemore Collection*, II (Washington, D.C., 1968), part 1, 95-99, who errs, however, in suggesting that the cross potent is not found in Byzantine works of art. Somewhat later than our diptychs it is held, for example, by the saints who flank the Virgin and Child on a famous icon at Mount Sinai (K. WEITZMANN, *The Monastery of St. Catherine at Mount Sinai The Icons*, I [Princeton, 1976], no. B3); and by Sergius and Bacchus on an equally celebrated icon in Kiev (*Iskusstvo vizantii v sobraniach SSSR* [Moscow, 1977], I, no. 110).

(90) DELBRUECK, *Consulardiptychen*, no. 16. For Clementinus, see *PLRE*, II, 303.

(91) The best parallels for the crosses on our panels are to be found on the folles of Justin I (A. R. BELLINGER, *Catalogue of the Byzantine Coins in the Dumbarton Oaks Collection* ... [Washington, D.C., 1966], 39, nos 8a2 ff. On solidi of the joint reign of Justin and Justinian (1 April-1 August 527), crosses potent appear between the heads of the enthroned rulers (BELLINGER, *Catalogue*, 58-59, nos. 3-7).

(92) Thus on the *opus sectile* panel on the west wall of H. Sophia, Constantinople, on which see I. ŠEVČENKO, in *DOP*, 18 (1964), p. 397 and fig. 9; and on the main dedicatory inscription at Sinai (G. FORSYTH and K. WEITZMANN, *The Monastery of St. Catherine at Mount Sinai The Church and Fortress of Justinian* [Ann Arbor, n.d.], pls. CLXXIIA and CLXXIID).

(93) Lions' heads (and legs) form part of the *sella curulis* on the surviving diptychs of most sixth-century consuls. EGGER, *Zum Datierungsproblem*, 88,

both space and time, as well as in material and function, that one might suppose it impossible to identify the sort of model employed in our ivory workshop. Lions' heads are a normal part of the decoration of Roman furniture in stone (94), bronze (95) and rock crystal (96). They are found as handles or pulls on boxes (97), doors (98) and boots (99). In Etruscan, Sassanian and early Byzantine as well as Roman art, lion-masks serve as bosses (*lacunaria*) on shields (100). But the heads on the Justinian diptychs belong to a

understands them therefore as a symbol of the consulate. F. LENORMANT, *Sur le fauteuil de Dagobert*, in C. CAHIER and A. MARTIN, *Mélanges d'archéologie, d'histoire et de littérature*, I (Paris, 1847), 167, proposed that the lion was understood as an emblem of justice under the influence of the throne of Solomon. In this he seems to be followed by O. KURZ, *Lion-Masks with Rings in the West and in the East*, in *Studies in Art* (=*Scripta Hierosolymitana*, vol. XXIV [Jerusalem, 1972], 28. Even if this were so, Justinian would have had no reason to transpose what is a common element of Roman ornament from the chairs of his predecessors to the rosettes on his panels. Moreover, the mounts of Justinian's lions lack the handles that are a vestige of the original form of the *sellae*.

(94) Thus on Campanian marble tables (G. M. A. RICHTER, *Furniture of the Greeks, Romans and Etruscans* [London, 1966], figs. 572, 577). Cf. the Roman grave relief in the Vatican (RICHTER, fig. 614) showing carpenters making a table ornamented with lions' heads. For this motif on the (largely undatable) porphyry tubs in Florence, Metz, Ravenna and Rome, see R. DELBRUECK, *Antike Porphyrwerke* (Berlin-Leipzig, 1932), 164 ff., pls. 74, 79, 80. The use of lions' heads in porphyry from Antiquity through the thirteenth century is surveyed by J. DEÉR, *The Dynastic Porphyry Tombs of the Norman Period in Sicily* (Cambridge, Mass., 1959), 102-16.

(95) *E.g.* a third-century tripod stand in Boston (D. G. MITTEN and S. F. DOERINGER, *Master Bronzes from the Classical World* [Cambridge, Mass., 1967], no. 305).

(96) For a pair of heads in this material, found on the banks of the Rhine and thought to belong to a third- or fourth-century imperial throne or chair, see *Age of Spirituality*, no. 330.

(97) G. UCELLI, *Le navi di Nemi* (Rome, 1950), 205 ff., 396 ff. These bronze boxes are also decorated with the head of a wolf and a hyena.

(98) Thus on the doors of a tomb represented on a pagan, third-century sarcophagus in the Baptistery in Florence ; and on Christ's sepulchre on the ivory "Passion Plaques" in the British Museum (*Age of Spirituality*, no. 252).

(99) Represented as worn by the emperor on the Barberini ivory in Paris (DELBRUECK, *Consulardiptychen*, no. 48).

(100) MITTEN and DOERINGER, *Master Bronzes*, no. 189 ; J. P. C. KENT and K. S. PAINTER, *Wealth of the Roman World, A.D. 300-700* (London, 1977), no. 325 ; *Age of Spirituality*, no. 431 (Goliath's shield).

particular type in that they are set against a cluster of acanthus leaves, arranged about them as if to suggest a rich mane. This aureole-like display is a peculiarity of elaborate Roman masks of the second and third centuries. On a marble fountain from Hadrian's Villa now in the Louvre ([101]) the four spouts consist of lions' heads with splayed manes. Amid a corona of flame-like leaves, a human or divine head appears in the architectural ornament of a Roman temple at Bath ([102]). And on peculiarly complicated Dionysiac sarcophagi, like one now in Moscow ([103]), lions' heads are surrounding by extravagant manes carved with a running drill to suggest foliage. In short, as is the case with the composition of the medallions and the disposition of the *tabulae*, the leaf-and-lion clusters on our panels evoke motifs of the late Republican and early Imperial periods.

Our diptychs, then, anticipate that *renovatio*, evident in some aspects of art, science and law, that has been called the Justinianic Renaissance and, more recently, the Justinianic Synthesis ([104]). The latter is the more apt term, at least for the quarter of a century that prepared the way for the achievements of Justinian's reign, since these decades saw both the revival of Hellenistic book illustration (and pharmacology) as in the Dioskorides prepared for Anicia Juliana ([105]) and also the assimilation of decidedly Oriental forms in the decoration of her church of St. Polyeuktos in Constantinople ([106]). What made possible the exercise of her somewhat catholic

(101) GUSMAN, *L'art décoratif de Rome*, I, pl. 2.

(102) MANSUELLI, *Roma e il mondo romano*, II, figure on p. 236.

(103) F. MATZ, *Die dionysischen Sarkophage* (Berlin, 1968), I, no. 47, pl. 59. A less crumpled brow is found on a bronze lion-mask in Washington, assigned to the 4th century by M. C. Ross, *Catalogue of the Byzantine and Early Medieval Antiquities in the Dumbarton Oaks Collection*, I (Washington, D.C., 1962), no. 52.

(104) E. KITZINGER, *Mosaic Pavements in the Greek East*, in *Byzantine Art in the Making* (Cambridge, Mass., 1977), 81-98

(105) H. GERSTINGER, *Dioscurides, Codex Vindobonensis med. gr. 1. der Österreichischen Nationalbibliothek* (Graz, 1970). The manuscript is to be dated shortly before 512/513.

(106) C. MANGO, *Byzantine Architecture* (New York, 1976), 98, has observed the Sassanian qualities of sculpture from this church and suggested that it was on the Persian Frontier that Justinian's architects acquired their "predilection for Eastern forms". Anicia Juliana's reconstruction of St. Polyeuktos, founded by her great-grandmother Eudokia, is probably to be dated 524-527 . see C. MANGO and I. ŠEVČENKO, in *Dumbarton Oaks Papers*, 15 (1961), 245 Cornices and impost

taste and what links it with Justinian's consular ceremonies of 521 were the vast funds of these two patrons. Anicia Juliana was the daughter of the (Western) emperor Olybrius and wife of Areobindus, consul of the East in 506 ([107]). If there is any correlation between wealth, the number of diptychs issued and the number that survive, it may not be entirely accidental that we possess seven diptychs of her husband ([108]), more than of any other consul. It is neither crass nor misleading to associate affluence with the production of carved ivory. Even though we do not know the cost to the client of a consular diptych, it must be remembered that Justinain's rather austere panels interrupt a series of diptychs, beginning with Clementinus in 513 (Figure 15) and ending with Justin in 540, on which the distribution of largesse is specifically depicted.

We are better informed about the pomp that attended Justinian's first assumption of the consulate than about any similar ceremony in Constantinople, save for that of Justin II in 566 ([109]). Indeed, it is the only occasion of this sort that Marcellinus Comes chose to described in a chronicle covering the period from 379 to the end of the consulate in 566 ([110]). Of this event, he writes in part

blocks as well as chancel plaques from this church, and now at Zeyrek Camii, are decorated with fleshy palmettes and acanthus treated in a manner that is the antithesis of the classicizing ornament on our diptychs. See also note 163 *infra*.

(107) *PLRE*, II, 635-36. For the fortune brought to Areobindus by his marriage to Anicia Juliana, see Alan CAMERON, *The House of Anastasius*, in *Greek, Roman and Byzantine Studies*, 19 (1978), 275.

(108) DELBRUECK, *Consulardiptychen*, nos. 9-15.

(109) Justinian was again consul three times during his reign : in 528, 533 and 534. The only surviving physical evidence for these occasions is a consular solidus, struck probably in 528, on which see M CARAMESSINI-OECONOMIDES, *An Unpublished Consular Solidus of Justinian I*, in *American Numismatic Society Museum Notes*, 12 (1966), 75-77. For Justin II's ceremonies : CORIPPUS, *In laudem Iustini Augusti minoris*, ed. Averil CAMERON (London, 1976), Book IV, pp. 73-84 ; Eng. trans. 110-117.

(110) *Chronica Minora*, II, ed. Th. Mommsen in *Monumenta Germaniae Historica, Auctores antiquissimi*, XI (Berlin, 1894), 37-108 ; also in MIGNE, *PG*, 51, cols. 917-48. Of course, Marcellinus was writing in the reign of Justinian and would have been unlikely to present Areobindus or any other consul as a bigger spender than the reigning emperor.

> Justinian, a consul more munificent, assuredly, than all of the consuls of the East, made this consulship the most famous by means of these. For, indeed, 228,000 solidi were distributed to the people and for shows or the mounting of shows (111).

Marcellinus goes on to list the number of animals displayed both in the amphitheatre and the circus and Justinian's honoraria to the charioteers. So excited, apparently, were the people that the consul refused to start the running of the last race of the day. The text requires that Justinian's 288,000 solidi – a sum that translates as 4,000 pounds of gold – be understood as expended on the animal shows and races alone ; presumably it does not include the cost of diptychs (112) and other gifts distributed. Thus, in terms of expense, the ceremonies of 521 ranked with or outranked the most lavish for which we have specific figures, the 2,000 pounds of gold spent by the aristocrat Quintus Aurelius Symmachus for his son's praetorian games in 401 and the 4,000 pounds similarly spent by Petronius Maximus a generation later (113).

It has been intimated that the emperor Justin, who had adopted Justinian as his son in 520 (114), contributed to the consular expenses

(111) Famossimum hunc consulatum Justinianus consul omnium Orientalium consulum profecto munificentior his liberalitas edidit. Nam ducenta octoginta octo millia solidorum in populum, inque spectacula sive in spectaculorum machinam distributa ... (ed. MOMMSEN, 101). This lavishness is confirmed, but with less detail, in the Slavonic version of MALALAS's *Chronicle*, trans. M. SPINKA and G. DOWNEY (Chicago, 1940), 134.

(112) For the changing cost of ivory between the second and the seventh centuries, CUTLER, *Observations on the Production of Ivory Carvings* (note 34, *supra*). CAMERON and SCHAUER, *The Last Consul*, 139-40, have argued that Eastern consuls spent less than did their colleagues in the West since the emperor footed most of the bill. This is a correct reading of PROCOPIUS, *Anecd.*, XXVI.12 and accurately reflects Justinian's fear of being outshone by a private citizen. But the psychological source of this very fear was surely the same as that which prompted his massive expenditure in 521.

(113) Alan CAMERON, *A Note on Ivory Carving in Constantinople*, in *American Journal of Archaeology*, 86 (1982), 128. The contrast between the cost of Justinian's games and those of his predecessors is even more striking when the expenses of 521 are compared to the cost (100 pounds of gold) of quaestorial games in the reign of Zero (474-475) : G. DAGRON, *Naissance d'une capitale* (Paris, 1974), 174, note 3, citing the Corpus iuris civilis.

(114) Alan CAMERON, *Theodorus* τρισέπαρχος, in *Greek, Roman and Byzantine Studies*, 17 (1976), 282.

of the following year (115). This may well be so, for Justinian was the emperor's nephew by birth. But the consul was certainly rich in his own right. He had built the church of the Holy Apostles, for which he requested relics from Rome, before June 519 and during his uncle's reign exchanged lavish presents with the Vandal king Hilderic (116). For our purposes, it matter little whether or not he was Justin's co-regent *de facto* before he was consul in 521 (117). By the year 518 when, according to an improbable tenth-century version of the story (118), Justinian was offered the throne by the palace guard (*excubitores*) and refused it, he knew that advancement depended upon the favor of the army and the Church. The people could be bought with the *liberalitas* that he displayed as consul (119). But for the social hierachy above them there had existed since the late third century a carefully graduated scheme of awards based upon the early Imperial custom of distributing to gests and clients at banquets money-baskets (*synetheai* ; *sportulae*) and gifts in kind (*apophoreta*). The implications of this system have been seriously investigated only with respect to the minting of medallions (120). But the no smaller degree of diversity – in design, technique and quality – evinced by the consular diptychs suggests that carved ivories, like

(115) A. A. VASILIEV, *Justin the First* (Cambridge, Mass., 1950). See also note 110, *supra*.

(116) For both acts, see *PLRE*, II, p. 647. Hilderic was a first cousin of Anicia Juliana.

(117) See PROCOPIUS, *Bell. Vand.*, I.9.5. DELBRUECK, *Consulardiptychen*, 141, describes Justinian as "seit 520 faktischer Mitregent des Justinius". Cf. CAMERON, *Theodorus*, 279-82.

(118) *De ceremoniis*, I, 93, ed. J. J. Reiske (Bonn, 1829), 426-28.

(119) JOHN OF EPHESUS, *History*, III.11 (= *The Third Part of the History of John of Ephesus*, trans. R. PAYNE SMITH [Oxford, 1860], 185) reports that even the money scattered among the crowd by the emperor was called the *hypatia*, a term derived from the Greek *hypatos* (consul). At II.6 (PAYNE SMITH, 176), John offers a graphic description of the paralysed and often mad old Justin II distributing largesse to the people in the hippodrome in the last years of his reign : "Money was put into his hand, which he scattered with the help of his attendants who guided his arms before he lapsed again into imbecility".

(120) J. M. C. TOYNBEE, *Roman Medallions* (New York, 1944), 112-17. A new edition of this work, by W. E. Metcalf, is in course of preparation. For a graduated schema of similar awards in ivory, see DELBRUECK, *Consulardiptychen*, pp. 15-16.

gold and bronze medallions, were distributed hierarchically (121). It is likely that the three varieties (122) of diptych made for Areobindus were intended for different grades and that some such distinction is implied by the inscribed and uninscribed versions of the same type issued by Philoxenus (123), the latter presumably originally addressed in a painted legend that had since disappeared.

We cannot assume that a painted inscription is necessarily a sign of the recipient's social inferiority. Indeed, the very opposite might be the case : a painted inscription could imply special dedication to an individual. This might be true not only of consular panels but of such diptychs as the Asklepios and Hygeia in Liverpool (124) which has *tabulae ansatae* that are now blank. The Four Evangelists plaques in Cambridge (125), with similarly bare *tabulae*, may have been addressed to a high ecclesiastic. Certainly the prsence of a carved inscription is no guarantee of a token made exclusively for an individual recipient. The somewhat mysterious Greek text in the roundels of the front panel of the Philoxenus diptych in Washington (Figure 16) is thoroughly impersonal and, one trusts, widely applicable : "For someone who is important in rank and character, I, Philoxenus, being consul, bring this gift" (126). So, too, on the diptych in Paris that bears Philoxenus's image (127), the dedication is to "the wise Senate" addressed in the singular. Theoretically it is

(121) Ivory plaques are specified as covers for various *codicilli* of appointment in the late ninth-century hierarchical treatise of Philotheos. See N. Oikonomidès, *Les listes de préséance byzantines des IXe et Xe siècles* (Paris, 11972), *passim* and esp. 93-95. Oikonomidès suggests that their form had changed little since the fourth century.

(122) Delbrueck, *Consulardiptychen*, nos. 9-12, 13-14.

(123) Delbrueck, *Consulardiptychen*, nos. 30, 31 ; Weitzmann, *Catalogue*, no. 17 ; *PLRE*, II, 879, is unaware that the "Philoxerus" in Liverpool is a modern forgery based upon the back panel of the diptych in Washington (Delbrueck, p. 278).

(124) Delbrueck, *Consulardiptychen*, no. 55.

(125) *Age of Spirituality*, no. 486. The *tabulae* on these panels would be out of place on a throne like the Cathedra of Maximian to which they are sometimes compared. Like the iconography, however, they would be appropriate on a pair of Gospel covers offered to a churchman.

(126) Delbrueck, *Consulardiptychen*, no. 30. Weitzmann, *Catalogue*, no. 17, translates this inscription differently.

(127) Delbrueck, *Consulardiptychen*, no. 29.

possible that only this pair of plaques was presented to the Gerousia, conceived of as a corporate entity. Even if multiples of this ivory existed at one time, it is in striking contrast to the surviving diptychs that Justinian prepared for the Senate. On these, as we have seen, he addressed its members in the plural. Such flattery would not have been lost on the notaries and other minor officials who, by the late fourth century had swollen the numbers of that once august body ([128]). A reduction in the number of senators was a concern of Justinian's once on the throne yet, even if this process had begun earlier in the sixth century ([129]), it is still improbable that plaques were prepared for each. But the existence of three, virtually identical specimens ([130]) suggests that these and others like them were intended for the high imperial officers and substantial landowners who constituted the Senate's active core. In practice, senior senators and notables at Court must often have been the same people. As we know from the inscriptions on other diptychs, it was chiefly from among these *illustres* and *clarissim* that consuls were chosen.

Such men were also natural rivals. Vitalian, who significantly had preceded Justinian at the formal reception of a papal delegation in March 519, became consul of the East in 520. Between July and September of that year, *i.e.* the time that the diptychs with which we are concerned were being prepared, Vitalian was stabbed to death in the palace, an act attributed to Justinian by modern historians ([131]).

(128) A. H. M. JONES, *The Later Roman Empire 284-602* (Oxford, 1964), 147, who estimates some 2,000 members of the Senate in the Theodosian era. Since, as Jones points out, many of these came from the provinces, an diptychs given to them would constitute *prima face* material for the diffusion of metropolitan models.

(129) Without giving precise dates or numbers, JONES, *Later Roman Empire*, 529, argues that the senate was reduced to "a relatively small and select body". For Justinian's steps to effect this in 536-537, see E. STEIN, *Histoire du Bas-Empire* (Brussels, 1949), II, 432.

(130) ANDERSON, *Age of Spirituality*, no. 50, proposed that the survival of three of Justinian's diptychs "is certainly due to the later importance of the man whose consulship they celebrate". Yet we have seven diptychs of the much less celebrated Areobindus and six of Anastasius, unknown otherwise save for a single papyrus (*PLRE*, II, 82-83). As much as the fame of a consul, the number of diptychs that he had made would seem to bear upon the number that are preserved. On this point, see p. 111 *infra*.

(131) *PLRE*, II, 1176 ; A. CAMERON, *The Death of Vitalian (520 A.D.)*, in *Zeitschrift für Papyrologie und Epigraphik*, 48 (1982), 93-94. For the order of

On his diptychs Justinian was addressing men who were still his peers. By January 521 he was *comes* and *illustris* but not yet patrician or *nobilissimus*. He had far to go. Even if we discount the notion that senatorial approval was necessary for a "dynasty" which was then only three years old, it was certainly desirable in terms of his own career. Moreover, with the wisdom of hindsight, one can see that this early courtesies towards this body paid off. Before 525 the Senate petitioned the aged Justin to recognize Justinian as his colleague. The emperor declined the suggestion but the Senate passed an order rising Justinian to the rank of *nobilissimus*. Against his will, Justin ratified the measure and, within two years, bestowed, upon the Senate's further supplication, the title of Caesar upon his nephew ([132]). That relations between emperor and Senate were occasionally contentious shows that this body was still of some significance in constitutional matters. This importance finds its expression in Constantinopolitan monuments. On the east face of the base of the column of Arcadius, set up in 402 to celebrate the imperial consulship that he shared with his brother Honorius, two groups of senators are shown offering crowns. On the register above, the brothers, each holding a mappa and an eagle-topped sceptre, encounter a group of high officials among whom has been recognized the praetorian prefect who accompanied the emperor in his dealings with the Senate ([133]). its members played an even more prominent role in the vault mosaic of the Chalke which depicted the achievements of Justinian. Here, according to Procopius, the senators were shown offering him divine honors and, as the historian describes it, bulked larger than the army while the clergy is not even mentioned ([134]).

precedence in March 519, see *Collectio Avellana. Epistulae imperatorum pontificum, aliorum A.D. 367-553*, ed. O. GUENTHER, II (Vienna, 1898), nos. 167, 223, pp. 619, 683.

(132) VASILIEV, *Justin the First*, 94.

(133) J. KOLLWITZ, *Oströmische Plastik der theodosianischen Zeit* (Berlin, 1941), 50-51. The most recent extended consideration of this monument is S. MACCORMACK, *Art and Ceremony in Late Antiquity* (Berkeley, 1981), 57-58.

(134) PROCOPIUS, *De aedif.*, I, 10, 18-19. For the date of the Chalke (between 540 and 548) and further discussion, see C. MANGO, *The Brazen House. A Study of the Vestibule of the Imperial Palace of Constantinople* (Copenhagen, 1959), 32-34.

Since we do not know the cost of ivory, carved or uncarved, in the sixth century it would be absurd to characterize the diptychs that Justinian offered to the Senate as mere bribes extended in the hope of preferential treatment. Rather, along with silver cups [135] and other luxury items, ivory was an accepted token in a culture that practised the exchange of gifts as a means of social intercourse. There is no hint of irony in John of Ephesus' report that the Patriarch of Antioch, on a trip to Constantinople about half a century after the making of our diptychs, took along "a great quantity of gold and silver, and numerous costly garments of every kind and such matters as are useful for presents and gifts of honor for the leading men in the Senate" [136]. We are scarcely better informed about the circumstances in which works of art were preserved in private collections [137], although the survival of more than seventy secular ivory plaques that, in one way or another, may have served as gifts of this sort attests to the fact that they were treasured [138]. The fact that these seventy represent only a small fraction of the number that were made [139] is not necessarily the result of human neglect. In a city like Constantinople natural disasters played a part in destruction of works of art as we know not least from the story of a member of the senatorial class under Justinian as related by Agathias. The ex-consul Anatolius "lavishly and ostentatiously displayed" on the walls of his house a variety of marble plaques. He died when hit by one in his bedroom during the earthquake of 14 December 557 [140].

(135) CAMERON, *A Note on Ivory Carving*, 126, 128.

(136) *History*, V. 17 (trans. Payne Smith, 225).

(137) For a notable exception, see D. M. BRINKERHOFF, *A Collection of Sculpture in Classical and Early Christian Antioch* (New York, 1970).

(138) TOYNBEE, *Roman Medallions*, 121, suggested that both gold and bronze medallions "were regarded as precious heirlooms, handed down in the family from one generation to another and preserved with the greatest care".

(139) DELBRUECK, *Consulardiptychen*, p. 10, estimated the total number produced in East and West to be about 100,000.

(140) AGATHIAS, *Hist.*, V.3.11, ed. R. KEYDELL (Berlin, 1967), 168. Since Anatolius' name is not recorded in the *fasti* and similar lists, he must have been an honorary consul. He is described by Agathius as *kouratorios*, and was probably a superintendent of the imperial household and estates.

IV

Both the material aspects of the Justinian diptychs – their degree of similarity nothwithstanding the slight variations that we have noted – and the purpose for which they were made suggest that these plaques were part of a much larger series. Without being identical, they share a common size, technique, ornamental vocabulary and battery of inscriptions ; the variations among them are much smaller than those in the larger sets that we possess of Areobindus and Anastasius ([141]). Yet another aspect of the plaques of 521 distinguishes them from consular diptychs made earlier in the sixth century : they are much simpler in design and therefore easier to produce. It is this characteristic above all that encourages the belief that they were made *en série*. Production in quantity may be supposed of the more complicated plaques but, if this is hypothesized, given their considerable diversity we must allow for the periodic substitution of different designs and, possibly, as a consequence, the production of different sets in different workshops. The effective uniformity of the Justinian diptychs all but precludes this possibility.

The manufacture in series of works of high quality in Late Antiquity is a phenomenon that has only recently come to be appreciated ([142]) and entails certain modifications in our customary approach to both Antique and medieval artistic production. In particular, the existence of a sequence of ivories intended to look alike but varying slightly in their execution means that we cannot tell whether any two of its constituent panels are the products of different hands trained in the same ways, using the same tools and following the same model ; or the work of a single craftsman who unwittingly introduced those variations that are the inevitable result

(141) DELBRUECK, *Consulardiptychen*, nos. 9-15, 18-21. To consider only the Circus diptychs of these two consuls, the games in the arena are not replicated on any two plaques.

(142) E. KITZINGER, *The Cleveland Marbles*, in *Atti del IX Congresso Internazionale di Archeologia Cristiana, Rome 21-27 settembre 1975* (Vatican City, 1978), I, 653-675, esp. 662 ; A. CUTLER as in note 34, *supra*. For a summary of the technical factors linking these seven marble sculptures, see W. D. WIXOM in *Age of Spirituality*, p. 407.

of manufacture *en série* (as against the perfect identity theoretically possible in mass production) and the universal hallmark of all handicraft. The question whether our diptychs were made by the "same hand" is virtually meaningless in the context of serial production.

Freed from this traditional incubus, we can proceed to the more significant issues of the relationship of our plaques to other consular diptychs, to other sorts of carved ivory and to contemporary work in other mediums. For the first of these questions the Justinian diptychs present an immediate difficulty which is best understood by analogy with Roman medallions. Jocelyn Toynbee noted the preponderance among preserved medallions of one and one-half-solidi and two-solidi pieces over multiples of a higher face-value. She found this prevalence to be "natural", explaining that the minor officials on whom the lower grades of medallion were bestowed, were obviously more numerous ; those of exalted enough rank to receive the more expensive medallions were, equally obviously, fewer in number. The logic of this argument (and of Miss Toynbee's deduction) is unassailable in the hierarchical situation with which she was faced. But, as we have seen, it is also our situation. The bulk of surviving consular diptychs presents the very opposite case. We have many *unica* of many consuls, plaques usually elaborate in design if not always of superior workmanship ([143]). Yet, for most of these, there are no "cheaper", simpler counterparts. Are we to suppose that such less impressive ivories did not survive because they were less jealously guarded or cannibalized in the Middle Ages ([144]) ? Or that they were never made, the consuls reserving the supposedly precious material for gifts to more important (and therefore fewer) individuals ? The evidence of the Areobindus and Philoxenus diptychs, each issued in at least three major types, argues against the second of these alternatives. On the other hand, we have three – or more precisely two and a half – comparatively simple

(143) The supreme example in this respect is the diptych of Basilius (DELBRUECK, *Consulardiptychen*, no. 6) on which see CAMERON and SCHAUER, *The Last Consul*.

(144) On the reuse of Late Antique ivories, see the useful discussion by K WEITZMANN, *The Herakles Plaques of St. Peter's Cathedra*, in *Art Bulletin*, 55 (1973), 25-29.

diptychs of Justinian. If the degree of an ivory's elaboration contributed to its chances of preservation, it should follow that no more "expensive" diptychs were issued by this consul. Yet once again the evidence of the plaques produced for other consuls, both earlier and later, suggests that this was not the case. If men like Areobindus and Philoxenus, in their own time less mighty and later much less celebrated, distributed diptychs to dignitaries at different levels of society, it is hardly conceivable that Justinian did otherwise. We can only conclude, with Miss Toynbee, that fewer of the more precious pieces were made and that therefore their disappearance is less surprising.

Two other diptychs argue for the existence of a more elaborate Justinianic type. On the plaques made for Apion, consul of the East in 539 (Figure 17) ([145]) the medallion portrait first used (so far as we know) by Areobindus twenty-three years earlier ([146]) is resumed. Apart from this, the entire composition of Apion's panels reproduces the scheme of our diptychs. Technically and stylistically there are slight, if significant, changes : the lions' heads are broader and clumsier, their eye-sockets reduced to mere wedges and, as on none of the plaques of 521, their ears are drilled through instead of being modelled. But the inscription tables are inclined towards the spectator and framed by opposed spirals as on the Justinian panels. It is scarcely surprising that a diptych made nearly two decades after those of Justinian should be the work of a different craftsman ; nor that these differences represent at once an honest attempt to reproduce, and a simplification of, a prototype created for the man who had since become emperor ([147]). Similar in composition though not always in detail is a plaque now in a private collection in Paris

(145) DELBRUECK, *Consulardiptychen*, no. 33. I am grateful to Don Demetrio Cabo, dean of the cathedral of Oviedo, for permission to examine and photograph this ivory and to Professor John W. Williams and Professor Helmut Schlunk for arranging this opportunity. Like the Justinian plaques, the Apion is carved from African ivory.

(146) DELBRUECK, *Consulardiptychen*, nos. 13-14.

(147) Apion was a member of an enormously wealthy family with estates in Egypt where, presumably, the situation of Greeks vis-à-vis Coptic separatism would have reinforced his family's ties to Constantinople. For these, see CAMERON, *House of Anastasius*, 268-69 and the stemma on 274.

(Figure 18) ([148]). Since this is the back panel we lack the consul's name. And since this is a back panel, if Delbrueck's theory holds true ([149]), it must have been made in the West. But the centralization of the granular axis, the craftsman's exploitation of the grain for the consul's face and right hand, the plasticity of the rosettes ([150]) and of the taenia that bind the wreath ([151]) all argue for a date in the second quarter of the sixth century. While certain anomalies are evident – the *tabula*, for example, is no longer inclined – the Ganay panel employs the volutes unknown before Justinian's craftsman applied them to his diptych in 521.

This minute but telling detail – the only feature of our panel's design that we have been unable to detect in Hellenistic or Roman art – occurs on yet another undated ivory but one which is known vastly better. The British Museum Archangel (Figure 20) has recently, and in my view rightly, been associated with the diptychs of 521 ([152]). Not only is it of the same order of ambition with regard to its dimensions but it rehearses the deliberate selection of a plaque in which the ellipses run vertically down its central axis: this is apparent between the figure's ankles and, most clearly, on the

(148) DELBRUECK, *Consulardiptychen*, no. 41. I am obliged to M. Jean-Louis, Marquis de Ganay, for allowing me to study this panel at length, despite its parlous condition. Probably due to changes in environmental conditions, the fundamental structure of the dentine has begun to break up. This has resulted in a loss of material, notably on the left side of the consul's head and in the first D(omesticorum) of the inscription. Ironically, one effect of this disintegration is that the craftsman's selection of a plaque with ellipses aligned along its central axis has become more obvious. This is one of several technical characteristics that indicate a sixth-century date. Save by Cameron and Schauer (see note 2 *supra*), the Ganay plaque has consistently been seen as a late fifth-century ivory.

(149) DELBRUECK, *Consulardiptychen*, p. 16. Three unusually small cuttings for the hinges appear on the left side of the plaque.

(150) While these rosettes have a hatched pistil like those on the panel of Sividius, the Western consul of 488 (DELBRUECK, *Consulardiptychen*, no. 8), the shape and volumetric quality of their petals is in marked contrast to those on the crude pinwheels that decorate the corners of the ivory in the Bibliothèque Nationale. For resemblances between the Ganay panel and that of Basilius, which they return to the year 541, see CAMERON and SCHAUER, *The Last Consul*.

(151) The illusion of a Möbius strip – in which the spectator is shown both faces of the ribbon – is achieved both above the head of the London Archangel (Figure 20) and in the "twisted ribbons" on numerous sixth-century mosaics.

(152) WRIGHT, *Ivories for the Emperor*, 8-9.

reverse of the plaque where it would first have been evident to the craftsman. The master who carved this panel exploited its irregular granular structure (153) to model the cheek, the neck, the orb and the Archangel's right hand. The undercutting of the shell and the plasticity of the rosettes and the acanthus leaves immediately below them in the spandrels recall that of the acanthus clusters on our plaques (Figures 10, 11), as do the inclined planes used on the London panel both for the *tabula* and the risers of the stairs.

The untrained eye might rebel against analogies drawn between the richly carved Archangel and the relatively austere Justinian diptychs. Yet not the quantity of decoration but the manner in which it is achieved is the test of a common origin. The *amount* of ornament is not a function of style in the narrow sense of the term but of the purpose that the ivory was intended to serve and of the rank of its patron and/or recipient within the social hierarchy that we have described. As a unique creation, possibly made for the emperor himself (154), the Archangel panel would have been carved by the most skilled craftsman available. His aproach to the material and the techniques that he taught, if not his "hand", are equally evident in the diptychs produced *en série* in his shop. If the master's skill is evident throughout the Archangel but lacking in some areas of the Justinian plaques – as evidently in the inscriptions – this is because the *unicum* did not demand that division of labor necessitated by the production in quantity of the diptychs. Nonetheless, the degree of resemblance between these four ivories is sufficient to link them in terms of workshop practice. If, as Delbrueck suggested, East and West each produced about a hundred diptychs each consular year (155), and if, as is commonly supposed, this was a seasonal activity directed towards the consul's inaugural celebration (156), then it is reasonable to believe that a well-organized workshop would undertake other orders. When one recalls that, particularly in the East, many years went by without the

(153) See p. 86 above.

(154) WRIGHT, *Ivories for the Emperor*, 9, hypothesizing that it may have been made to celebrate Justinian's accession to the throne in 527.

(155) DELBRUECK, *Consulardiptychen*, p. 10.

(156) For at least one exception that strains this rule, see CAMERON and SCHAUER, *The Last Consul*.

appointment of a consul [157] – and thus without his commissions – this presumption becomes a virtual necessity.

It would be foolish to argue that the presence of technical and stylistic similarities in different ivories requires that they be the products of a single shop. The deeply modelled, indeed almost crumpled, brows of our lions' heads find their parallels in the foreheads both of Christ on the great diptych in Berlin in which he is paired with the Virgin [158] and of the Baptist on the front of the Maximian Cathedra in Ravenna [159]. But on these other masterpieces of Justinian's time the differences outweigh the similarities to his diptychs. Analogies of design, rather than of technique, are to be expected of works in other materials made about the same time. The double bank of acanthus in our rosettes anticipates the broad schematic border of acanthus leaves and lotus flowers on a silver dish with a grazing horse at its center in Leningrad [160]. Again, the mathematical precision with which the opposed palmettes are distributed about the medallions on the diptychs is echoed in the perfect symmetry of the superimposed rows (each with forty-five leaves) of acanthus framing the well-known Goatherd plate in the same collection [161]. Both vessels bear Justinianic control-stamps [162] and each represents one strand of the "Justinianic Synthesis" : the setting of the Goatherd is a straitened version of Greco-Roman pastoral composition while the sharply symmetrical acanthus on the dish with the grazing horse distinctly recalls the

(157) In the twenty-seven years between 500 and Justinian's accession to the throne, seven passed without appointment of a consul of the East (*PLRE*, II, 1245). In the first ten years of Justinian's reign, Belisarius was the only man apart from the emperor to hold the consulship. And the emperor, so far as we know, did not issue diptychs.

(158) *Age of Spirituality*, no. 474, where S. A. Boyd proposed general similarities to the Archangel plaque.

(159) See the magnificent detail photograph in G. Bovini, *Ravenna* (New York, n.d.), fig. 139.

(160) A. Effenberger, B. Maršak, V. Zalesskaja and I. Zasetckaja, *Spätantike und frühbyzantinische Silbergefässe aus der Staatlichen Ermitage Leningrad* (Berlin, 1978), fig. 51.

(161) Effenberger, Maršak *et al.*, *Silbergefässe*, no. 7, fig. 14.

(162) E. C. Dodd, *Byzantine Silver Stamps* (Washington, D.C., 1968), nos 6, 9

treatment of this plant on reliefs at Tāq-i Būstān and the "wings" on Sassanian stucco and metalwork (163).

There is no doubt which of these two currents predominates on the Justinian diptychs. The majority of their motifs comes from Antique tradition, some resuscitated after several centuries of disuse. As in much Justinianic art, tones from the Greco-Roman past are sounded loud and clear in these ivories ; reference to Persian motifs is no more than whispered. Yet Justinian's craftsman employed themes from the territories both East and West which their client, once on the throne, would set out to recover.

ACKNOWLEDGEMENTS

This paper could not have been written without the help of Dr. Margaret English Frazer who supplied the opportunity to study many ivories at the Metropolitan Museum, photographs and, above all, encouragement. I am beholden to Dr. Clelia Alberici, director of the Civiche Raccolte d'Arte Applicata ed Incisioni in Milan, for similar privileges ; and to Mme Nicolet and her staff at the Bibliothèque Nationale for allowing me access to the unparalleled collection of ivories in the Cabinet des Médailles. For photographs from his own collection and others that he has deposited at Dumbarton Oaks, I owe a special debt to Professor David H. Wright. This study was supported by the Institute for the Arts and Humanistic Studies and the Faculty Research Fund of the Pennsylvania State University, and completed during the tenure of a Fellowship at Dumbarton Oaks.

The Pennsylvania State University. Anthony CUTLER.

(163) A. U. POPE and P. ACKERMANN, *A Survey of Persian Art* (London, 1938), pls. 167, 168C, 174A ; for the form of the acanthus in metalwork, pls. 224B, 237B and 246B. Sassanian elements are to be found also on the anonymous diptych in Novara (DELBRUECK, *Consulardiptychen*, no. 42) and particularly strongly on that of Justin (cos. 541 ; DELBRUECK, no. 34).

DEUX NOUVEAUX FRAGMENTS ATTRIBUÉS À PAUL DE SAMOSATE

Vers le milieu du IIIe siècle, la position de Rome en Asie Mineure fut gravement menacée par la politique expansionniste du roi perse Sapor I (241-272), qui avait réussi à vaincre successivement trois empereurs romains. En même temps, la volonté d'une plus grande indépendance, voire d'une liberté totale vis-à-vis du pouvoir central, se manifestait un peu partout. La ville de Palmyre, riche relais pour les caravanes situé à mi-chemin entre Doura-Europos et la côte méditerranéenne, a, pendant quelques années, réalisé ce rêve d'autonomie (1). Son épopée commence sous le roi Odeinath. Dès 260, ce redoutable seigneur du désert avait sérieusement entravé les opérations militaires de Sapor ; d'une loyauté envers Rome non exempte de calculs, il avait repris aux Perses une grande partie des régions que ceux-ci avaient envahies. De plus il s'était concilié la bienveillance de l'empereur Gallien, en éliminant l'usurpateur T. Fulvius Iunius Quietus, et en repoussant les Goths qui pillaient régulièrement la côte asiatique. Les services rendus ainsi à l'empire expliquent sans aucun doute les titres importants que lui conférèrent Valérien d'abord, et plus tard Gallien. Un complot ayant mis fin aux jours d'Odeinath (267/68), la reine Zénobie succéda à son mari ; leur fils Wahballath, trop jeune pour assumer des responsabilités, ne jouait qu'un rôle de figurant. Après une période de transition, la politique de Zénobie devint ouvertement anti-romaine. À l'apogée de son pouvoir, vers 270, elle régnait pour son propre compte sur un territoire qui s'étendait de l'Égypte jusqu'au Bosphore. Cet empire palmyrénien n'allait cependant connaître qu'une existence éphémère : une expédition d'Aurélien en 271/72 restaura l'autorité romaine en Asie Mineure (2) ; pour Zénobie et son fils, il ne restait

(1) Sur l'histoire de Palmyre, voir J. Février, *Essai sur l'histoire politique et économique de Palmyre*, Paris, 1931, et J. Starcky, *Palmyre*, Paris, 1952.

(2) Cf. L. Homo, *Essai sur le règne de l'empereur Aurélien (270-275)* (= *Bibliothèque des Écoles françaises d'Athènes et de Rome*, fasc. 89), Paris, 1904, pp. 84-104.

plus qu'à participer, bien entendu en tant que captifs, au triomphe de l'empereur à Rome (3).

En 260, Paul de Samosate (4) fut ordonné évêque d'Antioche (5). Depuis l'étude de G. Bardy (6), on a beaucoup insisté sur le fait que la nomination de Paul coïncide avec les débuts de la grandeur de Palmyre sous Odeinath. On a supposé, puis affirmé, qu'il devait y avoir un lien entre ces deux faits : venant de l'intérieur de la Syrie, Paul aurait représenté les sentiments «nationalistes» et anti-romains, dont aurait été animée la masse populaire, qui, dispersée dans les campagnes, n'avait guère participé au processus d'hellénisation, qu'avaient connu les grandes villes ; les dirigeants de Palmyre auraient «réglé» l'élévation de ce syrien authentique et traditionaliste sur le siège épiscopal d'Antioche, afin d'y stimuler le nationalisme sémitique contre ses opposants naturels, à savoir la culture hellénistique et la domination de Rome (7). Récemment, M. F. Millar a réexaminé cette hypothèse. Après avoir indiqué les difficultés entraînées par l'interprétation «nationaliste» des événements (8),

(3) Pour une description de ce triomphe et sur le sort réservé à Zénobie et Wahballath, voir L. Homo, *op. cit.* (n. 2), pp. 122-125.

(4) Les ouvrages fondamentaux sur nos sources concernant la vie de Paul de Samosate restent les études de Fr. Loofs, *Paulus von Samosata. Eine Untersuchung zur altkirchlichen Literatur- und Dogmengeschichte* (= *Texte und Untersuchungen*, 44), Leipzig, 1924, de G. Bardy, *Paul de Samosate. Étude historique. Nouvelle édition entièrement refondue* (= *Specilegium Sacrum Lovaniense*, 4), Louvain, 1929², et de H. de Riedmatten, *Les actes du procès de Paul de Samosate. Étude sur la christologie du IIIe au IVe siècle* (= *Paradosis. Etudes de littérature et de théologie ancienne*, 6), Fribourg, 1952, pp. 15-26. On les complètera par la notice de G. Jouassard, dans le *Lexikon für Theologie und Kirche*, t. 8 (1963), col. 213, et par l'article de R. Hubner, *Die Hauptquelle des Epiphanius über Paulus von Samosata*, dans *Zeitschrift für Kirchengeschichte*, 90 (1979), pp. 201-220.

(5) Il succéda à Démétrianus, dont une légende veut qu'après la prise d'Antioche en 260, il fut emmené en Perse par Sapor ; cf. G. Bardy, *op. cit.* (n. 4), pp. 241-242, 249-250, et Gl. Downey, *A History of Antioch in Syria from Seleucus to the Arab Conquest*, Princeton/New Jersey, 1961, p. 309, n. 150.

(6) Cf. G. Bardy, *op. cit.* (n. 4), pp. 149, 257-258.

(7) Cette thèse se retrouve par exemple chez Gl. Downey, *op. cit.* (n. 5), pp. 310-312, et chez J. Daniélou-H. Marrou, *Nouvelle histoire de l'Église*, t. I, *Des origines à Saint Grégoire le Grand*, Paris, 1963, p. 247.

(8) Cf. F. Millar, *Paul of Samosata, Zenobia and Aurelian : the Church, Local Culture and Political Allegiance in Third-Century Syria*, dans *The Journal of Roman Studies*, 61 (1971), pp. 2-8.

l'auteur a constaté qu'il n'existe aucune preuve historique permettant de dire qu'Odeinath aurait exercé une influence quelconque à Antioche, ni vers 260, ni plus tard [9]. Peut-être doit-on même attendre la fin de l'année 270 pour que la ville soit occupée par les forces palmyréniennes [10]. Dès lors l'hypothèse selon laquelle la cour d'Odeinath aurait favorisé la carrière de Paul de Samosate, s'effondre ; en réalité nous ignorons à peu près tout sur les circonstances qui ont entouré son sacre. Les éléments que M. Millar a rassemblés, nous semblent convaincants, et nous sommes tenté de souscrire à sa conclusion. Tout ceci n'exclut cependant pas que des relations entre l'évêque d'Antioche et Palmyre aient vraiment existé, mais ces contacts semblent bien se situer à une époque plus tardive, et dans un autre contexte. Nous aurons à revenir sur ce point.

L'épiscopat du Samosatéen ne se déroula point sans controverses, car déjà en 264, un synode contre sa personne fut convoqué à Antioche même. La réunion n'obtint guère de résultats, sauf que Paul promettait de se corriger [11]. Apparemment il n'en fit rien, puisqu'en 268/69 la ville d'Antioche assistait de nouveau à un synode contre son évêque. Cette fois-ci, Paul fut condamné et déposé [12] ; une lettre synodale annonça la décision à la chrétienté. Malheureusement, nous ne connaissons de cette missive que la partie anecdotique, citée par Eusèbe dans son *Histoire ecclésiastique* [13]. Elle nous trace un portrait peu banal de notre personnage. En voici un résumé sommaire. Paul n'était pas seulement évêque, mais également *procurator ducenarius*, haut fonctionnaire civil

(9) Cf. F. Millar, *art. cit.* (n. 8), pp. 8-10. La question principale dans cette affaire nous semble de savoir si Odeinath a, oui ou non, reçu le titre de *corrector totius Orientis*, titre qui lui aurait effectivement donné le droit de superviser et d'organiser la perception des impôts dans les villes syriennes ; F. Millar, *art. cit.* (n. 8), pp. 9-10, en doute.

(10) Cf. F. Millar, *art. cit.* (n. 8), p. 9.

(11) Sur ce premier synode, voir Fr. Loofs, *op. cit.* (n. 4), pp. 42-50, et G. Bardy, *op. cit.* (n. 4), pp. 285-292.

(12) Les circonstances dans lesquelles s'est déroulé ce deuxième synode ont été analysées par G. Bardy, *op. cit.* (n. 4), pp. 295-308 ; on ne peut négliger l'article de M. Richard, *Malchion et Paul de Samosate. Le témoignage d'Eusèbe de Césarée*, dans *Ephemerides Theologicae Lovanienses*, 35 (1959), pp. 325-338 (réimprimé dans M. Richard, *Opera Minora*, t. II, Turnhout-Leuven, 1977, n° 22).

(13) Cf. Euseb. Caes., *Hist. eccl.*, VII, 30 ; *ed.* E. Schwartz, *Eusebius Kirchengeschichte. Kleine Ausgabe*, Leipzig, 1908, pp. 301-305.

chargé de la perception des impôts (14) ; préférant ouvertement être appelé «ducénaire» plutôt qu'«évêque» (15), il se déplaçait dans la ville avec tout l'apparat et tout le faste des grands seigneurs séculiers ; recourant à la corruption et se servant des méthodes les plus basses, il avait abusé de son pouvoir afin de faire fortune. La lettre synodale dénonçait encore certaines innovations liturgiques : ainsi Paul avait substitué aux cantiques chrétiens des louanges célébrant sa propre personne, et il avait permis que des femmes chantassent dans l'église le jour de Pâques (16). La vie privée de l'évêque se trouvait, elle aussi, loin d'être irréprochable ; le fait qu'il se faisait habituellement accompagner par deux jeunes femmes d'aspect séduisant (συνείσακτοι) (17) pouvait à tout le moins donner lieu à de graves présomptions (18).

(14) L'adjectif *ducenarius* indique que les appointements annuels du fonctionnaire étaient de l'ordre de 200.000 sesterces. Le terme est devenu courant dès le début du IIIe s. ; à l'époque de l'épiscopat de Paul, le titre pouvait être purement honorifique ; cf. H.-G. Pflaum, *Les carrières procuratoriennes équestres sous le haut-empire romain*, Paris, t. II, 1960, pp. 950-951.

(15) Le fait que Paul aurait pu occuper une telle fonction a déjà été mis en doute : dans ce cas, ce serait uniquement son désir de se comporter comme un *ducenarius* que le synode aurait raillé. La possibilité a été envisagée par E. Stommel, qui l'a toutefois rejetée ; cf. E. Stommel, *Bischofsstuhl und hoher Thron*, dans *Jahrbuch für Antike und Christentum*, t. 1 (1958), p. 55. Pour F. Millar, *art. cit.* (n. 8), p. 13, par contre, elle est la seule valable : «The whole sense of the passage in the synodal letter is that Paul as bishop modelled his style and public appearances after those of Imperial offices ...». L'argument que l'auteur invoque pour étayer sa thèse – «Everything that is said of the improper activities of Paul relates to the life of the Christian congregation ...» – nous semble assez faible, puisque, même si Paul confondait pouvoir civil et responsabilité ecclésiastique, le synode s'était réuni pour examiner la doctrine de l'évêque, et non les abus du *ducenarius*. – Il est certain que le cumul des deux charges entraîne quelques questions, dont on peut craindre que les réponses nous soient refusées à jamais : qui a soutenu Paul ? Était-il déjà évêque lorsqu'il fut nommé *procurator*, ou est-ce que les choses se sont passées dans l'ordre inverse ? Pendant l'occupation d'Antioche par les Palmyréniens, Paul a-t-il continué à exercer sa charge, ceci impliquant évidemment qu'il appartenait alors au personnel administratif de Zénobie ? Rien ne permet d'en douter, puisque nous savons que Paul a joui de la protection personnelle de la reine (cf. ci-dessous).

(16) L'ensemble des innovations liturgiques est analysé par G. Bardy, *op. cit.* (n. 4), pp. 266-270.

(17) Sur les συνείσακτοι, voir Fr. Loofs, *op. cit.* (n. 4), p. 54, 199-201, et G. Bardy, *op. cit.* (n. 4), pp. 271-273.

(18) Il est curieux de voir comment les accusations de la lettre synodale ont été

Si répréhensible qu'ait pu être le comportement de Paul, ce n'est pourtant pas pour cela que le synode de 268 a décidé sa déposition : la vraie cause doit être cherchée dans les opinions hérétiques de l'évêque (19). Faute de documents, sa doctrine ne nous est connue que très fragmentairement (20). En tout cas, deux données importantes se dégagent de la tradition. Premièrement, Paul s'en tenait strictement à l'unité de Dieu ; par là sa conception de la Trinité allait dans le sens de l'ancienne hérésie monarchienne. Deuxièmement, en ce qui concerne la christologie, il semble avoir repris l'enseignement adoptianiste, selon lequel le Christ n'est pas différent des autres hommes ; c'est ce qu'on appelle aussi la doctrine du ψιλὸς ἄνθρωπος. On a remarqué à plusieurs reprises que ces deux lignes fondamentales de la théologie de Paul – monothéisme strict, et contestation de la divinité du Christ – ne sont pas exempts de traits judaïsants (21).

accueillies différemment par les historiens de Paul de Samosate. Fr. LOOFS, *op. cit.* (n. 4), p. 53, les considérait comme «ein trauriges ... Beispiel gewissenloser 'frommer' Verleumdungskunst aus der Frühzeit der Kirche». Avant lui, A. Réville s'était prononcé dans le même sens («... il est difficile de ne pas voir dans ce factum un des plus anciens documents de ce qui, depuis, s'est appelé l'*odium theologicum* ...» ; cf. A. RÉVILLE, *La christologie de Paul de Samosate*, dans *Études de critique et d'histoire*, 2e série (= *Bibliothèque de l'École des Hautes Études, Sciences religieuses*, 7), Paris, 1896, p. 203. G. BARDY, *op. cit.* (n. 4), pp. 263-264, par contre, croit que ces faits de notoriété publique n'ont pu être falsifiés «dans un document officiel comme est la lettre de déposition».

(19) Voir la lettre synodale chez EUSEB. CAES., *Hist. eccl.*, VII, 30, 16, *ed.* E. SCHWARTZ (n. 13), p. 304.

(20) Pour la doctrine de Paul, nous pouvons renvoyer à Fr. LOOFS, *op. cit.* (n. 4), pp. 202-257, G. BARDY, *op. cit.* (n. 4), pp. 427-475, et H. DE RIEDMATTEN, *op. cit.* (n. 4), pp. 49-67, et *passim* ; le P. de Riedmatten croit que la grande erreur de Paul fut d'attribuer une âme humaine au Christ, ce qui à l'époque semblait inconvenant. Rappelons que la lettre synodale compte le Samosatéen parmi les disciples d'Artémas ; cf. EUSEB. CAES., *Hist. eccl.*, VII, 30, 16, *ed.* E. SCHWARTZ (n. 13), p. 304.

(21) Cf. G. BARDY, *op. cit.* (n. 4), pp. 253-254, Gl. DOWNEY, *op. cit.* (n. 5), p. 312, et E. BOULARAND, *Aux sources de la doctrine d'Arius. La théologie antiochienne*, dans *Bulletin de Littérature Ecclésiastique*, 68 (1967), p. 268. Tout en admettant ces ressemblances, Bardy et Downey ont prudemment ajouté qu'elles ne constituaient pas une preuve véritable de ce que Paul s'est inspiré de la religion juive ; Boularand, par contre, est allé beaucoup plus loin, en affirmant que l'évêque d'Antioche a bel et bien judaïsé. Quoi qu'il en soit, il n'est pas impossible que l'évêque ait subi une certaine influence des colonies juives qui étaient présentes aussi bien à Samosate qu'à Antioche.

Eusèbe raconte qu'après sa déposition, Paul a refusé de se soumettre à la volonté du synode, et qu'il n'a pas voulu quitter «la maison de l'église» jusqu'à ce que l'empereur Aurélien ait définitivement accordé cette maison à ceux à qui les évêques d'Italie et de Rome l'avaient décernée (22). Traditionnellement on lie l'intervention d'Aurélien à sa reconquête d'Antioche sur les Palmyréniens (272), et à sa présence personnelle dans la ville (23). Paul aurait donc pendant plus de trois ans indûment occupé le siège épiscopal d'Antioche, ce qui implique que malgré tout il pouvait compter sur le soutien d'une grande partie du clergé ainsi que d'un grand nombre de croyants.

L'image que la lettre synodale nous a laissée de Paul, n'est pas celle d'un théologien studieux, préoccupé de justifier ses opinions dans de longs ouvrages dogmatiques (24). Par quelles voies sa pensée nous est-elle dès lors connue ? Aujourd'hui on est tenté d'accepter l'authenticité des fragments **S, 1 – S, 39** de l'édition de H. de Riedmatten (25) ; ces textes – le mot «bribes» conviendrait peut-être mieux – se sont conservés soit en grec, soit en arménien, en syriaque, en latin, parfois simultanément en plusieurs de ces langues. Toujours, ils sont présentés comme des extraits soit de la lettre

(22) Cf. EUSEB. CAES., *Hist. eccl.*, VII, 30, 19, *ed.* E. SCHWARTZ (n. 13), p. 305. Sur la signification qu'on doit accorder aux mots «la maison de l'église», voir R. L. P. MILBURN, *O ΤΗΣ ΕΚΚΛΗΣΙΑΣ ΟΙΚΟΣ*, dans *The Journal of Theological Studies*, 46 (1945), pp. 65-68, et Chr. MOHRMANN, *Les dénominations de l'église en tant qu'édifice en grec et en latin au cours des premiers siècles chrétiens*, dans *Revue des Sciences religieuses*, 36 (1962), pp. 158-159. Sur l'intervention d'Aurélien dans cette affaire de l'Église, voir e.a. L. HOMO, *op. cit.* (n. 2), pp. 96-97, Fr. LOOFS, *op. cit.* (n. 4), pp. 59-60, G. BARDY, *op. cit.* (n. 4), pp. 358-363, F. MILLAR, *art. cit.* (n. 8), pp. 14-16, et A. BALDINI, *Il ruolo di Paolo di Samosata nella politica culturale di Zenobia e la decisione di Aureliano ad Antiochia*, dans *Rivista Storica dell'Antichità*, 5 (1975), pp. 70-77.

(23) Voir cependant F. MILLAR, *art cit.* (n. 8), pp. 15-16.

(24) La seule activité littéraire que nous lui connaissions semble avoir été une correpondance assez intense ; voir la lettre synodale chez EUSEB. CAES., *Hist. eccl.*, VII, 30, 8, *ed.* E. SCHWARTZ (n. 13), p. 303. Dans certaines de ses lettres, Paul aura sans doute défendu tel ou tel point de sa politique religieuse.

(25) Cf. H. DE RIEDMATTEN, *op. cit.* (n. 4), pp. 136-158 ; des corrections de texte ont été proposées par F. SCHEIDWEILER, *Paul von Samosata*, dans *Zeitschrift für die neutestamentliche Wissenschaft und die Kunde der älteren Kirche*, 46 (1955), pp. 117-129. Dans une recension de l'ouvrage de H. de Riedmatten, G. Bardy s'est montré très inquiet sur l'authenticité de l'*ensemble* des textes conservés ; cf. G. BARDY, dans *Revue d'histoire ecclésiastique*, 47 (1952), pp. 643-644.

synodale (partie doctrinale, à peine mentionnée par Eusèbe), soit des actes (*ὑπομνήματα*) de ce même synode. Il faut remarquer que les plus anciens de ces extraits apparaissent seulement dans la *Contestatio* d'Eusèbe de Dorylée, affichée 160 ans après la déposition de Paul, et aussi qu'ils sont tous cités dans le cadre des luttes anti-nestorienne et anti-monophysite. En dehors de ces fragments, il existe encore les cinq textes que la *Doctrina Patrum* (chap. 41, IV-VIII) cite sous le lemme *Παύλου τοῦ Σαμοσατέως ἐκ τῶν αὐτοῦ πρὸς Σαβῖνον λόγων* [26]. Leur authenticité a été tantôt mise en doute, tantôt défendue : Loofs [27] ainsi que Scheidweiler [28] croyaient y discerner un fond original, augmenté par un interpolateur ; von Harnack les acceptait comme provenant tels quels de la plume du Samosatéen [29]. Bardy par contre s'est refusé à les utiliser dans son étude de l'enseignement de Paul : le chapitre de la *Doctrina Patrum* contient d'autres témoignages suspects (Ébion, Montanus, Manès le Persan) ; ensuite, les préoccupations théologiques des fragments semblent renvoyer à une époque beaucoup plus récente [30].

Nous voulons signaler ici l'existence de deux nouveaux fragments qui se réclament du Samosatéen, et qui jusqu'ici ont été complètement ignorés du fait qu'ils figurent dans la partie inédite de la *Capitulorum diversorum seu dubitationum solutio* de Pamphile de Jérusalem [31]. Ils méritent cependant une attention spéciale, aussi bien par le nom de leur destinataire, la célèbre Zénobie elle-même, que par leur contenu, qui fait directement allusion à un synode d'évêques devant lequel Paul a été contraint de s'expliquer. Pour que les circonstances dans lesquelles les deux fragments nous sont parvenus,

(26) Cf. Fr. DIEKAMP, *Doctrina Patrum de Incarnatione Verbi*, Münster in Westf., 1907, pp. 303-304.

(27) Cf. Fr. LOOFS, *op. cit.* (n. 4), pp. 283-293, 339.

(28) Cf. F. SCHEIDWEILER, *art. cit.* (n. 25), p. 125.

(29) Cf. A. VON HARNACK, *Die Reden Pauls von Samosata an Sabinus (Zenobia ?) und seine Christologie*, dans *Sitzungsberichte der Preußischen Akademie der Wissenschaften*, 22 (1924), pp. 130-151. Dans cet article il a été suggéré que le nom de *Σαβῖνος* pourrait être une déformation de celui de Zénobie ; cette hypothèse est excessive et insoutenable, comme l'a déjà remarqué H. VON SODEN, *Neue Forschungen zu Paul von Samosata*, dans *Zeitschrift für Kirchengeschichte*, 44 (1925), p. 165.

(30) Cf. G. BARDY, *op. cit.* (n. 4), pp. 183-196.

(31) Cf. M. GEERARD, *Clavis Patrum Graecorum*, t. III, Turnhout, 1979, n°s 6920-6921.

soient aussi claires que possibles, et en attendant la publication du texte intégral de Pamphile, nous devons consacrer d'abord quelques paragraphes à l'ouvrage de ce théologien.

Pamphile a travaillé dans la seconde moitié du VIe s. (32), lequel, on le sait, a vu se développer une abondante littérature polémique. Esprit peu original, il se révéla néanmoins un ardent défenseur de la cause chalcédonienne, pour laquelle il rédigea un traité au long titre *Κεφαλαίων διαφόρων ἤτοι ἐπαπορήσεων λύσις περὶ τῆς εἰς Χριστὸν εὐσεβείας · ἐν ταυτῷ δὲ ἔλεγχος καὶ ἀνατροπὴ τῆς κατὰ τὴν θεότητα τοῦ Χριστοῦ καὶ ἀνθρωπότητα τῶν Ἀκεφάλων ἐναντίας δοκήσεως, τῶν ἀπὸ Νεστορίου καὶ Εὐτυχοῦς τῶν δυσσεβῶν, καὶ ἀπολογία πρὸς τοὺς ἀθετοῦντας τὴν ἁγίαν σύνοδον τὴν ἐν Χαλκηδόνι, ἐκ τῆς διδασκαλίας τῶν θεοσδότων ἡμῶν ἁγίων πατέρων*. L'édition partielle dont nous disposons actuellement est due à A. Mai ; à la lire, on croirait que l'ouvrage comptait originellement 18 questions et réponses (*ἐρωταποκρίσεις*) (33). Conformément à l'usage de son époque (34), Pamphile avait fait suivre la plupart de ses réponses d'une série de citations patristiques qui devaient soit confirmer son explication sur tel ou tel problème dogmatique, soit mettre en évidence la fourberie ou la bêtise de l'adversaire. Ainsi, il avait rassemblé un nombre assez élevé de témoignages, provenant aussi bien de Pères orthodoxes que d'auteurs hérétiques (35).

(32) Sur cette datation, voir M. RICHARD, *Léonce et Pamphile*, dans *Revue des Sciences philosophiques et théologiques*, 27 (1938), pp. 49-52 (réimprimé dans M. RICHARD, *Opera Minora*, t. III, Turnhout-Leuven, 1977, n° 58).

(33) Cf. A. MAI, dans *Novae Patrum Bibliothecae tomus secundus, continens S. Cyrilli Alexandrini Commentarium in S. Lucae evangelium nec non eiusdem alia opuscula XVI, item diversorum Patrum opuscula X. Omnia ex Vaticanis codicibus cum Latina editoris interpretatione, prologis et adnotationibus*, Romae, 1844, pp. 595-653. Par erreur le cardinal a donné au traité de Pamphile le titre de *Panoplia dogmatica* (cf. pp. 595, 662), qu'il avait rencontré à deux reprises à la fin de son manuscrit. La restauration du *Vat. gr. 668* permet de voir que les deux notes portent non sur le texte de Pamphile, mais sur l'ouvrage bien connu d'Euthyme Zigabène, qui occupe la majeure partie de ce codex.

(34) Il suffit de rappeler ici les florilèges (inédits dans leur plus grande partie), que Léonce de Byzance a rassemblés à la fin de chacun de ses trois livres *Contra Nestorianos et Eutychianos* (*PG.*, 86, 1, 1268-1396) ; cf. R. DEVREESSE, *Le florilège de Léonce de Byzance*, dans *Revue des Sciences religieuses*, 10 (1930), pp. 557-576.

(35) Cf. M. RICHARD, *Les florilèges diphysites du Ve et du VIe siècle*, dans A. GRILLMEIER-H. BACHT, *Das Konzil von Chalkedon. Geschichte und Gegenwart*, t. I,

A. Mai avait remarqué que les ff. 12^{r}-17^{v} du *Vat. lat. 7153* contenaient en fait un texte grec. Il en avait déjà remis une édition et une traduction latine à l'imprimeur, lorsqu'un coup du hasard lui fit retrouver le début de son texte, qui restait toutefois anonyme, dans un manuscrit grec composite, à savoir le *Vat. gr. 1904* (ff. 31^{v}-44^{v}) [36]. Il devait apparaître plus tard que, tout comme d'autres feuillets encore, ces parties du *Vat. lat. 7153* et du *Vat. gr. 1904* appartenaient en réalité au codex *Vat. gr. 668* [37], dont un colophon nous apprend qu'il fut achevé par le moine Niphon en 1305/06 [38]. Ce dernier manuscrit fut restauré en 1918 [39], et le traité de Pamphile y occupe aujourd'hui les ff. 346^{v}-365^{v}. Malgré sa découverte inattendue, A. Mai se trouvait toujours devant un texte incomplet, puisque la numérotation des ἐρωταποκρίσεις (< α′ − β′ > − ια′ ; ιζ′ − ιη′) laissait entrevoir une lacune. Croyant qu'il s'agissait à nouveau de folios détachés qui s'étaient égarés, et trompé par la chute d'un seul mot, l'éditeur supposa l'existence d'une lacune au beau milieu de la quest. XI (après l'actuel f. 360 [le f. 12 selon la numérotation du *Vat. lat. 7153*]) : la fin de la quest. XI, les quest. XII-XV et la partie initiale de la quest. XVI auraient ainsi été perdues [40]. Dès 1938, M. Richard a pu démonter l'erreur commise par Mai : la quest. XI, telle qu'elle est présente dans le *Vat. gr. 668*, constitue en effet une unité indivisible [41]. Comment expliquer alors

Würzburg, 1951, p. 741 (réimprimé dans M. Richard, *Opera Minora*, t. I, Turnhout-Leuven, 1976, n° 3). Les citations contenues dans l'édition de Mai ont été identifiées par J. P. Junglas, *Leontius von Byzanz. Studien zu seinen Schriften, Quellen und Anschauungen* (= *Forschungen zur Christlichen Literatur- und Dogmengeschichte*. Siebenter Band. Drittes Heft), Paderborn, 1908, pp. 59-60.

(36) Cf. A. Mai, *ed. cit.* (n. 33), p. 595.

(37) Cf. R. Devreesse, *Codices Vaticani graeci*. Tomus III. *Codices 604 − 866* (= *Bibliothecae Apostolicae Vaticanae codices manu scripti recensiti*), in Bibliotheca Vaticana, 1950, pp. 111-113.

(38) On trouvera une reproduction et une transcription de ce colophon, ainsi qu'un spécimen de l'écriture chez A. Turyn, *Codices graeci Vaticani saeculis XIII et XIV scripti annorumque notis instructi* (= *Codices e Vaticanis selecti*, vol. XXVIII), Città del Vaticano, 1964, tab. 185c et p. 107, et tab. 85 (f. 193^{v}).

(39) C'est une notice de G. Mercati, collée au verso du f. I, qui nous apprend ce détail.

(40) Cf. A. Mai, *ed. cit.* (n. 33), p. 642, n. 2.

(41) Cf. M. Richard, *art. cit.* (n. 32), p. 27, n. 2.

le décalage entre les numéros que portent les questions ? Il a fallu attendre un nouveau témoin pour résoudre le problème.

Le codex *Athon.*, *Vatoped. 236* constitue un beau volume de parchemin (42), que l'on doit, semble-t-il, dater de la fin du XIIe ou du début du XIIIe s. (43). Depuis que des microfilms ont fait connaître son contenu en Occident, le manuscrit a rendu plusieurs services importants aux chercheurs dans le domaine de la littérature chrétienne ancienne (44). Ses ff. 220^v-247^v nous ont conservé la *Capitulorum diversorum seu dubitationum solutio* de Pamphile. Certaines ressemblances avec la tradition du *Vat. gr. 668* sautent aux yeux. Ainsi dans les deux témoins le traité est anonyme, et il est entouré des mêmes textes : le *De sectis* du Ps.-Léonce de Byzance précède (ff. 329^r-346^v dans le *Vat.* ; ff. 200^v-220^v dans l'*Athon.*), et une collection de lettres apocryphes adressées à Pierre le Foulon concernant le *Trisagion* suit (ff. 365^v-373^v dans le *Vat.* ; ff. 247^v-257^r dans l'*Athon.*). Le codex de Vatopédi présente cependant l'avantage de nous fournir le texte intégral de l'ouvrage de Pamphile,

(42) Cf. SOPHRONIOS EUSTRATIADES-ARCADIOS VATOPEDINOS, *Catalogue of the Greek Manuscripts in the Library of the Monastery of Vatopedi on Mount Athos* (= *Harvard Theological Studies*, XI), Cambridge/Massachusetts, 1924, pp. 52-53. Cette description n'est guère digne de confiance, mais elle n'est pas encore remplacée. On se fera une idée plus précise du contenu, en consultant le *Πίναξ ἀκριβής* du codex, édité par A. DE SANTOS OTERO, *Der Codex Vatopedi 236*, dans *Κληρονομία*, 5 (1973), pp. 320-326. Certains détails codicologiques ont été précisés par E. LAMBERZ, *Kodikologisches zur Handschrift Vatopedi 236*, *ibid.*, pp. 327-329.

(43) Telle est la date proposée par E. LAMBERZ, *art. cit.* (n. 42), p. 327.

(44) Pour nous en tenir aux publications les plus récentes : W. BIENERT, *Neue Fragmente des Dionysius und des Petrus von Alexandrien aus Cod. Vatop. 236*, dans *Κληρονομία*, 5 (1973), pp. 308-313, A. DE SANTOS OTERO, *Dos capítulos inéditos del original griego de Ireneo de Lyon* (Adversus haereses II 50-51) *en el códice Vatopedi 236*, dans *Emerita. Revista de linguistica y filologia classica*, 41 (1973), pp. 479-489, M. RICHARD, *Le florilège du cod. Vatopédi 236 sur le corruptible et l'incorruptible*, dans *Le Muséon*, 86 (1973), pp. 249-273 (réimprimé dans M. RICHARD, *Opera Minora*, t. I, Turnhout-Leuven, 1976, n° 4), ID., *Nouveaux fragments de Théophile d'Alexandrie*, dans *Nachrichten der Akademie der Wissenschaften in Göttingen. I. Philologisch-historische Klasse*, 1975, 2, pp. 57-65 (réimprimé dans les *Opera Minora*, t. II, Turnhout-Leuven, 1977, n° 39), et K.-H. UTHEMANN, *Des Patriarchen Anastasius I. von Antiochien Jerusalemer Streitgespräch mit einem Tritheiten* (CPG 6958), dans *Traditio*, 37 (1981), pp. 73-108.

ce qui permet de déterminer avec quasi-certitude la lacune du *Vat. gr. 668*. On s'aperçoit en effet que le copiste de ce dernier manuscrit a sauté les quest. XII-XVI, et qu'il a recommencé son travail à la quest. XVII, en lui conservant d'ailleurs son numéro original (ιζ'). Après avoir copié cette question (ff. 362^{r}-363^{v}) il a repris la question qui dans l'*Athon.* occupe la 14e position ; cette question (ff. 363^{v}-365^{v}) a reçu le numéro ιη'. En réalité, le texte de Pamphile ne contient donc que 17 ἐρωταποκρίσεις. Puisque dans le *Vat.*, la quest. XVII ne commence pas en tête d'un nouveau folio, la lacune représente presque sûrement une omission voulue de la part du copiste.

Comme les deux fragments attribués à Paul de Samosate figurent dans la quest. XII (ff. 237^{v}-240^{v}), c'est vers celle-ci que doit se porter notre attention. En voici la partie interrogative : «Étant donné que certains disciples d'Eutychès et de Dioscore nous ont faussement et avec la plus grande calomnie assigné le nom du sot Nestorius, en nous appelant des Nestoriens du fait que nous confessons que les deux natures dans le Christ se maintiennent après l'union, que doit-on répondre à cela ?» (45). Pamphile commence par observer que seule leur ignorance, qui les amène à dire n'importe quoi, a pu inspirer aux adversaires pareille accusation. La même défaillance intellectuelle les incite à se défendre en se servant d'ouvrages de Pères orthodoxes, surtout de Cyrille d'Alexandrie. Pourtant, trois citations de Cyrille illustreront la différence ainsi que l'incompatibilité entre les décisions du concile de Chalcédoine et l'enseignement de Nestorius ; en même temps, on saura que Jean d'Antioche et tous les évêques de l'Orient, dont l'auteur promet de proposer quelques textes à la fin du chapitre, ont reconnu dans le Christ deux natures après l'union. Suivent alors les extraits de Cyrille : 1° *Ἐπειδὴ δὲ μανθάνω – ἢ κυρίους = Ep. L (ad Valerianum episcopum Iconii)*, cf. *PG.*, 77, 276C$_5$-277A$_7$, et E. SCHWARTZ, *ACO*, I, 1, 3, p. 100, l. 17-p. 101, l. 1 ; 2° *Ὅτι δὲ εἰς δύο υἱούς – τὸν αὐτόν = Ep. XL (ad Acacium Melitenum)*, cf. *PG.*, 77, 189C$_{13}$-D$_7$, et E. SCHWARTZ, *ACO*, I, 1, 4, p. 24, l. 26-p. 25, l. 1 ; 3° *Οὐκοῦν ἥκιστα – ὁ αὐτός = ibid.*, cf.

(45) *Ἐπειδή τινες (sic. acc.) τῶν ἀπὸ Εὐτυχοῦς καὶ Διοσκόρου τὸ ὄνομα τοῦ ματαιόφρονος Νεστορίου ψευδῶς τὲ (sic acc.) καὶ μεθ'ὅσης τῆς συκοφαντίας ἐπεφήμισαν (-φήμησαν cod.) ἡμῖν, Νεστοριανοὺς ἡμᾶς ἀποκαλοῦντες ἐκ τοῦ τὰς δύο φύσεις ὁμολογεῖν ἐν τῷ Χριστῷ σώζεσθαι μετὰ τὴν ἕνωσιν, τί δεῖ πρὸς τοῦτο λέγειν ;* (f. 237^{v}, ll. 33-37).

PG., 77, 192A$_{10}$-B$_4$, et E. SCHWARTZ, *ACO*, I, 1, 4, p. 25, ll. 8-13. Bien que ces citations démontrent clairement le caractère calomnieux de ce que disent les monophysites, quelques extraits repris aux ouvrages de Nestorius (46) seront cités, afin de mettre en évidence la différence avec les Chalcédoniens.

Ensuite Pamphile développe un nouvel argument : si les monophysites confondent Nestoriens et Chalcédoniens parce que les uns et les autres distinguent deux natures dans le Christ, les Chalcédoniens ont, eux, le droit de ranger les monophysites parmi les autres hérétiques qui prétendent qu'on doit confesser une seule nature ou substance composée dans le Christ. Quels sont ces hérétiques ? Il y a d'abord ceux qui ont été cités à la fin de la quest. VIII (47), et puis, l'auteur ne juge point déplacé d'apporter quelques autres témoignages encore : *ἴσως τὸ πλῆθος τῶν λεγομένων ἐρυθριάσαντες, οἱ συκοφάνται τὴν ἀλήθειαν ἐπιγινώσκουσιν* (f. 239^r, ll. 28-29). C'est à cette initiative que nous devons aujourd'hui un petit florilège tout à fait remarquable ; il se compose des textes que voici :

1. ***Εὐνομίου*** *αἱρετικοῦ ἐκ τοῦ κατὰ τοῦ ἁγίου Βασιλείου λόγου β̄ ·*

Καὶ μὴν δὲ καὶ ὁ κύριος εἷς ὢν καθάπαξ, ὡς μονογενὴς (-γεννὴς cod.) θεός, ἄτρεπτός τε καὶ ἀναλλοίωτος, διαφόρους ἔχει τὰς ἐννοίας, τῆς οὐσίας πάντη τὲ (sic acc.) < καὶ > καθαρῶς μιᾶς οὔσης καὶ διαμενούσης, τῆς δὲ ἐνεργείας τῷ πλήθει τῶν ἔργων καὶ τῇ τούτων ἑτερότητι παραμετρουμένης (f. 239^r, ll. 29-34).

Locum non repperi.

2. ***Εὐδοξίου*** *ἐπισκόπου Κωνσταντινουπόλεως Ἀρειανοῦ ἐκ τοῦ περὶ σαρκώσεως λόγου · Πιστεύομεν εἷς ἕνα – ὁμοούσιος* (f. 239^r, l. 34-f. 239^v, l. 9).

Fragmentum exstat in Doctrina Patrum, 9, XIV, *ed.* Fr. DIEKAMP (n. 26), pp. 64-65 (48).

(46) Rien de nouveau là-dedans, puisque les pièces se retrouvent sans exception dans l'ouvrage de Fr. LOOFS, *Nestoriana. Die Fragmente des Nestorius*, Halle a.S., 1905.

(47) On y rencontre les noms de Valentin, de Manès, d'Apollinaire, d'Eutychès, de Dioscore et de Timothée Élure ; cf. A. MAI, *ed. cit.* (n. 33), pp. 629-630.

(48) Voir également C. P. CASPARI, *Alte und neue Quellen zur Geschichte des Taufsymbols und der Glaubensregel*, Christiania, 1879, pp. 176-185, A. HAHN-G. L. HAHN-A. HARNACK, *Bibliothek der Symbole und Glaubensregeln der alten Kirche*, Breslau, 1897, pp. 261-262, A. GRILLMEIER, *Die theologische und sprach-*

Variae lectiones :

p. 64, l. 19 *post* Εὐδοξίου *add.* ἐπισκόπου *Athon*. p. 65, l. 2 ἁπάσης] πάσης *Athon*. l. 4 γὰρ] *om. Athon*. l. 7 ἐπεὶ] ἐπειδὴ *Athon*. l. 8 *post* παθητὸς *add.* δὲ *Athon*. l. 9 ψυχῆς ἢ] ψυχὴ *Athon*. l. 12 δύναται εἶναι] εἰς γεννᾶται *Athon*.

3. Τοῦ δυσσεβοῦς **Παύλου τοῦ Σαμοσατέως** ἐκ τῶν πρὸς Ζηνοβίαν γραφέντων · Οὐκοῦν δύο φύσεις – πίστεως (f. 239^{v}, ll. 10-17).

Cf. *infra*.

4. **Τοῦ αὐτοῦ** ἐκ τοῦ αὐτοῦ λόγου · Οἱ κατ'ἐμοῦ – παντοκράτορος (f. 239^{v}, ll. 17-24).

Cf. *infra*.

5. **Λουκίου** Ἀρειανοῦ ἐπισκόπου Ἀλεξανδρείας ἐκ τοῦ εἰς τὸ Πάσχα λόγου · Ποῦ τοίνυν ἔδει – ἀγόμενον (f. 239^{v}, ll. 25-34).

Fragmentum exstat in Doctrina Patrum, 9, XV, *ed.* Fr. DIEKAMP (n. 26), p. 65.

Variae lectiones :

p. 65, l. 13 Ἀλεξανδρείας τοῦ Ἀρειανοῦ] ἀρειανοῦ ἐπισκόπου ἀλεξανδρείας *Athon*. l. 16 *ante* Ἰωάννης *add.* ὁ *Athon*. l. 18 οἱ νῦν] τοίνυν *Athon*. l. 19 *ante* Χριστός *add.* ὁ *Athon*. (cf. *autem app. crit. ad loc.*) ll. 20/21 τὸν ... ἄνθρωπον γνωρίζομεν] τοῦ ... γνωρίζομεν ἀνθρώπου *Athon*.

On est d'abord frappé par la rareté de ces pièces, dont deux seulement sont connues par ailleurs (49). À cet égard on doit encore

liche Vorbereitung der christologischen Formel von Chalkedon, dans A. GRILLMEIER-H. BACHT, *op. cit.* (n. 35), pp. 72-73, et M. SPANNEUT, *Eudoxe*, dans *Dictionnaire d'histoire et de géographie ecclésiastiques*, t. XV, Paris, 1963, 1337-1340. H. DE RIEDMATTEN, *op. cit.* (n. 4), p. 115, semble avoir quelques doutes sur l'authenticité de la pièce.

(49) Dans son traité sur les hérésies (chap. XIII), Georges hiéromoine (VIIe s.) affirme que dans certains textes les Ariens Lucius et Eudoxe confessent une seule nature composée du Christ : Εὑρήσεις γὰρ φιλοπόνως ζητῶν ὡς καὶ Ἀπολινάριος καὶ οἱ τούτου μαθηταί, Πολέμων καὶ Τιμόθεος, καὶ μὴν καὶ οἱ Ἀρειανοί, Λούκιος καὶ Εὐδόξιος, μίαν τὸν Χριστὸν φύσιν σύνθετον πάλαι ἐδογμάτισαν ; cf. M. RICHARD, *Le traité de Georges hiéromoine sur les hérésies*, dans *Revue des Études byzantines*, 28 (1970), p. 266, ll. 10-13 (réimprimé dans M. RICHARD, *Opera Minora*, t. III, Turnhout-Leuven, 1977, n° 62). Il est assez probable que, lorsqu'il écrivit ces quelques lignes, Georges avait en tête (ou devant les yeux) les deux fragments mentionnés ci-dessus ; cf. M. RICHARD, *Les Chapitres à Epiphane sur les hérésies de Georges hiéromoine* (VIIe siècle), dans Ἐπετηρὶς Ἑταιρείας Βυζαντινῶν Σπουδῶν, 25 (1955), p. 346 (réimprimé dans les *Opera Minora*, t. III, Turnhout-Leuven, 1977, n° 61).

se demander si le compilateur de la *Doctrina Patrum* n'a pas repris ces deux textes à Pamphile : en effet, puisqu'il a cité celui-ci pour définir les termes *οὐσία*, *φύσις* et *ὑπόστασις* (chap. 6, XX-XXII) (50), il a aussi bien pu se servir des extraits patristiques que Pamphile avait réunis. Si notre hypothèse est exacte, l'ouvrage de Pamphile doit être considéré comme la source principale de nos cinq textes (51) ; les variantes offertes par la *Doctrina Patrum* peuvent alors être dues soit au manuscrit de Pamphile employé par le compilateur de la *Doctrina*, soit à des changements apportés lors de l'insertion des fragments dans cette nouvelle collection. Deuxièmement, on s'aperçoit que l'on se trouve en face de trois champions de la cause arienne. Le lemme du premier extrait ne permet guère de penser à un autre personnage qu'Eunome de Cyzique (ca. 335-395 au plus tard), chef de la secte des anoméens, dont l'enseignement fut surtout combattu par Basile de Césarée et par son frère Grégoire de Nysse (52). Moins constant dans sa doctrine qu'Eunome, Eudoxe fut successivement évêque arien de Germanicie, d'Antioche et de Constantinople ; il occupa ce dernier siège de 360 à 370 (53), et c'est

(50) Cf. Fr. DIEKAMP, *ed cit.* (n. 26), pp. LI-LII.

(51) Le fait que le compilateur de la *Doctrina Patrum* n'a repris que les textes d'Eudoxe et de Lucius, s'explique par le but même qu'il s'est proposé dans son neuvième chapitre : il y cherche en effet à démontrer qu'avant Sévère d'Antioche et Eutychès, d'autres hérétiques, parmi lesquels les Ariens, avaient confessé une seule nature composée dans le Christ. Or seuls les fragments d'Eudoxe (*μία ... κατὰ σύνθεσιν φύσις* ; cf. *Doctrina Patrum*, 9, XIV, *ed.* Fr. DIEKAMP [n. 26], p. 65, l. 8) et de Lucius (*μία σύνθετος φύσις*, *ibid.*, 9, XV ; p. 65, l. 20) pouvaient servir ce dessein.

(52) Cf. X. LE BACHELET, *Eunomius*, dans *Dictionnaire de Théologie catholique*, t. V, Paris, 1924, 1501-1514, et M. SPANNEUT, *Eunomius*, dans *Dictionnaire d'histoire et de géographie ecclésiastiques*, t. XV, Paris, 1963, 1399-1405. – Le titre contenu dans le lemme de la première citation – *ἐκ τοῦ κατὰ τοῦ ἁγίου Βασιλείου λόγου β̄* – renvoie selon toute vraisemblance à la réfutation du *Contra Eunomium* de Basile de Césarée. Cette réfutation, que Photius a encore lue (cod. 138 ; *ed.* R. HENRY, t. II, Paris, 1960, pp. 106-107), est aujourd'hui perdue ; sa structure n'est pas tout à fait sûre, mais on y distinguait au moins deux livres ; cf. Fr. DIEKAMP, *Literargeschichtliches zu der Eunomianischen Kontroverse*, dans *Byzantinische Zeitschrift*, 18 (1909), pp. 8-9. Ajoutons que Grégoire de Nysse, chez qui l'on retrouve un certain nombre de fragments, donne comme titre de l'ouvrage *Ὑπὲρ τῆς ἀπολογίας ἀπολογία*, mais on s'imagine facilement qu'il y avait un sous-titre dans le genre de «contre Basile».

(53) Cf. M. SPANNEUT, *art. cit.* (n. 48), 1337-1340.

de cette période que doit probablement dater le traité περὶ σαρκώσεως, dont provient notre quatrième fragment. Lucius enfin fut un des patriarches ariens intrus d'Alexandrie : il avait obtenu le pouvoir une première fois entre octobre 365 et février 366 ; il l'obtint une deuxième fois de 375 à mai 378 (54). Ce deuxième épiscopat surtout, qui tombait pendant l'exil de Pierre II, fut marqué par de graves persécutions religieuses (55). Comment le nom de Paul de Samosate est-il arrivé en cette compagnie ? Pour répondre à la question, il suffit, croyons-nous, d'invoquer une lettre d'Alexandre d'Alexandrie, que nous a conservée Théodoret : le Samosatéen y est en effet présenté comme un précurseur de la doctrine d'Arius (56). La même accusation se retrouve à plusieurs reprises chez Athanase le Grand (57).

Les allusions à une nature unique du Seigneur indiquent clairement que les cinq pièces ont été regroupées dans un contexte bien défini : celui de la controverse avec les monophysites. Nous savons qu'aux VIIe et VIIIe siècles, certains auteurs diphysites ont essayé de compromettre la doctrine monophysite en soulignant ses ressemblances avec l'arianisme (58) ; Pamphile avait le même but (59). Est-ce

(54) Cf. A. VON GUTSCHMID, *Verzeichniß der Patriarchen von Alexandrien*, dans *Kleine Schriften Herausgegeben von Fr. Rühl*, t. II, Leipzig, 1890, pp. 438, 449 ; on trouvera quelques précisions sur Lucius chez J. FAIVRE, *Alexandrie*, dans *Dictionnaire d'histoire et de géographie ecclésiastiques*, t. II, Paris, 1914, coll. 315-318.

(55) Voir la lettre encyclique de Pierre, conservée chez THEODORET. CYR., *Hist. eccl.*, IV, 22, 1-36, *ed.* L. PARMENTIER, dans *Die Griechischen Christlichen Schriftsteller der ersten drei Jahrhunderte*, 19, Leipzig, 1911, pp. 249-260

(56) Cf. THEODORET. CYR., *Hist. eccl.*, I, 4, 35, *ed.* L. PARMENTIER (n. 55), pp. 17-18.

(57) Un certain nombre de passages ont été rassemblés par G. BARDY, *op. cit.* (n. 4), p. 352, n. 2. L'influence de la doctrine de Paul sur l'hérésie d'Arius a été examinée par H. DE RIEDMATTEN, *op. cit.* (n. 4), pp. 110-112, par T. E. POLLARD, *The Origins of Arianism*, dans *The Journal of Theological Studies*, 9 (1958), pp. 103-111, et par E. BOULARAND, *art. cit.* (n. 21), pp. 263-272.

(58) Cf. J. LIÉBAERT, *Arianismus*, dans *Lexikon für Theologie und Kirche*, t. I, Freiburg, 1957, coll. 847-848.

(59) Notre auteur a très peu exploité cette parenté infamante entre Ariens et monophysites. Ainsi, lorsqu'il introduit les 5 citations, il ne parle point de l'Arianisme ; ensuite, il qualifie Εὐνόμιος simplement de αἱρετικός. Seuls les lemmes annonçant les fragments d'Eudoxe et de Lucius signalent la provenance arienne de ses pièces à conviction. – Le plus souvent les polémistes se sont servis

que, écrivant dans la deuxième moitié du VIe s., notre auteur (ou quelque compilateur contemporain) a encore eu devant lui le texte intégral des ouvrages dont les cinq témoignages ont été tirés ? La chose ne peut être exclue *a priori*, bien que personnellement nous soyons plutôt enclin à croire que Pamphile a rencontré les fragments dans leur état actuel. Quelle était alors sa source ? La connotation arienne de l'ensemble donne à penser à un florilège plus ample, qui aurait vu le jour dans le cadre de la crise arienne ; dans ce cas, les noms d'Eunome, d'Eudoxe et de Lucius empêchent que sa composition soit de beaucoup antérieure à la fin du IVe s. Résumons notre hypothèse : un 'apologiste de la formule de Chalcédoine a utilisé une collection (anti-)arienne, afin d'en tirer des témoignages compromettants pour les monophysites. Si un tel florilège a existé, nous croirions volontiers qu'il a été composé dans des milieux antiochiens. Plusieurs arguments en faveur de cette possibilité peuvent être invoqués : après l'exil d'Eustathe, la métropole a été un véritable fief arien (60) : Eudoxe y a occupé le siège épiscopal, et Eunome ainsi que Lucius y ont séjourné. Les liens de Paul avec la ville ne demandent plus à être soulignés. D'ailleurs, quand on y réfléchit, Antioche était peut-être le seul endroit où des écrits de sa main aient eu quelque chance de survivre. N'oublions pas que l'expulsion de Paul a soulevé une assez forte résistance chez ses partisans. Refusant toujours d'obtempérer à l'évêque désigné par le synode de 268, ceux-ci se sont organisés dans un mouvement

du nom de Paul de Samosate pour s'attaquer aux Nestoriens : le Samosatéen est considéré comme le précurseur de Nestorius (cf. e.a. A. DE HALLEUX, *Die Genealogie des Nestorianismus nach der frühmonophysitischen Theologie*, dans *Oriens Christianus*, 66 [1982], p. 7 et *passim*). Ce rapprochement classique se retrouve également chez Pamphile, une première fois dans la quest. V (cf. A. MAI, *ed. cit.* [n. 33], p. 613, l. 21) et une seconde fois dans la quest. VI (*ibid.*, p. 619, l. 26). La quest. III (*ibid.*, p. 608, ll. 38-39) rapproche l'erreur de Paul de celle de Photin de Sirmium ; ce rapprochement est lui aussi bien attesté chez d'autres auteurs (cf. G. BARDY, *op. cit.* [n. 4], pp. 83, n. 2 et 99, n. 3). Par contre il est assez exceptionnel que les Pères se servent de la doctrine de Paul pour s'attaquer aux monophysites. G. BARDY, *op. cit.* (n. 4), pp. 175-176, cite deux exemples chez Anastase le Sinaïte ; le premier est repris à l'ouvrage de l'Alexandrin Ammonius contre Julien d'Halicarnasse, tandis que le deuxième n'a rien à voir avec Paul de Samosate ; cf. Fr. LOOFS, *op. cit.* (n. 4), p. 101, n. 2.

(60) Cf. R. DEVREESSE, *Le patriarcat d'Antioche depuis la paix de l'Église jusqu'à la conquête arabe*, Paris, 1945, pp. 1 *sqq*.

schismatique, lequel a dû avoir quelque importance, car le canon 19 du concile de Nicée en parle encore ([61]). On s'imagine sans peine qu'aux yeux de ces *Παυλιανοί*, un texte du maître constituait une précieuse relique qu'on ne détruisait pas.

Voici enfin le texte, ainsi qu'une traduction, des deux pièces attribuées à Paul de Samosate.

Fragm. 1. *Τοῦ δυσσεβοῦς Παύλου τοῦ Σαμοσατέως ἐκ τῶν πρὸς Ζηνοβίαν γραφέντων ·*

«Οὐκοῦν δύο φύσεις ἐπὶ τοῦ Χριστοῦ οὐκ ὀφείλομεν λέγειν, ὅπως μὴ καθάπερ ἄνθρωπον ἐκ παρθένου διδάσκομεν, οὕτω καὶ θεὸν αἰώνιον
5 *ὁμολογήσωμεν · ἀλλὰ καλῶς ἔχει[ν] ὁμολογεῖν ἡμᾶς μίαν εἶναι φύσιν ἀνθρωπίνην τὸν Χριστόν, ἐκ δυνάμεως τοῦ ἁγίου πνεύματος γεννητὸς ἀνθρώπου, ἐκ τῆς παρθένου. Τοὺς δὲ λέγοντας ἐπὶ τοῦ ἑνὸς υἱοῦ δύο φύσεις καὶ θεὸν αὐτὸν ἐνανθρωπήσαντα καὶ κηρύττοντας, ἀλλοτρίους ἡγοῦμαι τῆς πίστεως»* (f. 239^{v}, ll. 10-17).

4 *post* ἄνθρωπον *fortasse addendum est* αὐτὸν **5** ἔχει *correxi* **6** γεννητὸς] *fortasse legendum est* γεννητὸν

Fragm. 2. *Τοῦ αὐτοῦ ἐκ τοῦ αὐτοῦ λόγου ·*

«Οἱ κατ'ἐμοῦ συναχθέντες ἐκ διαφόρων τόπων καὶ χωρῶν ἐπίσκοποι, βουλόμενοι δεῖξαι τὸν Χριστὸν προαιώνιον θεὸν ἐκ πατρός, καὶ ἄνθρωπον ἐκ τῆς παρθένου, ἕνα μὲν Χριστὸν λέγουσι, δύο δὲ φύσεις, ἐκ θεοῦ καὶ
5 *ἀνθρώπου, δογματίζουσι τοῦ ἑνὸς Χριστοῦ. Ἐγὼ δὲ πολλὰ μὲν αὐτοῖς περὶ τούτων ἀντέστην, δεικνὺς μίαν φύσιν ἀνθρωπίνην τὸν Χριστόν, διαφόρως δὲ τῶν λοιπῶν ἀνθρώπων τῷ τρόπῳ τῆς γεννήσεως · ἐκ παρθένου γὰρ ἐγεννήθη, θελήσαντος τοῦ παντοκράτορος»* (f. 239^{v}, ll. 17-24).

7 *διαφόρως δὲ] scripsi, διαφόρους τὲ Athon.*

Traduction

Fragm. 1. De l'impie Paul de Samosate, de ce qui a été écrit à Zénobie.

«Nous ne devons donc pas dire (qu'il y a) deux natures dans le Christ, pour que nous ne confessions pas le Dieu éternel de la même manière que nous enseignons l'homme (né) d'une vierge ; mais il est bien que nous confessions que le Christ est une seule nature

(61) Sur l'histoire du schisme paulinien et le canon 19, voir Fr. Loofs, *op. cit.* (n. 4), pp. 180-201, et G. Bardy, *op. cit.* (n. 4), pp. 373-424.

humaine, par la force du Saint-Esprit engendré d'homme, de la Vierge. Ceux qui disent et proclament deux natures dans le seul fils, et qu'il est Dieu devenu homme, je les considère comme étrangers à la foi».

Fragm. 2. Du même, du même ouvrage.

«Les évêques qui se sont rassemblés contre moi venant de divers endroits et de diverses régions, voulant démontrer que le Christ est Dieu antérieur aux siècles (né) du Père, et homme (né) de la Vierge, disent (qu'il y a) un (seul) Christ, mais ils prétendent (qu'il y a) deux natures de ce seul Christ, à savoir de Dieu et d'homme. Pour ma part je me suis beaucoup opposé à eux en ce qui concerne ces choses-là, en montrant que le Christ est une seule nature humaine, mais différemment des autres hommes par le mode de sa naissance : il est en effet né d'une vierge, le tout-puissant l'ayant voulu».

Le texte que nous a transmis le manuscrit de Vatopédi, entraîne un certain nombre de difficultés, le plus souvent d'ordre grammatical. Dans le **fragm. 1** (1.5), nous avons changé ἔχειν en ἔχει ; on pourrait éviter la correction en supposant que l'infinitif ἔχειν dépend d'un ὀφείλει non exprimé (cf. 1.3), mais cette solution est peu élégante, et à notre avis peu probable. À la l. 6 on attendrait un accusatif au lieu du nominatif γεννητός ; toutefois nous avons conservé la leçon du manuscrit, vu que nous nous trouvons peut-être devant une incorrection remontant à l'auteur. L'expression γεννητὸς ἀνθρώπου est assez étrange. Elle nous rappelle le γεννητὸς γυναικὸς que l'on rencontre à cinq reprises dans le livre de Job (11, 2 ; 11, 12 ; 14, 1 ; 15, 14 ; 25, 4) (62). Dans cet écrit, cet «enfant de la femme» est tantôt appelé βροτός (11, 12), tantôt ὀλιγόβιος (11, 2), tantôt les deux (14, 1) ; par l'usage des mots γεννητὸς γυναικὸς il semble vouloir mettre en évidence le caractère éphémère et insignifiant de l'existence humaine. Puisque l'auteur de nos deux fragments considérait le Christ comme un homme ordinaire, il n'est pas exclu qu'il se soit souvenu de ces passages du livre de Job. S'il n'a pas repris l'expression telle quelle, c'est peut-être pour ne pas faire outrage à la conception virginale. Pour cette raison, il a pu avoir transformé la formule biblique en γεννητὸς ἀνθρώπου, les mots ἐκ τῆς παρθένου signalant le cas particulier du Christ. Passons à notre

(62) Cf. également *Matth.*, 11, 11, et *Luc.*, 7, 28.

deuxième fragment. C'est la leçon *διαφόρους τὲ* (l. 7) qui fait difficulté. Tout d'abord, le pluriel de l'adjectif ne peut s'expliquer ; ensuite la particule *τὲ*, si on veut la conserver, oblige à postuler l'existence d'une lacune après *ἀνθρώπων* (l. 7). Comme nous voyons mal ce qui aurait pu tomber, nous proposons de corriger le *τὲ* en *δὲ* et le *διαφόρους* en *διαφόρως*.

Si le lemme annonçant le premier fragment est digne de foi, les extraits proviennent d'un écrit adressé à une Zénobie, qu'il est difficile de ne pas identifier avec la reine de Palmyre. Que savons-nous des contacts entre Paul et Zénobie ? Quelques auteurs anciens affirment de fait que ces rapports ont bien existé ; il est très curieux que sans exception ils fassent en même temps allusion au judaïsme de l'un, ou des deux personnages. En tout, il s'agit de six passages, que nous allons citer dans l'ordre chronologique.

ATHANASIUS ALEXANDRINUS, *Historia Arianorum*, 71 ; cf. *PG.*, 25, $777B_{4-5}$.

Ἰουδαία ἦν Ζηνοβία, καὶ Παύλου προέστη τοῦ Σαμοσατέως.

FILASTRIUS BRIXIENSIS, *Diversarum haereseon liber*, 36, 2, *ed.* F. HEYLEN (= *Corpus Christianorum, Series Latina*, IX), Turnholti, 1957, p. 244.

Hic (*sc.* Paulus) Christum hominem iustum, non deum verum praedicabat, iudaeizans potius, qui et circumcisionem docebat ; unde et Zenobiam quandam reginam in oriente tunc temporis ipse docuit iudaeizare.

IOHANNES CHRYSOSTOMUS, *Hom. VIII in Iohannem* ; cf. *PG.*, 59, 65, l. 3 *ab imo* – 66, l. 5.

Οὐδὲ γὰρ ἀγνοῶν, ἀλλὰ καὶ σφόδρα εἰδὼς ἡμάρτανε, ταὐτὸν παθὼν τοῖς Ἰουδαίοις. Καθάπερ γὰρ ἐκεῖνοι πρὸς ἀνθρώπους ὁρῶντες, τὸ τῆς πίστεως προὔδωκαν ὑγιές, εἰδότες μὲν ὅτι αὐτός ἐστιν ὁ μονογενὴς Υἱὸς τοῦ Θεοῦ, διὰ δὲ τοὺς ἄρχοντας οὐχ ὁμολογοῦντες, ἵνα μὴ ἀποσυνάγωγοι γένωνται · οὕτω καὶ τοῦτον (sc. Παῦλον) γυναικί τινι χαριζόμενον, τὴν σωτηρίαν φασὶν ἀποδόσθαι τὴν ἑαυτοῦ.

THEODORETUS CYRENSIS, *Haereticarum fabularum compendium*, II, 8 ; cf. *PG.*, 83, $393C_{4-9}$.

Ζηνοβίας δὲ κατ'ἐκεῖνον τὸν καιρὸν τοπαρχούσης (Πέρσαι γὰρ

Ῥωμαίους νενικηκότες ταύτῃ παρέδοσαν τὴν τῆς Συρίας καὶ Φοινίκης ἡγεμονίαν), εἰς τὴν Ἀρτέμωνος ἐξώκειλεν αἵρεσιν, ταύτῃ νομίζων θεραπεύειν ἐκείνην τὰ Ἰουδαίων φρονοῦσαν.

GREGORIUS BARHEBRÆUS, *Chronicon ecclesiasticum (syriace), ed. et lat. vert.* J. B. ABBELOOS-Th. J. LAMY, t. I, Lovanii, 1872, p. 58.

at vero post quatuor annorum lapsum, ad vomitum suum reversus ab episcopis denuo congregatis anathemate perculsus est. Tunc confugit ad mulierem quamdam judæam, nomine Zenobiam, a Persis regionibus Syriæ contra Romanos præfectam, cui gratissimæ Pauli sententiæ exstiterunt. Quod cum episcopi Aureliano Romanorum imperatori denunciassent, hic, etsi ethnicismo addictissimus, Paulum jussit expelli (= Barhebraeus I).

GREGORIUS ABUL-PHARAJIUS, *Historia compendiosa Dynastiarum (arabice), ed. et lat. vert.* E. POCOCKIUS, Oxoniae, 1663, p. 81.

Refert *Eusebius* Chronologus *Paulum* hunc adjutum fuisse à *Judaissa* quadam, quam *Gallus* (*i.e.* Gallienus) *Cæsar Syriæ* præfecerat, quae scientiam et sententiam ipsius probans in ipsum Patriarchatum *Antiochiae* contulit (= Barhebraeus II).

Suivant ces différentes sources, Zénobie nous est présentée comme étant juive (Athanase, Barhebraeus I + II), ou du moins comme judaïsante (Théodoret) [63]. Paul tantôt aurait joui de sa protection (Athanase, Barhebraeus I + II) [64], tantôt l'aurait influencée et poussée vers le judaïsme (Filastrius) ; selon Chrysostome, qui ne mentionne pas le nom de «la femme», il aurait judaïsé lui-même afin de lui être agréable ; Théodoret par contre prétend qu'il a voulu guérir la reine de ses tendances judaïsantes par sa propre doctrine. Fr. Loofs a jadis fait le procès de ces renseignements avec beaucoup de clarté ; il a démontré que la reine de Palmyre n'a été ni juive, ni judaïsante ; sauf celles de Barhebraeus, toutes les notices à ce sujet

(63) Il faut y ajouter ce que Photius a dit sur les rapports entre le philosophe grec Longin et Zénobie (cod., 265, *ed.* R. HENRY, t. VIII, Paris, 1977, p. 60, ll. 30-35) ; le philosophe aurait incité la reine à adopter les «coutumes des Juifs» ; Paul de Samosate n'est pas nommé.

(64) Dans le texte d'Athanase, on peut évidemment comprendre le verbe *προέστη* dans le sens de «être le souverain de» ; cf. Fr. LOOFS, *op. cit.* (n. 4), pp. 32-33.

remontent en dernière instance à une tradition orale antiochienne, qui était encore vivante au IVe s. (65). En dehors de cette ville, le souvenir des relations entre Paul en Zénobie n'a eu que de faibles échos, même à une époque relativement proche des événements. Dès lors, il ne nous semble guère probable qu'un faussaire ait pu songer à Zénobie pour donner du crédit à un texte qu'il venait de forger et voulait faire passer sous le nom de Paul. Si l'on veut malgré tout envisager cette hypothèse, on est presque contraint de supposer que le faussaire travaillait à Antioche même. Mais, dans ce cas, pourquoi n'a-t-il pas fait allusion au contexte judaïsant dans lequel les citoyens de la ville situaient d'habitude la relation entre l'évêque et la reine ? Il aurait pourtant suffi par exemple d'ajouter au nom de Zénobie l'épithète *Ἰουδαία*.

La *Chronique ecclésiastique* de Barhebraeus se distingue au moins sur un point de nos autres sources : elle est en effet la seule à préciser que Zénobie n'a commencé à protéger Paul qu'après la déposition de l'évêque en 268 (66). Où Barhebraeus, qui travaillait au XIIIe s., a-t-il trouvé ce renseignement ? Cela reste énigmatique. Toutefois, on doit admettre que sa représentation des choses cadre bien avec ce que les historiens modernes estiment pouvoir conclure sur les débuts de l'influence palmyrénienne à Antioche (67). L'information fournie par la *Chronique* semble d'ailleurs très acceptable. Si Paul refusait de se conformer à la décision synodale, il ne pouvait le faire que soutenu par une personne puissante, dont l'autorité pourrait à la limite régler le différend en sa faveur. Vers 268, le pouvoir de Rome en Asie Mineure était devenu extrêmement faible, pour ne pas dire inexistant. Chez qui d'autre Paul aurait-il alors pu se réfugier, sinon chez cette reine orientale, dont l'influence et le territoire ne cessaient de s'accroître ? Le début du deuxième fragment (*Οἱ κατ'ἐμοῦ συναχθέντες ἐκ διαφόρων τόπων καὶ χωρῶν ἐπίσκοποι*) contient une

(65) Cf. Fr. Loofs, *op. cit.* (n. 4), pp. 20-31.

(66) Ceci semble confirmé par le silence de la lettre synodale sur Zénobie (ce que dit Barhebraeus II doit reposer sur une erreur) : on peut y voir un signe du fait qu'à ce moment il n'y aurait pas encore eu de rapports entre Paul et la reine.

(67) Voir à ce sujet également Fr. Loofs, *op cit.* (n. 4), p. 33. G. Bardy, *op. cit.* (n. 4), pp. 126-128, qui analyse avec lucidité les contradictions entre les deux rapports de Barhebraeus, n'est pas disposé à accorder une valeur indépendante au témoignage de cet auteur.

allusion nette à une procédure synodale contre l'évêque. Bien sûr, il n'est pas dit expressément qu'il s'agit du synode de 268, mais le témoignage de Barhebraeus ainsi que les données historiques permettent, croyons-nous, de le supposer (68). De là nous inclinerions à penser que les deux fragments du Samosatéen proviennent d'une missive dans laquelle l'évêque sollicita l'appui de Zénobie, contre la décision qui lui enlevait sa dignité épiscopale. Le caractère théologique des deux textes ne saurait être en contradiction avec le fait que la reine de Palmyre était païenne. Tout d'abord, lorsqu'on demande de l'aide à une personne, on lui doit – c'est le respect des convenances qui l'exige – une explication circonstanciée de l'affaire dont il s'agit. Ensuite, si une femme cultivée comme Zénobie a vers la même époque invité à sa cour le philosophe platonicien Longin, elle a aussi bien pu éprouver quelque intérêt pour la querelle religieuse, désormais notoire, qui divisait la ville d'Antioche.

Pour quelles raisons Zénobie a-t-elle pris le parti de l'évêque déposé ? On soupçonne depuis longtemps que sa motivation était purement politique (69). La reine a sans aucun doute compris qu'il fallait plus que quelques campagnes bien réussies pour constituer un empire. Un homme tel que Paul de Samosate, par exemple, qui avait de l'influence sur la population, était capable de préparer et d'entretenir une disposition favorable vis-à-vis des Palmyréniens. Dans une étude récente A. Baldini s'est efforcé de mieux définir le rôle de Paul dans la politique culturelle de Zénobie. Voulant avant tout réaliser un large consensus populaire, la reine se serait intéressée au monarchianisme de Paul, parce qu'une certaine affinité liait cette doctrine tant au monothéisme juif qu'aux idées néoplatoni-

(68) Pour ce qui est des mots *ἐκ διαφόρων τόπων καὶ χωρῶν*, nos sources les plus importantes affirment que le synode de 268 a réuni un grand nombre de dignitaires ecclésiastiques ; sur les différents chiffres, voir G. BARDY, *op. cit.* (n. 4), pp. 298-299. La lettre synodale est signée par 16 personnages, dont les noms sont cités, et également par *οἱ λοιποὶ πάντες οἱ σὺν ἡμῖν παροικοῦντες τὰς ἐγγὺς πόλεις καὶ ἔθνη ἐπίσκοποι καὶ πρεσβύτεροι καὶ διάκονοι, καὶ αἱ ἐκκλησίαι τοῦ θεοῦ* (cf. EUSEB. CAES., *Hist. eccl.*, VII, 30, *ed.* E. SCHWARTZ [n. 13], p. 301). Les cités épiscopales n'ont pas été ajoutées, mais nous savons qu'y furent présents les évêques de Tarse (Helenus), de Jérusalem (Hymenaeus), de Césarée (Theotecnus), de Bostra (Maxime) et d'Iconium (Nicomas) ; cf. G. BARDY, *op. cit.* (n. 4), pp. 299-301.

(69) Cf. Fr. LOOFS, *op. cit.* (n. 4), p. 34, suivi par J. G. FÉVRIER, *La religion des Palmyréniens*, Paris, 1931, p. 226.

ciennes sur l'unité de la divinité, qui circulaient à la cour palmyrénienne (70). Quoi qu'il en soit, une collaboration étroite entre la reine et l'évêque était profitable aux deux parties. Les contacts se sont vraisemblablement intensifiés avec le temps, et ils ont dû être assez fréquents après l'occupation d'Antioche par Zénobie, puisque nous savons que la reine à séjourné dans la ville. On imagine sans peine qu'à cette époque, Paul, qui aimait parader, s'est montré en grand seigneur dans le cortège de Zénobie sur les places publiques d'Antioche. Ce sont peut-être ces apparitions fastueuses qui se trouvent à l'origine de cette tradition orale antiochienne, qui au IVe s. encore, avait gardé vivant le souvenir des rapports entre Paul et «une femme».

Après avoir analysé les circonstances historiques dans lesquelles nos deux fragments pourraient cadrer, nous devons encore examiner, si le contenu permet de soutenir leur authenticité. En ce qui concerne sa conception christologique, l'auteur est très explicite : il rejette la doctrine du synode, selon laquelle il y a deux natures dans le Christ, celle de Dieu et celle de l'homme, et il s'en tient rigoureusement au principe d'une unique nature du Christ, qui pour lui est la nature humaine (*μίαν εἶναι φύσιν ἀνθρωπίνην τὸν Χριστὸν* ... ; cf. **fragm. 1**, ll. 5/6, et *μίαν φύσιν ἀνθρωπίνην τὸν Χριστόν*, ... ; cf. **fragm. 2**, l. 6). Parmi les fragments de Paul de Samosate qui d'après nos sources proviennent soit de la partie dogmatique de la lettre synodale, soit des actes du procès (**S, 1 – S, 39**), nous n'avons trouvé aucun texte comparable ; le mot *φύσις* n'y figure même pas. Toutefois, il serait assez imprudent de conclure que Paul et ses adversaires n'ont pas pu aborder la question du nombre des natures dans le Christ : les fragments conservés ne couvrent en effet qu'une partie minime des propos qui ont été échangés lors du synode. Nous disposons même d'un témoignage qui va dans le sens opposé, et qui confirme en même temps la position des évêques telle que nous la résume notre deuxième fragment. Dans le IIIe livre, chap. 41, du *Contra impium grammaticum*, Sévère d'Antioche cite cinq extraits de la lettre encyclique (**S, 16 – S, 20**) ; il semble bien avoir suivi l'ordre du document, car les citations sont reliées l'une à l'autre par

(70) Cf. A. Baldini, *art. cit.* (n. 22), pp. 63-70. Par la force des choses notre résumé est très incomplet, et il faut lire intégralement l'article pour bien en saisir la portée.

les formules «et après autres choses» et «et peu après». Le passage qui nous intéresse particulièrement se situe entre le deuxième et le troisième fragment (**S, 17 – S, 18**) ; Sévère y a résumé une partie de la lettre, où justement il était question des natures dans le Christ. Voici ce texte, cité d'après la traduction latine de J. Lebon : «Et post alia, in quibus ostenditur hanc ipsam sanctam synodum credidisse Emmanuelem esse ex duabus naturis, ex divinitate Verbi et ex corpore, quod ex Dei genetrice Virgine (sumptum est), rationabiliter animato, unum eundemque Deum et hominem ; ostenditur autem insuper iis, qui a Paulo samosateno et usque hodie anthropolatria laboraverunt, adversari τὸ ex duabus naturis unum Christum confiteri» ([71]). Il est évident qu'il ne s'agit pas d'une citation littérale, mais d'une synthèse, ce qui ne diminue pas nécessairement la valeur du renseignement ([72]). L'accord entre la première phrase du **fragm. 2** et la première partie du résumé de la lettre synodale pourrait donc être assez précieux.

L'auteur de nos fragments s'en prend à la divinité du Christ, pour ne pas être contraint à considérer celui qui est né de la Vierge comme l'égal du Dieu éternel ; voilà bien la distinction entre le Verbe et Jésus-Christ qu'introduisent aussi les textes **S, 14**, **25-27**, **39**. Le Christ ne diffère des autres hommes que parce qu'il est né d'une vierge, grâce à l'intervention du Saint-Esprit ; on comparera par exemple nos textes avec le fragment **S, 26**, où il est dit que Marie a enfanté un homme égal à nous (*ἄνθρωπον ἡμῖν ἴσον ἔτεκε*), mais meilleur en toute chose, puisqu'il est né du Saint-Esprit (*κρείττονα δὲ κατὰ πάντα ἐπειδὴ ἐκ πνεύματος ἁγίου*). Nous croyons donc pouvoir affirmer que le contenu des deux fragments concorde bien avec ce que nous savons par ailleurs sur l'enseignement de Paul. Le seul élément nouveau est cette profession ouverte de la *μία φύσις ἀνθρωπίνη* du Christ. On ne la retrouve pas dans les documents

(71) Cf. SEVERUS ANTIOCH., *Liber contra impium grammaticum*, III, 2, 41, *interpretatus est* I. LEBON (= *Corpus Scriptorum Christianorum Orientalium*, 102), Lovanii, 1933, p. 211, l. 28-p. 212, l. 1. – Ce texte est rubriqué, mais avec G. BARDY, *op. cit.* (n. 4), p. 49, n. 1, nous estimons que rien n'empêche de l'attribuer à Sévère lui-même.

(72) Il se peut que Sévère ait coloré les propos du synode d'une nuance monophysite ; ainsi la formule *ἐκ δύο φύσεων*, dont visiblement il cherche à garantir l'orthodoxie, ne figurait peut-être pas telle quelle dans la lettre encyclique.

synodaux, peut-être, comme nous l'avons déjà suggéré plus haut, à cause de leur caractère partiel. Cependant, il n'est pas non plus impossible que Paul se soit gardé de tenir un pareil langage lors de son procès. L'ambiguïté et les sophismes lui avaient permis dans le passé de tromper les évêques participant au synode de 264. A-t-il voulu suivre la même tactique quatre ans plus tard ? Une fois déposé, et n'ayant plus grand-chose à perdre, Paul a bien pu adopter une attitude plus franche, surtout dans une lettre à Zénobie, car finalement, nier la divinité du Christ, c'était souscrire à ce monothéisme que semble avoir voulu favoriser la reine de Palmyre.

Il y a donc sans aucun doute plusieurs arguments, tirés aussi bien de l'arrière-plan historique que du contenu des pièces, qui permettent de croire à l'authenticité de nos deux textes. Pour rejeter cette authenticité, nous ne voyons pour l'instant que les objections qui valent également contre l'originalité de la tradition «synodale» : les textes surgissent à une époque relativement tardive, et ils sont cités non pour eux-mêmes, mais dans le contexte d'une lutte christologique postérieure de beaucoup aux événements de 268. Les fragments à Zénobie provoqueront-ils une polémique comparable à celui qui a divisé jadis les esprits sur l'authenticité des fragments de la *Doctrina Patrum* adressés à Sabinus ? Ils sont en tout cas dignes de considération, car peut-être disposons-nous enfin avec eux d'un texte venant de la plume de Paul lui-même.

Nous remercions M. J. Noret d'avoir voulu relire notre manuscrit avant que nous le remettions à l'imprimeur.

José H. DECLERCK.

LES DIGNITAIRES LAÏCS AU CONCILE DE CHALCÉDOINE : NOTES SUR LA HIÉRARCHIE ET LES PRÉSÉANCES AU MILIEU DU Ve SIÈCLE

Les Actes du concile de Chalcédoine, qui se tint en octobre 451, contiennent plusieurs listes fort intéressantes énumérant les dignitaires laïcs qui étaient présents à certaines des sessions de ce concile (1). Ces listes ne semblent guère avoir retenu l'attention des historiens, peut-être à cause de l'étude prosopographique complexe qu'elles exigent, pour une période mal connue de l'histoire du Bas-Empire, ce milieu du ve siècle, époque charnière délaissée par les historiens de l'Antiquité comme par les byzantinistes.

Depuis peu, cependant, la tâche est facilitée par la sortie du second tome de la *PLRE* qui permet de disposer de la plupart des références heureusement regroupées (2). Il semble pourtant que – pour ce qui concerne les listes de Chalcédoine – J. R. Martindale soit resté dans une position un peu ambiguë et n'ait pas réglé tous les problèmes qu'elles posent. En effet, à plusieurs reprises, Martindale affirme que ces listes ne paraissent pas représenter un ordre chronologique strict (3), mais, dans un cas au moins (celui de Zoilus 2), il suggère une charge inconnue qui justifierait sa place dans la hiérarchie, ce qui équivaut à admettre que ces listes obéissent à des critères précis et l'on devrait dès lors appliquer ceux-ci à tous les autres personnages mentionnés.

(1) Les actes et documents concernant le concile ont été édités par E. SCHWARTZ, *Acta conciliorum oecumenicorum* (= *ACO*), II, tomes 1-5 en 10 volumes, Berlin, 1932-1937.

(2) J. R. MARTINDALE, *Prosopography of the Later Roman Empire* (= *PLRE*), II, Cambridge, 1980. Nos références à la *PLRE*, sauf indication contraire, renvoient au tome II.

(3) «The names are not in strict chronological sequence of office» : *PLRE*, *s.v.* Abgarus 2, Eulogius 4, Parnassius 2, Romanus 3, Theodorus 25 et Zoilus 2.

Ces listes de dignitaires civils sont données en grec et en latin par les documents suivants :

– Procès-verbal de la 1re session, le 8 octobre 451 : 19 dignitaires dont 7 représentent l'empereur et 12 le Sénat de Constantinople (4).

– Procès-verbal de la 2e session, le 10 octobre 451 : 18 dignitaires, les mêmes que ci-dessus sauf que le dernier représentant du sénat, Eulogius, est absent (5).

– Procès-verbal de la 4e session, le 17 octobre 451 : 18 dignitaires, les mêmes qu'à la session précédente (6).

Ces trois premières listes ne diffèrent que par l'absence d'Eulogius dans la 2e et 4e session et par des variantes mineures de terminologie dans le texte latin qui montrent seulement certaines hésitations de traducteur (*praefectus praetorio* ou *praefectus sacrorum praetoriorum, ex praeposito* ou *ex praeposito sacri cubiculi, ex consule* ou *ex consule ordinario*, etc.).

– Procès-verbal de la 6e session, le 25 octobre 451 : la liste des dignitaires est beaucoup plus longue pour cette séance solennelle (7) : 10 représentants de l'empereur et 28 du sénat ; de plus, cette liste présente des variantes par rapport à celle des sessions précédentes (8) :

(4) *ACO*, II, 1, 1, pp. 55-56 (texte grec) = II, 3, 1, pp. 27-28 (texte latin). Une liste résumée est donnée par Nicetas Choniates, *Thesaurus*, 9, 4 (*PG.*, 140, 41).

(5) Cette session est qualifiée de 3e et datée du 13 octobre par le texte grec, de 2e et datée du 10 octobre par le texte latin. E. Chrysos, *Ἡ διάταξις τῶν συνεδρίων τῆς ἐν Χαλχηδόνι οἰκουμενικῆς Συνόδου*, *Κληρονομία* 3, 1971, p. 262 sq. pense pouvoir affirmer qu'il s'agit en fait de la seconde session et qu'il faut la placer le 13. *ACO*, II, 1, 2, p. 265 = II, 3, 2, p. 262.

(6) *ACO*, II, 1, 2, p. 280 = II, 3, 2, p. 361.

(7) *ACO*, II, 1, 2, pp. 334-335 = II, 3, 2, pp. 407-409.

(8) On adoptera pour plus de commodité les abréviations suivantes pour indiquer les principales charges : PPO (préfet du prétoire), PVC (préfet de Constantinople), PVR (préfet de la ville de Rome), MM (maître de la milice), PSC (préposé du sacré *cubiculum*), MOff (maître des offices), QSP (questeur du palais), CSL (comte des largesses sacrées), CRP (comte de la chose privée), CDom (comte des domestiques).

Sessions I-IV	Session VI
1. Anatolius MM. ex cos. patrice	1. Anatolius MM. ex cos. patrice
2. Palladius PPO	2. Palladius PPO
3. Tatianus PVC	3. Tatianus PVC
4. Vincomalus MOff	4. Vincomalus MOff
5. Martialis (ex) MOff	5.6. Martialis, Placitus ex MOff
6. Sporacius CDom	7. Sporacius CDom
7. Genethlius CRP	8. Genethlius CRP
	9. Aetius CDom et comte de l'étable
	10. Leontius primicier des notaires
8. Florentius ex PPO. ex cos. patrice	11. Florentius ex PPO. ex cos. patrice
9. Senator ex cos. patrice	12. Senator ex cos. patrice
10. Nomus ex Moff. ex cos. patrice	13. Nomus ex MOff. ex cos. patrice
11. Protogenes ex PPO. ex cos. patrice	14. Protogenes ex PPO. ex cos. patrice
12. Zoilus ex PPO	15. Antiochus ex PPO. patrice
13. Theodorus ex PVC	16. Augarus ex PPO
14. Apollonius ex PPO	17. Romanus ex PSC
15. Romanus ex PSC	18. Zoilus ex PPO
16. Theodorus ex PPO d'Illyricum	19. Theodorus ex PVC
17. Constantinus ex PPO	20. Apollonius ex PPO
18. Artaxes ex PSC	21.22. Antiochus, Anysius ex PVC
19. Eulogius ex PPO d'Illyricum	23. Theodorus ex PPO d'Illyricum
	24. Artaxes ex PSC
	25.26. Constantinus, Parnassius ex PPO
	27. Eulogius ex PPO d'Illyricum
	28.29.30. Apollodorus, Theodorus, Menas ex QSP
	31. Severus ex CRP
	32. Basilius ex CSL
	33. Julianus ex CRP
	34. Trypho ex PPO
	35. Polychronius ex QSP
	36.37.38. Constantinus, Severianus, Heraclianus ex comtes

On note donc : l'arrivée de nouveaux personnages (Placitus, Aetius, Leontius pour l'empereur ; Antiochus, Augarus, Antiochus, Anysius, Parnassius, Apollodorus, Theodorus, Menas, Severus, Basilius, Julianus, Trypho, Polychronius, Constantinus, Severianus, Heraclianus pour le sénat), la réapparition d'Eulogius, le changement de

rang de Romanus (qui passe devant les trois personnes qui le précédaient dans les sessions antérieures) et d'Artaxes (qui passe avant Constantinus au lieu d'être derrière lui).

A notre avis, il ne fait aucun doute que ces listes ne peuvent que représenter un ordre hiérarchique strict, tout spécialement pour la 6e session qui se tient en présence de l'empereur Marcien et de l'impératrice Pulcheria (9). Il serait tout à fait anormal et contraire à tous les usages du Bas-Empire que la hiérarchie n'ait pas été soigneusement respectée en une telle occasion, que les règles de préséances soulignées par les règlements impériaux aient pu être négligées ou bafouées lors de cette solennité, alors que, par exemple, des passages du *Code Théodosien* soulignent si nettement l'importance de la notion de préséance liée aux diverses dignités : *sit igitur sedes prior ante provectis, locus conspectior* (6, 7, 2) ou encore : *ut in sedibus et concessu is eis ordo servetur quem ordo provectionis ostenderit* (6, 8, 1).

Il est donc nécessaire de reprendre l'étude des listes de dignitaires présents à Chalcédoine en tenant compte des règles de la hiérarchie civile telles que nous les font connaître les documents de l'époque et, pour cela, notre démarche sera double : d'abord rappeler les principes qui réglementent le protocole et la hiérarchie des dignités vers le milieu du ve siècle, ensuite essayer de voir comment on peut les appliquer à nos documents et comment ceux-ci peuvent être interprétés à la lumière de ces règles.

I. Titulaires et honoraires

La première question qui se pose est de voir comment différencier les personnes qui ont exercé effectivement une charge et celles qui ont été promues à cette dignité à titre honoraire. Disons tout de suite que Martindale met à part les cinq derniers noms de la sixième session (de Trypho à Heraclianus) qu'il considère comme des dignitaires honoraires par opposition aux autres qui sont dignitaires

(9) Voir par exemple les acclamations portées à Édesse en 449 : les bénéficiaires y sont placés par ordre hiérarchique (*Abh. Ges. Wiss. Göttingen, Ph.-Hist. Klasse*, 15, 1971, p. 14, 16, 24) et l'importance de cette idée de préséance est bien marquée par E. Chrysos, *Die Amaler-Herrschaft in Italien und das Imperium Romanum*, dans *Byzantion*, 51, 1981, pp. 467-468.

effectifs, c'est-à-dire qui ont réellement exercé la charge dont ils sont décorés (10). Nous sommes d'accord avec cette distinction, mais nous y ajouterons, comme on le verra plus loin, le nom d'Aetius (6e session, n° 10).

Il est indispensable, pour bien saisir les questions de préséances et de hiérarchie au Bas-Empire, de mettre en évidence cette opposition entre titulaires et honoraires qui est très importante et dont les conséquences sont assez complexes.

Depuis longtemps, on connaît cette pratique qui consiste à accorder à certains les titres, les insignes, les privilèges et les honneurs liés à une fonction, à une charge qu'ils n'ont pas réellement exercée. On envoyait ainsi des codicilles honoraires, que beaucoup cherchaient à se procurer par *suffragium*, en payant parfois fort cher (11). De nombreuses lois du *Code Théodosien* montrent l'importance de cette pratique que les empereurs cherchent parfois à restreindre sans jamais l'interdire puisqu'elle leur permet de récompenser des notables ou des fonctionnaires zélés (12). A la fin du

(10) «His name is included in the list of formers administrators and his office was probably therefore real rather than titular (*vacans*)» : *PLRE*, s.v. Basilius 4, Julianus 9, Menas 2, Severus 7. On note pourtant des hésitations pour Anysius 3, Apollodorus 5 et Theodorus 24.

(11) Seeck, *Codicilli*, *RE*, 4, 181-183.

(12) *CTh*, 12, 1, 15 (317) ; 6, 22, 1-8 (rubrique *De honorariis codicillis*) ; 8, 5, 23. – Voir aussi les lois sur les *honorati* issus des rangs curiales : *CTh*, 12, 1, 26, 34, 41, etc. ... et les commentaires à ce sujet de A. Chastagnol, *L'album municipal de Timgad*, dans *Antiquitas*, III, 22, pp. 22-28. Au IVe siècle, l'honorariat est souvent concédé sous la forme d'une dignité perfectissime ou d'une dignité clarissime de rang inférieur (*ex rationalibus*, *ex praesidibus*, *ex comitibus*), mais on voit par exemple les rhéteurs Proairesios et Libanius décorés d'une préfecture honoraire : Eunape, *V. Soph.*, 10, 7 et 16, 8 et Libanius, *Or.*, 30, 1 et 45, 1. Cependant, il convient de distinguer entre *honorati*. Certains reçoivent une dignité honoraire, avec sans doute tout ou partie des privilèges qui y sont attachés, mais ils n'en restent pas moins liés à leur condition et ne deviennent pas pour autant sénateurs de Rome ou de Constantinople. C'est le cas en particulier pour les *honorati* d'origine curiale qui continuent à devoir leurs charges (*CTh*, 12, 1, 5, 24-27, 34, 36, 41, 42, 44, 134) et à faire partie de la curie. Pourtant, à partir de 371, des exceptions sont admises en faveur de certains honoraires qui ont reçu une dignité qualifiée d'éminente : *exceptis eminentium elatis titulis dignitatum si et honorarios nomine a summo gradu usque ad consularitatem haut exiguis profecto meritis amplissima sibi honestamenta pepererunt* (*CTh*, 12, 1, 74). A partir de 397, les curiales gratifiés d'une dignité illustre sont autorisés à faire partie du sénat à

IVe siècle, on voit qu'un fonctionnaire impérial, à sa sortie de charge et au moment de se retirer du service, peut être promu à titre honoraire au poste immédiatement supérieur à celui qu'il quitte, et une loi de 383 règle les modalités de cette promotion honoraire ([13]). La législation nous en a conservé des exemples ; les *proximi* des *scrinia* prennent leur congé avec le titre de comte et le rang de vicaire ([14]), de même que les *priores* du bureau des dispositions ([15]) ; les assesseurs des illustres prennent, à partir de 413, leur congé avec le titre de comte spectable de premier ordre et un rang supérieur au vicaire ([16]), et les décurions du palais sortant de charge prennent en

condition de laisser un remplaçant à la curie (*CTh*, 12, 1, 155 = 397 ; 12, 1, 187 = 436). Malgré l'interdiction portée en 439 par Théodose II contre toute entrée de curiale dans le Sénat (*Nov. Th.*, 15, 1), la tolérance resta accordée aux illustres honoraires de passer de la curie au Sénat en laissant un remplaçant (*CJ*, 10, 32, 60 = 442). Pour les dignitaires honoraires qui ne sont pas d'origine curiale, ils se voient confirmer le droit de faire partie du Sénat : «*ii quibus detulimus splendidos magistratus quosque etiam ornavimus insignibus dignitatum, si non habent curiam cui aut necessitudinis foedere aut nexu sanguinis teneantur, in splendidissimum ordinem senatorium et illam nobilissimam curiam cooptentur* (*CTh*, 12, 1, 122 = 390). Or c'est le cas pour les *vacantes* ayant reçu l'honorariat à l'issue d'un service dans la *militia* impériale, puisque seuls les non-curiales y sont admis ; ceux d'entre eux donc qui reçoivent à l'issue de leur service le clarissimat (ou l'illustrat après 440) peuvent entrer au sénat et l'*adlectio inter senatorios* est nettement indiquée dans de nombreux cas entre 386 et 430 : *amplissimi ordinis adsertioni pareat ut ... senatoris se aestimant functionibus eximendos* (*CTh*, 6, 27, 22 = 428), *huncque honorem dignitatis in senatu teneant* (6, 26, 8), *inter senatores coeperint numerari* (6, 23, 3 = 432, alors que la même loi en *CJ*, 12, 16, 4 interpole : *inter vires illustros senatores*), *ita ut in amplissimo et venerabili ordine inter allectos et immunes a senatoriis distributionibus habeantur nec describtio glebalis eos in eo adtinet* (*CTh*, 6, 23, 1 = 415). Ainsi, pour une personne d'origine curiale, l'octroi d'une dignité honoraire ne donne accès au sénat que dans certains cas, tout spécialement dans le cas de dignités illustres, et sous certaines réserves, alors que pour un non-curiale l'honorariat entraîne de plein droit l'accès au sénat lorsqu'on revêt une dignité clarissime puis illustre.

(13) *CTh*, 6, 22, 7 : «*memor quisque tamen honorum, memor quisque meritorum ex his, qualibet administratione perfuncti sunt, eum gradum honorariae aditionis petat, quem proximiore confinio loco ordinis sui cognoscit esse contiguum*».

(14) *CTh*, 6, 26, 2 (381) et 4 (386).

(15) *CTh*, 6, 26, 2 (381) et 10 (397).

(16) *CTh*, 6, 15, 1.

415 le titre d'*ex ducibus* (17). On peut citer le cas de Ceionius Rufius Volusianus qui est qualifié en 390 dans une inscription de Rome de *v c et inlustris ex vicario Asiae* (*CIL*, VI, 512) ; or on sait que les vicaires n'ont pas le rang d'*illustris* mais seulement de *spectabilis*, et la seule explication possible est que Volusianus a bénéficié à sa sortie de charge de l'illustrat honoraire.

Vers 425, les promotions de ce genre sont devenues très fréquentes, particulièrement pour accorder le rang d'illustre à des personnes qui normalement devraient être *spectabiles* (*CJ*, 12, 40, 9) ; ce n'est pas seulement un but honorifique, mais aussi le désir de permettre à ces personnes de siéger effectivement au sénat, puisque désormais ce privilège est réservé aux seuls sénateurs de rang illustre (18). Cet illustrat honoraire est alors octroyé par promotion, sans gestion effective de la charge, à l'une des fonctions qui donnent le rang d'illustre, essentiellement celles de maître des offices, de questeur du palais, de comte des largesses sacrées ou de la chose privée, ou de comte des domestiques.

– Maître des offices honoraire (19) : ce titre est accordé au primicier des notaires à sa sortie de charge (*CTh*, 6, 10, 4 = 425) et ce droit, rappelé par une loi de Zénon (*CJ*, 12, 7, 2) qui se réfère à une loi ancienne qui doit être celle de 425, est encore en vigueur au VIe siècle, même dans le royaume ostrogothique d'Italie (20). Nous en avons un exemple dans une inscription romaine (*CIL*, VI, 1790) où un anonyme est qualifié de *v c et inlustris ex primicer. notarior. sacri Palatii*, l'illustrat octroyé au personnage ne pouvant, ici encore, qu'être honoraire puisque le primicier des notaires est de rang

(17) *CTh*, 6, 23, 1.

(18) Interpolation en *Digeste*, I, 9, 12, 1 et en *CJ*, 12, 16, 4 ; *CJ*, 12, 1, 15 (426/443) et 12, 2, 1 (450). – Sur cette nouvelle réglementation, voir les pages consacrées par A. CHASTAGNOL au sénat du Ve siècle : *Le sénat romain sous le règne d'Odoacre* (*Antiquitas*, III, 3), p. 46 ; IDEM, *Sidoine Apollinaire et le sénat de Rome*, dans *Acta ant. ac. sc. Hung.*, 26, 1978, pp. 57-70 ; IDEM., *Réflexions sur la fin du sénat de Rome*, dans *Atti dell'Acc. romanistica costantiniana*, 4° Convegno intern., 1981, pp. 167-169.

(19) M. CLAUSS, *Der magister officiorum in der Spätantike (4-6 Jahrhundert)*, Munich, 1980 (= *Vestigia*, 32), p. 102. – Citons les cas de Theophilus *v. ill. ex magistro et iuris doctor* (*CJ*, constitution *Summa*, § 2) et de Tribonianus *virum magnificum magisteria dignitate inter agentes decoratum* (*ibid.* et *CJ*, préface, § 1).

(20) CASSIODORE, *Variae*, 6, 16.

spectabilis. On notera qu'en vertu des lois citées plus haut, les maîtres des offices honoraires ainsi promus à partir de primicier des notaires ont priorité sur les autres honoraires.

– questeur du palais honoraire : on peut citer le cas de Maximinus qui est, en 435, qualifié de *v. i. insignibus quaestoriae dignitatis ornatus* quand il participe à l'élaboration du Code Théodosien (*CTh*, 1, 1, 6), de même que Dorotheus, juriste et *quaestorius*, un des rédacteurs du Code Justinien un siècle plus tard (*CJ*, 1, 17, 2, 9) ou encore Patricius *quaestorius et antecessor* (*ibid.*).

– Comtes financiers honoraires : l'illustrat accordé par la promotion à une charge de comte des largesses sacrées ou de comte de la chose privée honoraire est attesté depuis 440/441 (*CJ*, 12, 8, 2) à côté de l'illustrat octroyé par une préfecture ou par une charge de maître des offices ou de questeur. Nous en connaissons quelques exemples mais plus tardifs : un *vir illustris comes privatarum et proconsul Asiae* en 497 (*CJ*, 2, 7, 20), le comte d'Orient Ephreem en 524 [21], un autre personnage inconnu et probablement lui aussi comte d'Orient [22], Cratinus en 533 *vir illustris comes sacrarum largitionum et optimus antecessor almae urbis* [23] ainsi que *Constantinus vir illustris comes largitionum inter agentes et magister scrinii libellorum sacrarumque cognitionum* [24]. De par leur fonction, tous ces personnages ne devraient pas dépasser le rang de *spectabilis* et l'illustrat leur est concédé par le titre de comte financier honoraire qui fait partie des charges de rang illustre.

– Comte des domestiques honoraire : c'est le cas le plus fréquent d'illustrat honoraire. Jusqu'au milieu du ve siècle, la plupart des comtes des domestiques connus sont des titulaires effectifs, comme le montre leur *cursus* où l'on retrouve les différentes étapes de la carrière militaire (tribun, duc ou comte militaire, comte des domestiques, maître de la milice) ou les campagnes militaires qui

(21) *IGLS*, 1142 : *Ἐπὶ τοῦ μεγαλοπρε(πεστάτου καὶ) ἐνδοξ(οτάτου) κόμ(ητος) τῶν θίων λαργιτιόνων καὶ τῆς Αἴω ...* *IGLS*, 1242, 3 : *Ἐπὶ Ἐφραι[μίου ... κόμ. τῶν θ]είων λ[αργιτιώνων...]*.

(22) *IGLS*, 786 : *Ἐπὶ Φ[...] Θ[...] τοῦ με[γαλ]ο[πρ] καὶ ἐν[δοξ]οτ. [κόμ.] τῆς Ἐώας [ἐπάρ]χ[ειας] καὶ τῶν ἀπαν[ταχ]οῦ θείων λαρ[γιτιών]ων*. Je rectifie la lecture proposée par Mouterde.

(23) *CJ*, 1, 17, 2, § 9.

(24) *CJ*, préface, § 2 (528) ; constitution *Summa*, § 2 ; 1, 17, 2, § 9 (533).

leur sont confiées. C'est après 415 qu'apparaissent les comtes des domestiques honoraires comme le montre la comparaison entre la loi de 415 insérée au Code Théodosien (*CTh*, 6, 23, 1) et sa transcription dans le Code Justinien (*CJ*, 12, 16, 1) : dans le premier texte, les décurions du palais quittaient leur service avec rang de *v. sp. ex ducibus*, alors que dans le second ils ont le choix entre le titre de maître des offices ou de comte des domestiques honoraires, c'est-à-dire une charge civile ou une charge militaire de rang illustre. Le premier comte des domestiques honoraire connu est le fameux Bonifatius *domesticorum et Africae comes* vers 425 [25]. En Orient, l'on trouve comme premier exemple Flavius Titus en 434. Ce dernier cas est d'ailleurs très intéressant : il était vicaire du maître de la milice en Orient [26] quand Fl. Dionysius le presse d'agir pour réconcilier les évêques dans le sens des modalités fixées par le concile d'Éphèse : «*nec ... parva gloria tua magnitudo fruetur si celeritatem tantae causae offere volueris*» [27]. Peu après, Titus apparaît qualifié de *gloriosissimus comes devotissimorum domesticorum implens locum magistri militiae potestatis* [28] : il est resté sur place avec la même fonction mais avec le rang illustre que lui confère cette charge de comte des domestiques qui ne peut être évidemment qu'honoraire puisqu'il ne réside pas à la cour.

(25) AUGUSTIN, *Ep.*, 220.

(26) Charge mentionnée en *CTh*, 6, 14, 3 (413). Mais on notera que cette fonction est assez rarement signalée (Maurianus en 414, Calliopius en 518-519, Candidus en 519) et l'absence de mention dans la Notice des Dignités montre qu'il s'agit d'une fonction extraordinaire. Dans le cas de Titus, elle correspond sans doute à un intérim dû au rappel de Fl. Dionysius à Constantinople et à son remplacement par Anatolius ; il est possible que celui-ci ait été retardé car *ACO*, I, 4, p. 139 semble indiquer qu'il n'est pas encore arrivé en Orient, ce que confirme le fait que Dionysius, devenu maître de la milice *praesentalis* s'adresse directement à Titus sans passer par l'intermédiaire du maître de la milice d'Orient. Titus est signalé comme vicaire des maîtres de la milice en *ACO*, I, 4, p. 168, 170, et comme *locus servator*, traduction du terme grec τοποτηρητής, p. 176. Enfin, en *ACO*, I, 4, p. 198, le maître de la milice présental Fl. Dionysius qualifie Titus de *vicarius noster*, ce qui prouve bien qu'on n'a pas affaire à un subordonné du maître de la milice d'Orient mais bien à un subordonné du maître de la milice présental faisant provisoirement fonction de maître de la milice en Orient.

(27) *ACO*, I, 4, p. 168.

(28) *Ibid.*, p. 200. – Titus est qualifié de comte des domestiques également par Théodoret, *Ep.*, VI, qui doit être datée de cette époque.

1) Venantius Severinus Faustus	*[come]s domest., ex p. u. at[que patricius]*	*CIL*, VI, 32212 (473-483) [29]
2) [...]s	*v. il. ex com. dom. patr[icius]*	*CIL*, VI, 32224 (473/483)
3) Glabrio Anastasius	*v. c. et inl. ex c. dom. patr.*	*CIL*, VI, 32158 (473/483)
4) Valerius Florianus	*v. c. et inl. ex com. domest., ex com. [sacrar.] larg., praef. urb.*	*AE*, 1953, 68 (493/518)
5) Fl. Turcius Rufius Apronianus Asterius	*ex comite domest. protect., ex com. priv. largit., ex praef. urbi, patricius et consul ordin.*	Bücheler-Riese, *Anth. lat.*, I, 1, p. 18, n° 3 (consul en 494).
6) Venantius [30]	*comitivae domesticorum vacantis honore provehimus*	Cassiodore, *Variae*, 2, 15-16
7) Iulius Felix Valentinianus	*v. c. et [inl.] ex silentiario sacri palatii, ex com. consistorii, com. dom.*	*CIL*, VI, 32003 (519) [31]
8) Arator	– *comitiis domesticorum illustratum ... decoramus* – *ex comite domesticorum, ex comite privatarum*	Cassiodore, 8, 12 (526) *PL*, 68, 52
9) Vettius Agorius Basilius Mavortius	*v. c. et inl. ex com. dom., ex cons. ord.*	Jahn, *Ber. Verhandl. Ges. Wiss. Leipzig, Ph.-Hist. Klasse* 3, 1851, p. 353 (consul en 527)
10) Anicius Faustus Albinus Basilius	*v. c. et inl. ex com. dom., pat.*	Dessau, 1312 (consul en 541).

1) Fl. Eustochius	*τῷ μεγαλοπρεπεστάτῳ καὶ ἐνδοξοτάτῳ κόμιτι τῶν καθοσιωμένων δομεστίκων καὶ πρωτεύοντι τῆς Ἀρσινοειτῶν πόλεως*	*St. Pal. Papyr.*, XX, 128 = *SB*, 5273 (487)
2) Fl. Axius Arcadius Phlegetius	*ὁ μεγαλοπρ. κόμι. τῶν καθ. δομεστίκων καὶ ἀνθύπατος*	Grégoire, *Inscr. grecques chrétiennes*, n° 100, 8 (fin v^e^-début vi^e^ s.)
3) Fl. Strategius	*τῷ μεγαλοπρεπεστάτῳ καὶ ἐνδοξοτάτῳ κόμετι τῶν καθοσιωμένων δομεστικῶν*	*P. Oxy.*, 1982 (497)
4) Fl. Varius	*τῷ μεγαλοπρεπεστάτῳ καὶ ἐνδοξοτάτω κόμιτι τῶν καθοσιωμένων δομεστικῶν*	*P. Ross. Georg.*, 3, 32 (504)
5) Theopompus	*virum illustrem comitem domesticorum agentem sacri nostri palatii scolam*	*Coll. Avellana*, 111, 5 (516)
6) Fl. Strategius Apion Strategius Apion	*v. inl. com. devv domm. et cons ord.*	*CIL*, II, 2699 = Dessau, 1310 (consul en 539). – *P. Oxy.*, 2019 et 2204

7) Fl. Constantinus Erythrius Damianus	– *μεγαλοπρ. καὶ ἐνδοξ. κόμ.*	*SEG*, VIII, 781 = *SB*, 7425 (v^{e}-vi^{e} s.)
	– *[τῷ κόμετι] τῶν καθωσιομ. δομεστίκων* [32]	*P. Bouriant*, 19
8) Fl. Constantinius Theophanes	*com. et vir. inl. com. devv. domm. et rei mil. Theb. lim.*	*Archiv f. Pap.*, V, 269 sq. = *P. Ryl.*, 4, 609 (505)
9) Fl. Munatius Cyricus	*ὁ μεγαλοπρε. κόμε. τῶν καθοσ. δομε. καὶ ἀρχ. τῆς Ἀρκαδίας*	*P. Oxy.*, 1942 (vi^{e} s.)
10) Theodosius	*το ἐνδοξ. κόμητ. τῶν καθο. δομ. κὲ θείου κουράτορος*	*JHS*, 18, 1898, p. 325, n° 45 (vi^{e} s.)
11) Fl. So[...]	*[ὁ ἐνδοξ.] κόμ. τῶν καθ. δο[μεστίκων κ.] δισκούσσωρ*	*SEG*, VIII, 310 (vi^{e} s.)
12) Fl. Michael	*με[γαλοπρ. κ. ἐνδοξ.] κόμ. τῶν καθ[οσιωμ.] δομ. κ. τοῦ Θηβ. λιμ.*	Bernand, *Inscr. Philae*, II, 220 (vi^{e} s.)
13) Fl. Marianus Michael Gabriel Sergius Bacchus Narses Conon Anastasius Domninus Theodorus Callinicus	*τῷ ὑπερφυεστάτῳ κόμετι τῶν καθοσιωμένων δομεστικῶν, δουκὶ καὶ αὐγουσταλίω τῆς Θηβαίων χώρας*	*P. Cairo Maspero*, 67005, v° (vi^{e} s.)
14) Solomon	*ὁ μεγαλοπ. μνήμ. γενάμ. κόμ. τῶν κ. δομεσ. κ. βικάρ. Θράκης*	Beševliev, *Spätgriechische u. spätlateinische Inschriften aus Bulgarien*, n° 227 (582)

(29) Pour la date des inscriptions des sièges du Colisée, A. Chastagnol, *Le sénat romain sous le règne d'Odoacre*, pp. 37-41.

(30) *PLRE*, *s.v.* Venantius 2 place la charge de comte des domestiques en 507/511, soit à une date postérieure au consulat ordinaire que Venantius exerce en 507. Il y a là une impossibilité : en tant que consul ordinaire, Venantius a le rang illustre et n'a donc pas besoin du titre de comte des domestiques honoraire pour siéger au Sénat ; de plus, la lettre de nomination envoyée par le roi et qui célèbre les mérites de Venantius ne souffle mot de son consulat ; elle est donc manifestement antérieure à janvier 507. En conséquence, il faut admettre que Cassiodore est QSP dès 506 comme le proposait Van de Vijver, *Revue belge de phil. et d'hist.*, 16, 1937, p. 44 et non pas en 507 seulement comme l'affirme la *PLRE*, p. 266.

(31) *CIL* restitue *v. c. et [sp.]* mais, en tant que comte des domestiques, Valentinianus ne peut être que *v c. et [inl.]* comme lit avec raison *PLRE*.

(32) *PLRE* hésite à identifier le comte Fl. Constantinus Erythrius Damianus et le comte des domestiques Fl. Erythrius. Les exemples de Theophanes et de Michel qui sont, eux aussi, comtes du limes thébain et comtes des domestiques honoraires sont là pour prouver que l'identification est fort probable et que Fl. Erythrius est certainement comte du limes thébain et comte des domestiques et qu'il s'identifie avec Fl. Constantius Erythrius Damianus.

On peut cependant noter que dans ces deux cas, et dans celui d'Aetius sur lequel je reviendrai plus loin, on a affaire à des militaires exerçant une charge spectable et qui reçoivent le titre de comte des domestiques honoraire pour être promus au rang d'illustre. Mais, à côté de cette formule, qui subsiste jusqu'au VIe siècle, on voit apparaître dans la seconde moitié du Ve siècle un autre type de comtes des domestiques honoraires, des comtes «civils» n'ayant exercé et n'exerçant aucune fonction militaire, surtout nombreux en Occident mais qu'on trouve également en Orient.

La charge de comte des domestiques n'est plus effective en Occident depuis la fin du règne d'Odoacre (33) et sous Théodoric il s'agit toujours d'une charge honoraire, comme le montre le fait que Cassiodore donne la formule d'octroi du titre de comte des domestiques sous le titre *Formula illustris vacantis* (34). En Orient par contre, la création des excubiteurs par Léon n'a pas complètement fait disparaître la charge de comte des domestiques qui est encore mentionnée sous Anastase et Justinien (35) et pour laquelle on connaît encore des titulaires effectifs jusqu'au milieu du VIe siècle : Zénon, Aedoingus, Romanus, Anastasius, Philoxenus, Vigilantius, probablement aussi Justinus et Marthanius (36). Mais, à côté des

(33) En Occident, les derniers titulaires effectifs connus sont les futurs empereurs Majorien et Glycerius et le comte des domestiques d'Odoacre, Pierius, tué au combat en 490 (*An. Val.*, 2, 53). On pourrait peut-être y ajouter l'anonyme de *CIL*, VI, 32223 (*PLRE*, Anonymus 22) si l'on restitue avec Martindale *[com. d]om. et m[ag. utr. mil.]*, mais je pense qu'il faut plutôt lire *[c]om. et m[ag. utr. mil.]* qui est un titre employé couramment pour désigner les maîtres de la milice.

(34) CASSIODORE, 6, 11. – Cf. T. MOMMSEN, *Ostgothische Studien*, dans *Neues Archiv*, 14, 1889, pp. 465-466.

(35) CONST. PORPHYROGÉNÈTE, *De Caer.*, § 92 ; *CJ*, 10, 32, 64-65 et 12, 17, 4 ; PROCOPE, *HA*, 24, 24

(36) Quatre cas sont discutables : Justinus *v. inl. c. dom. et cons. ord.* (DESSAU, 1311) en 540, fait une carrière de type militaire avec son père Germanus et il est probablement titulaire effectif. Bassus *comes domesticorum obtinens locum Johannis glor. praefecti sacr praetoriorum per Orientem* (*Nov Just.*, 107-108) en 541 et PPO en 547 mène une carrière civile et peut être comte des domestiques honoraire, mais sans certitude à son sujet Pour Marthanius, on connaît un comte des domestiques de ce nom en 550 (MANSI, IX, 274 sq. = *PL*, 69, 119) qu'on assimile souvent au CRP Marthanes de 558 (*Nov. just.*, 142) ; mais il ne faut pas oublier qu'en Orient le comte des domestiques est supérieur au CRP depuis plus d'un siècle, et d'autre part on connaît un Marthanius στρατηλάτης (*SEG*, I, 548 et XXVIII, 1287). il faut donc sans doute distinguer le Marthanes civil et le

titulaires, on a aussi des comtes des domestiques honoraires, soit militaires récompensés par l'illustrat soit civils auxquels le titre permet de siéger au sénat. En Occident, ce sont presque toujours de jeunes aristocrates en début de carrière qui en bénéficient ; les jeunes nobles romains peuvent ainsi siéger au sénat, même sans avoir fait carrière au service des rois goths, et accéder au consulat ordinaire et au patriciat, alors que d'autres arrivent au même résultat par les charges palatines. Au contraire, en Orient, on ne trouve pratiquement pas cette forme d'octroi à de tout jeunes gens et le comitat illustre honore soit de grands propriétaires (Eustochius, Strategius, Apion, Varius), soit des comtes militaires ou des gouverneurs de rang spectable, soit enfin – mais à une date plus tardive – divers fonctionnaires impériaux de l'administration financière (Theodosius, So[...]).

II. Formes d'honorariat et règles de préséances

La législation conservée par les codes théodosien et justinien permet de saisir les règles de hiérarchie en vigueur au milieu du ve siècle et de poser les principes suivants :

1) Il existe une hiérarchie des charges, susceptible d'être modifiée. La *Notitia Dignitatum* donne l'ordre décroissant des charges illustres : PPO, PV, MM, PSC, Moff, QSP, CSL, CRP et CDom. Dans le *Code Théodosien* (438) les rubriques du livre I traitent dans l'ordre : PPO, PV, MM, QSP, MOff, CSL et CRP, et au livre VI : PPO-PV-MM, PSC, QSP-MOff-CSL-CRP, mais on sait par une loi de 422 que le PSC a été élevé au même rang que les préfets (du prétoire et de la ville) et les maîtres de la milice. Enfin, en 440/441, on note une classification en trois groupes de charges (*CJ*, 12, 8, 2) : préfets, QSP-MOff, CSL-CRP. Cette dernière modification, qui place le QSP et le MOff à un rang supérieur à celui des comtes financiers, n'est en fait que la mise en application dans la pratique d'une inégalité qui existe depuis longtemps puisque l'on a un grand nombre de comtes financiers qui sont ensuite promus QSP ou

Marthanius militaire qui a pu être comte des domestiques titulaire. Pour Domnicus, *v.c. comes domesticorum, ex consule ac patricius* (*Coll. Avel.*, 93, 7), rien ne permet de dire s'il est titulaire effectif ou honoraire.

MOff (37). On a donc, au milieu du ve siècle, une hiérarchie des fonctions illustres où celles-ci sont classées en trois degrés : le premier degré regroupe les préfets du prétoire et de la ville, les maîtres de la milice et le préposé ; le second, le questeur du palais et le maître des offices ; le troisième, les comtes financiers et le comte des domestiques.

2) Entre personnes de rang égal et ayant obtenu ce rang de la même façon – soit par gestion effective, soit par honorariat – la hiérarchie est déterminée par l'ancienneté de la nomination : *in eis ordo servetur quem ordo provectionis ostenderit* (*CTh*, 6, 8, 1 = 422) et ce principe est souvent rappelé (*CTh*, 6, 7, 1 = 372 ; 6, 7, 2 = 380 ; 6, 5, 1-2 = 383, 384 ; 6, 22, 8 = 425).

3) Entre titulaires effectifs et dignitaires honoraires, les premiers ont toujours priorité sur les seconds, quelle que soit la date de nomination (*CTh*, 6, 22, 4 et 5 = 372, 381 ; 6, 22, 7 et 8 = 383, 425).

4) Une distinction a été faite progressivement entre les différentes formes d'honorariat. Une loi de 425 (*CTh*, 6, 22, 8) donne, pour les comtes du consistoire, priorité aux *honorarii* ayant milité au palais sur ceux qui ont reçu l'honorariat sans avoir servi au palais. Mais, surtout, c'est la célèbre constitution de 440/441 (*CJ*, 12, 8, 2) qui règle la question des *honorarii*, en distinguant quatre types d'honorariat (voir le texte ci-après Annexe 2) (38). En premier viendront, comme auparavant, les anciens titulaires effectifs (*administratores*) ; en second, les *vacantes* présents au consistoire et qui reçoivent le *cingulum* de la dignité illustre ; puis les *vacantes* qui reçoivent le

(37) Comtes financiers devenus ensuite QSP : Cynegius (CSL, 383, QSP, 384), Florentinus (CSL, 385, QSP, 395), Lachanius (CSL, puis QSP fin IVe s.), Ambrosius (CRR, QSP, 526). – Comtes financiers promus maîtres des offices : Marcellinus (CSL, 350, MOff, 350), Palladius (CSL, 381, MOff, 382), Macedonius (CSL, 380, MOff, 383), Hosius (CSL, 395, MOff, 395), Hadrianus (CSL, 395, MOff, 397), Anthemius (CSL, 400, MOff, 404), Gaiso (CSL, 408, MOff, 410), Johannes (CSL, 431 ; MOff, 431), Valerius (CRP, 427, MOff, 435), Cyprianus (CSL, 524, MOff, 527).

(38) Ce document est cité ou étudié par B. KUBLER, *Vacantes*, *RE*², 7, c. 2024-2026 ; BERGER, *Illustris*, *RE*, 9, c. 1080 ; O. HIRSCHFELD, *Die Rangtitel der römischen Kaiserzeit*, dans *Sitzungsb. preuss Ak. Wiss. Berlin*, 1901, pp. 602-703 ; R. GUILLAND, *Recherches sur les institutions byzantines*, p. 24 ; IDEM., *La noblesse byzantine. Remarques*, dans *Rev. études byz.*, 24, 1966, pp. 49-61 ; A. H. M. JONES, *The Later roman Empire*, p. 355.

cingulum sans être présents au consistoire ; viennent en quatrième place les *honorarii* présents au consistoire mais qui ne reçoivent que les codicilles de promotion sans le *cingulum* ; enfin en dernier lieu, les *honorarii* qui reçoivent les codicilles sans être présents au consistoire. Le changement apporté consiste donc à séparer ceux qui reçoivent l'honorariat à la suite d'une carrière dans la *militia* impériale, puisque le *cingulum* est, par excellence, l'insigne de ceux qui servent dans l'administration impériale, et d'autre part les purs honoraires qui reçoivent un titre sans exercer aucune fonction administrative (comme par exemple Libanius au IVe siècle). Ainsi, en Orient, on a une hiérarchie complexe où sont placés dans l'ordre les titulaires effectifs, les *vacantes* (anciens fonctionnaires promus à titre honoraire à un poste supérieur à celui qu'ils ont exercé) et les *honorarii* ; et à l'intérieur de ces deux derniers rangs, ceux qui ont reçu l'honorariat en présence de l'empereur ont priorité sur ceux qui l'ont reçu hors de sa présence (*absentes*) (39). Enfin, la loi prévoit le cas des dignitaires honoraires qui auraient été appelés à exercer une activité normalement dévolue à un titulaire effectif : ils seront en ce cas assimilés à ces derniers et classés par conséquent parmi les *administratores* (40).

5) Le cas du consulat et du patriciat pose d'autres problèmes. Le consulat est la dignité reconnue comme la plus éminente et les anciens consuls ordinaires ont donc priorité sur tous les autres

(39) Exemple de promotion à l'illustrat honoraire *in consistorio* dans les commentaires de Pierre le Patrice reproduits par CONST. PORPH., *De Caer.*, § 84, p. 387 B. – La distinction entre honoraires avec ou sans *cingulum* est mentionnée en *Nov. Th.*, 15, 2 (444) qui écarte les curiales *ab inlustri dignitate cum cingulo seu citra cingulum*. La *Nov. Th.*, 25, § 4 (444) distingue entre les dignitaires illustres : *licet vacantis militiae cingulo usi sint vel utantur, vel honorariae praerogativae potiantur insignibus* ; elle accorde des dispenses de logement de troupes aux *administratores* mais les refuse à ceux qui ont reçu l'illustrat honoraire *cum cingulo vel citra cingulum*. Le même document (§ 6) distingue encore les illustres *inter vacantes vel honorarios*. Cette distinction ne paraît pas avoir été appliquée en Occident où tous les dignitaires honoraires sont qualifiés de *vacantes* par opposition aux *administratores* (cf. *Nov Val.*, 6, 3 ; CASSIODORE, 2, 15-16 et 6, 10-11).

(40) Il s'agit probablement des *honorarii* qualifiés de *inter agentes*, mentionnés en 425 (*CTh*, 6, 22, 8) et au VIe siècle (*CJ*, préface, § 1 et constitution *Summa*, § 2). Voir E. STEIN, *Bull. Acad. roy. Belg., Cl. Lettres*, 5e série, 23, 1937, pp. 365-366 et JONES, *op. cit.*, p. 535.

dignitaires. Il convient cependant de noter que le consul désigné reste au rang que lui assigne sa fonction, comme le montre l'exemple de Vincomalus, maître des offices et consul désigné pour 453, mais qui reste placé dans les documents de 452 après les préfets du prétoire d'Orient et d'Illyricum et le préfet de la ville (41). La hiérarchie des consuls a fait l'objet de plusieurs règlements parfois contradictoires : une loi de 382 (*CTh*, 6, 6, 1) place au sommet les consuls patrices, suivis des consuls ayant exercé la charge de PPO ou de MM ; une loi postérieure due à Théodose II et Valentinien III (*CJ*, 12, 3, 1) rappelle la priorité du consul patrice sur celui qui ne possède pas le patriciat, mais, au cas où un consul qui jusqu'alors n'était pas patrice est promu à cette dignité, il reprend place dans la hiérarchie au rang que lui donne son ancienneté dans le consulat, et non pas au rang donné par la promotion au patriciat : nous en avons un exemple à Chalcédoine où les consuls représentant le sénat sont bien classés par ordre d'ancienneté dans le consulat et non dans le patriciat. La même loi de Théodose et Valentinien s'est occupée du cas des consuls *bis*, pour trancher en faveur de celui qui a obtenu le consulat en premier, sans tenir compte du nombre de consulats exercés (42). Un règlement postérieur dû à Valentinien III (*Nov. Val.*, 11 = 443) rétablit la priorité du consul *bis* sur le consul unique, même si ce dernier est plus ancien ou patrice, mais la loi ne semble pas avoir été retenue pour l'Orient et, de toute façon, le problème ne se pose pas à Chalcédoine où il n'y avait pas de consul *bis* présent.

On doit donc, en définitive, retrouver dans les listes des dignitaires laïcs de Chalcédoine les consuls et les patrices, puis les titulaires effectifs classés selon les trois degrés des charges illustres, par ordre d'ancienneté à l'intérieur de chacun de ces degrés ; puis les honoraires classés selon les mêmes trois catégories et, à l'intérieur de chacune d'elles, selon les formes d'honorariat définies en 440/441, enfin, à l'intérieur d'une même forme, par ordre d'ancienneté. En fait, on le verra, ces listes de dignitaires ne contiennent guère que des *administratores*, anciens titulaires effectifs, et c'est surtout les problèmes d'ancienneté qui vont être à examiner.

(41) *ACO*, II, 3, 2, p. 349 ; II, 1, 3, pp. 479-481.

(42) Sur cette loi, B. TWYMAN, *Aetius and the Aristocracy*, dans *Historia*, 19, 1970, pp. 501-503, et surtout T. D. BARNES, Patricii *under Valentinian III*, dans *Phoenix*, 29, 1975, pp. 166-170 qui propose de la dater de 437.

III. *MAGNIFICENTISSIMUS* ET *GLORIOSISSIMUS*

Le texte latin des Actes de Chalcédoine des sessions I-IV donne a tous les dignitaires laïcs le titre de *magnificentissimus et gloriosissimus*, sauf pour Sporacius et Genethlius qui ne sont que *magnificentissimi*. La version grecque, de son côté, qualifie ces dignitaires avec le titre grec équivalent, *μεγαλοπρεπέστατος καὶ ἐνδοξότατος*, sauf pour les deux mêmes personnages et pour Martialis qui n'ont droit qu'au premier qualificatif (session I), alors que le seul Genethlius n'est pas dit *ἐνδοξότατος* dans la session II (III pour le texte grec). Enfin, lors de la session VI, tant dans le texte grec que dans le texte latin, les deux qualificatifs ne sont accordés qu'à un petit nombre de participants (Anatolius, Palladius, Vincomalus et les ex-consuls Florentius, Senator, Nomus et Protogenes). On constate donc une certaine hésitation dans la collation de ces titres et il semble ne pas y avoir de règle bien stricte, d'autant plus que le texte lui-même attribue à l'ensemble des participants les deux qualificatifs globalement (43).

Jusqu'au début du ve siècle, on employait parfois l'adjectif *magnificus* pour de hauts personnages comme le préfet de la ville, le comte des largesses sacrées, les consuls, les préfets du prétoire (44). Mais cet emploi reste limité. On ne trouve par exemple *μεγαλοπρεπής* que dans deux lettres de Jean Chrysostome pour deux personnages dont nous ignorons le rang et la fonction (45) et chez Firmus de Césarée, mort avant 439, la *μεγαλοπρέπεια* est une qualité réservée aux responsables du plus haut rang comme Lausus (PSC), Plintha (MM), Helladius (gouverneur ?) et Florentius (PPO) (46). Chez saint Augustin, les gens de haut rang, et plus particulièrement de rang illustre, sont qualifiés de *praestantissimi* et l'expression *magnificen-*

(43) Par exemple *ACO*, II, 1, 1, p. 64 ; II, 3, 1, p. 39 : *magnificentissimi et gloriosissimi judices* ; II, 1, 1, p. 55 et II, 3, 1, p. 27 : *συνελθόντων ... τῶν ἐνδοξοτάτων ἀρχόντων ... προσέτι δὲ καὶ τῆς ἐνδόξου συγκλήτου.*

(44) *CTh*, 1, 6, 3 (364) ; 10, 1, 13 (385) ; SYMMAQUE, *Ep.*, 7, 95 (398) ; *CJ*, 1, 55, 8 (409) ; de même le patrice Constance en 419 (*Coll. Avel.*, 29) et un QSP en 435 et 438 (*CTh*, 1, 1, 6 et *Nov. Th.*, 6).

(45) JEAN CHRYSOSTOME, *Ep.*, 42 (Candidianus) et 201 (Herculius) = *PG*, 52, 633 et 723.

(46) FIRMUS, *Ep.*, 20, 21, 26, 29 ; de même *Ep.*, 4 (Cynegius, comte) et 28 (Helio, MOff).

tissimus ne s'y rencontre qu'une seule fois, dans une de ses dernières lettres, pour désigner l'envoyé particulier de l'empereur en Afrique vers 428/429, Darius (47). De même, Firmus de Césarée ne qualifie qu'une fois un correspondant, le comte Eustratius, de *μεγαλοπρεπέστατος* (48). Ce dernier prédicat fait son apparition dans les titulatures vers 380 (49) et la première mention relevée dans les datations consulaires des papyrus ne se situe qu'en 403, et il faut ensuite descendre jusque 434 et 446 pour en trouver de nouveaux exemples (50). C'est donc vers 420-430 que *μεγαλοπρεπέστατος* commence à être employé couramment en Orient comme qualificatif pour les personnes de haut rang et qu'il se répand dans les papyrus (51) ; on le trouve assez fréquemment en 431-435 dans les documents concernant le concile d'Éphèse (52) et dans la correspondance de Théodoret un peu plus tard (53). Comme on peut facilement s'en

(47) AUGUSTIN, *Ep.*, 92 (Italica, illustre), 97 (Olympius MOff), 134 (Apringius proconsul), 137 (Volusianus QSP), 150 (Proba et Juliana illustres), 200, 206 (Valerius comte illustre), 267 et 20 Divjak (Fabiola illustre), 1 Divjak (Classicianus comte). *Magnificentissimus* : *Ep.*, 229.

(48) FIRMUS, *Ep.*, 39 (= *PG*, 77, 1508).

(49) *CIG*, 2595 = *I. Cret.*, 4, 315 (382/383). *Βαλέριον Σεβῆρον τὸν λαμπρότατον καὶ μεγαλοπρεπέστατον ἔπαρχον τῆς βασιλευούσης Ῥώμης ...* ; *I. Cret.*, 4, 319 (même date) : [...] *ν Προβιανόν [τὸν λα]μπρότατον καὶ μεγαλοπρεπέστατον ἀπὸ ἐπάρχων τῆς βασιλευούσης Ῥώμης ...* ; *SEG*, XVIII, 626 = *AE*, 1961, 270 (vers 385) : *Ἐπὶ Φλ. Φλωρεντίου τοῦ μεγαλοπρεπεστάτου ἀνθυπάτου* ; *SB*, 9840 (indaté mais situé vers 385 par R. REMONDON, *Chron. d'Égypte*, 40, 1965, p. 180) : *τοῦ μεγαλοπρεπεστάτου κόμετος προστάξαντος καὶ δοῦκος Φλ. Ἐλευθερίου* ; *CIG*, 1086 = *IG*, VII, 24 (402/408) : *ἐπὶ τοῦ λαμ. κ. μεγαλοπρεπεστάτου ἀνθ. Κλ. Βαρίου*. Sur ce titre et sa diffusion, P. KOCH, *Die Byzantinischen Beamtentitel von 400 bis 700* (1903), pp. 45-54 et O. HORNICKEL, *Ehren und Rangprädikate in den Papyrusurkunden* (1930), pp. 28-29 sont aujourd'hui bien dépassés.

(50) *P. Grenfell*, II, 81a, lignes 13-15 : *ὑπατείας τοῦ δεσπότου ἡμῶν Θεοδοσίου τοῦ γενναιοτάτου καὶ Ῥωμορρότου τοῦ μεγαλοπρεπεστάτου* (401) ; *P. Strasbourg*, 1 (434) ; *BGU*, XII, 2141 (446).

(51) *BGU*, III, 936 et *P. Oxy*, 1880 : Fl. Aristonicus Alexander et Fl. Demetrianus Maximus gouverneurs d'Arcadia en 426 et 427 ; *SB*, 9598 : Theodorus comte du *limes* thébain vers 425/430.

(52) *ACO*, I, 1, 1, p. 78 (PPO), 120 (CDom), 121 (comte) ; I, 1, 5, p. 135 (cubiculaire) ; I, 1, 7, pp. 118-119 (MM) ; I, 4, p. 87 (comte d'Isaurie), 139 (MM), 155 (QSP), 163 (duc de Mésopotamie), 168 (vicaire des MM), 201 (comte d'Orient), 225 (cubiculaire) ; I, 5, p. 171 et II, 1, 3, p. 373 (tribuns et notaires).

(53) Chez Théodoret, la *μεγαλοπρέπεια* est une qualité qu'il donne à des patrices (*Ep.*, 44, 45, 79, 81, 92, 93, 96, 119, 140), des PPO (XIX, 42, 57, 80, 91), MM

rendre compte, ce titre n'est pas lié à un rang précis, comme illustre ou spectable ou clarissime, mais il s'applique à certaines personnes de rang plus ou moins élevé, selon celui qui l'emploie et selon le destinataire : en général, il s'agit de personnes de rang spectable au moins (54), mais il y a vite emploi abusif lorsque l'on veut flatter son correspondant ; on a en quelque sorte le même glissement qu'en France avec le terme «monseigneur» avant le XIXe siècle. On peut relever deux exemples qui semblent caractéristiques : un évêque qualifie de *μεγαλοπρεπέστατοι* un silentiaire et un référendaire, mais dans les procès-verbaux officiels ils ne portent que leur titre classique et beaucoup moins honorable de *vir devotus* ou *vir laudabilis* (55); ailleurs, l'évêque de Tyr Photius décerne à un tribun et notaire les épithètes *μεγαλοπρεπέστατος καὶ εὐδοκιμώτατος* mais le procès-verbal officiel lui restitue son titre normal de *vir spectabilis* (56).

Le qualificatif *gloriosissimus* (*ἐνδοξότατος*) est plus rarement employé avant le milieu du Ve siècle : en Occident il reste réservé aux rois et on ne le trouve, avant la reconquête byzantine, que dans leur terminologie ou celle des empereurs (57). En Orient, on a cru en trouver la première application comme titre honorifique dans une date consulaire de 405, mais la lecture de ce document a été

(XV, XVIII, 65), MOff (90, 120, 141), QSP (XL), CDom (VI), comte d'Orient (XIV, XVII), comtes (III, VI, XI, XIV, 22, 33, 34, 97, 103), mais aussi à l'évêque de Constantinople (XX), un curateur de cité (XLVI), un assesseur (72), un sophiste (qui bénéficie sans doute – il est vrai – d'une dignité honoraire quelconque : XXVIII, XLIV, LII), un tribun et notaire (41, 59, 99), un *σχολαστικός* (46), un *πρωτεύων* de cité (15) sans compter les gens dont nous ignorons la fonction (29, 74, 98, 114, 115). Le qualificatif *μεγαλοπρεπέστατος* est attribué au PPO Florentius (44), au comte Rufus (70), à deux personnages dont le rang et la fonction sont inconnus (7, 70) ainsi qu'à deux curiales, Philippe (XX) et Celestiacus (voir ci-après).

(54) Cf. *BGU*, II, 547 : *τὴν ὑμῶν περίβλεπτον μεγαλοπρέπειαν*.

(55) *ACO*, II, 3, 1, p. 120 et 142.

(56) *ACO*, II, 1, 3, p. 373 et 378.

(57) *CIL*, VI, 1143 (Constantin) ; INNOCENT, *Ep.*, 31 (Théodose II) ; *CIL*, VI, 1794 = 31933, 1795 (Théodoric). Chez Cassiodore on ne trouve qu'une fois *gloriosissimi viri* (2, 3) pour désigner les sénateurs et *gloriosissimus* adressé à Justinien (10, 10). En *SB*, 9558 *ἐνδοξότατοι* est appliqué aux Césars fils de Constantin.

récemment rectifiée et ce témoignage doit être abandonné (58) et c'est au concile d'Éphèse en 431 qu'on en trouve les premières utilisations : il s'applique au CSL Johannes, au CDom Candidianus, au PPO Isidorus, aux MM Plintha et Dionysius, au PSC Felix (59). le cas de Fl. Titus déjà cité montre bien que *gloriosissimus* est un renchérissement sur *magnificentissimus*, puisque Titus porte ce dernier titre quand il est vicaire du MM mais prend le premier lorsqu'il est promu CDom (60). Pourtant, ici aussi, on a tout de suite un usage abusif, avec emploi du qualificatif pour désigner non pas de hauts dignitaires mais des personnages de rang moins élevé ; sorti du contexte officiel, *gloriosissimus* peut s'appliquer à des personnes que l'on veut flatter ou dont on veut exalter les mérites ; c'est ainsi qu'il est employé par un prêtre égyptien pour désigner l'augustal Theodorus (61) et que Théodoret, voulant obtenir des appuis pour Celestiacus, curiale de Carthage réfugié à Cyrrhus vers 445, n'hésite pas à le présenter comme *μεγελοπρεπέστατος*, voire même *μεγαλοπρεπέστατος καὶ ἐνδοξότατος* dans les lettres de recommandation (62). Les

(58) *SB*, 9773 : *ὑ[πατείας] Φ[λαου]ίου Στι[λίχωνος] τοῦ [ἐν]δοξοτά[του]* rectifié par R. S. Bagnall et K. A. Worp, *ZPE*, 28, 1978, p. 227 : *Φ[λαουίο]υ Ἰουστί[νου] τοῦ [ἐν]δοξοτάτου*, soit 540. La première mention de ce titre dans une datation consulaire est de 446 : *μετὰ τὴν ὑπατείαν τοῦ δεσπότου ἡμῶν Οὐαλεντινιανοῦ τοῦ αἰωνίου Αὐγούστου τὸ ς καὶ τοῦ μεγαλοπρ. καὶ ἐνδοξοτάτου μαγίστρ. τῶν θείων ὀφφ. Φλ. Νόμου* (*BGU*, XII, 2141). Il faut ensuite descendre jusqu'en 492 pour trouver un autre exemple (*SB*, 9152) : cf. les remarques de Bagnall et Worp, *loc. cit.*, et les listes de leur ouvrage *The Chronological Systems of Byzantine Egypt* (1978). P. Koch, *op. cit.*, p. 58 sq. ne connaît ce titre qu'à partir du milieu du ve siècle et O. Hornickel, *op. cit.*, pp. 8-11 à partir de 455. Libanius, *Or.*, I, 206 emploie le qualificatif mais comme adjectif (*Φιλάγριος δέ, ἀνὴρ ἐνδοξότατος*) et non pas comme prédicat à proprement parler.

(59) *ACO*, I, 1, 3, p. 32 ; I, 1, 5, p. 119 ; I, 3, p. 180 ; I, 4, p. 88 ; I, 1, 7, p. 120 ; I, 4, p. 210 ; I, 4, p. 203 (les PPO).

(60) *ACO*, I, 4, p. 168, 199 et 202.

(61) *ACO*, II, 3, 2, p. 299 et II, 1, 2, p. 220.

(62) Théodoret, *Ep.*, 29-32, 34-36 (*θαυμασιώτατος καὶ μεγαλοπρεπέστατος*) et 33 (*μεγαλοπρεπέστατος καὶ ἐνδοξότατος*). Ces lettres sont datées de 443 par Y. Azéma dans son édition des Sources Chrétiennes, et de 439/443 par Martindale (*PLRE*, *s.v.* Apellio, Aerius, Patricius 6, Stasimus). Cette datation doit certainement être abaissée : dans cet ensemble de lettres de recommandation, écrites manifestement en une fois, une lettre est adressée à l'évêque d'Emèse Pompeianus ordonné par Domnus (soit après 441/442) et qui meurt entre 444 et 448 (cf. Théodoret, *Ep.*, 122-123 à son successeur Uranius) ; une autre à Domnus qui devient évêque

termes *magnificentissimus*, *gloriosissimus*, ne peuvent donc pas servir à déterminer précisément le rang des personnes auxquelles ils s'appliquent ; leur valeur est toute relative et dépend en fait du rang de celui qui les utilise et de sa position vis-à-vis de celui à qui il les décerne. Seule leur utilisation dans un contexte officiel pourra être un critère permettant de dire qu'on a affaire à un dignitaire de haut rang.

IV. La hiérarchie des dignitaires à Chalcédoine

Les représentants de l'empereur :

1) Fl. Anatolius (*PLRE*, Anatolius 10) : MM Orient en 433-446 selon *PLRE*, mais il ne doit pas être en place avant le 15 avril 434, date à laquelle Fl. Titus est encore qualifié de vicaire du maître de la milice. Dans la lettre 45 de Théodoret, il apparaît sorti de charge depuis peu ; cette lettre est datée de 446/447 par *PLRE*, mais elle ne peut en fait être postérieure à l'été 446 puisqu'une lettre parallèle est adressée à l'évêque de Constantinople Proclus qui meurt le 12 juillet 446 (63). Il est nommé patrice dès 446, sans doute lors de son rappel à Constantinople et devient un peu plus tard MM présental. Il est certain qu'il n'occupe pas encore cette charge en avril 449 car les acclamations du concile d'Édesse le nomment après le PPO Protogenes, le QSP Nomus et le MM d'Orient Zénon (64). Le premier rang accordé à Anatolius est justifié à la fois parce qu'il est le plus

d'Antioche en 441/442 ; une autre enfin à Irénée évêque de Tyr : or on sait que celui-ci, ancien ami de Nestorius, fut ordonné par Domnus après avoir été écarté de l'Église durant 12 ans, soit pas avant 443 (actes du 2e concile d'Éphèse édités par J. Flemming, *Abh. kön. Ges. Wiss. Göttingen, Ph.-Hist. Klasse*, 15, 1917, pp. 118-119) et qu'il fut destitué le 17 février 448 (*ACO*, I, 1, 4, p. 66).

(63) Proclus succède à Maximianus mort le 12 avril 434 (Socrate, 7, 40) et reste sur le siège épiscopal 12 ans et 3 mois (Ménologe grec du 24 octobre = *PG*, 117, 125 ; Theophanes, a. 5939 ; Zonaras, 13, 23). La date de juillet 446 est admise par F. X. Bauer, *Proklos von Konstantinopel* (1919, pp. 142-143 et V. Grumel, *Regestes des actes du patriarcat de Constantinople* (1932), p. 36.

(64) J. Flemming, *loc. cit.*, p. 14, 16, 24. C'est à tort que Seeck, *Rhein. Museum*, 73, 1920-24, p. 88 lui attribue un commandement en Orient à cette date. Aux références données par *PLRE* pour la carrière d'Anatolius, ajouter Nicéphore Calliste, *HE*, 14, 46 (restaure le portique de Rufinus à Antioche) et Landolf, 14, 198 (négociations avec Varanes).

ancien des illustres du premier degré (MM depuis 433) et qu'il est le seul représentant de l'empereur à être décoré du patriciat.

2) Fl. Palladius (*PLRE*, Palladius 9) : il est connu comme PPO d'Orient depuis la *Novelle* 2 de Marcien, qui est émise après le 11 octobre 450 (date de la *Novelle* 1).

3) Fl. Tatianus (*PLRE*, Tatianus 1) : il est nommé PVC par Marcien, soit après le 25 août 450, en récompense des services jadis rendus à cet empereur (65).

Palladius et Tatianus font sans doute partie de la fournée de nouveaux magistrats que nomme Marcien lorsqu'il monte sur le trône, et leur prise de fonction doit suivre de peu son avènement le 25 août 450. Palladius précède normalement Tatianus car, les deux fonctions étant parmi les charges illustres de premier degré et leur date de nomination étant probablement la même, le PPO a priorité sur le PVC comme on l'a vu plus haut.

4) Vincomalus (*PLRE*, Vincomalus) : la première mention datée de Vincomalus en charge de QSP se trouve ici dans cette liste d'octobre 451, mais il est certain qu'il a fait partie de la fournée des nouveaux fonctionnaires de Marcien car Théodoret le remercie pour son intervention auprès du nouvel empereur, intervention qui présage sa réhabilitation : or cette lettre (*Ep.*, 141) peut être datée du tout début du règne de Marcien par comparaison aux lettres semblables sur le même sujet qui font allusion au changement récent d'empereur (*Ep.*, 139-140). La place de Vincomalus se justifie parce qu'il est dans le second degré des illustres (QSP et MOff) et donc placé après les illustres du premier degré (PPO, PVC et MM).

5) Fl. Areobindas Martialis (*PLRE*, Martialis) : il est qualifié à tort de MOff dans les listes des sessions I-IV mais d'*ex magistris* dans la session VI et il ne peut qu'être ancien *magister officiorum* puisque la charge est occupée en 451 par Vincomalus. On sait que Martialis occupait cette fonction en avril 449 lors des conciles d'Édesse et de Constantinople : son entrée en charge date de fin 448 ou début 449 car Théodoret écrit alors sa lettre 90 à Lupicinus qui est encore MOff à cette époque. Martialis a dû lui succéder peu après.

(65) Theophanes a. 5943 ; Cedrenus, I, 603 ; Zonaras, 13, 24 ; Nicéphore Calliste, 15, 1. Aux références de *PLRE*, ajouter la possible mention de ce personnage dans la Chronique du Pseudo-Denys, *CSCO*, 121, p. 161 où est cité un prêtre d'Alexandrie de la maison de Tatianus vers 450.

6) PLACITUS (*PLRE*, Placitus) : il apparaît dans la session VI avec Martialis comme *ex magistris*. Jean d'Antioche le présente comme un ami de Théodose II qui lui confia de hautes charges. *PLRE* le place comme MOff avant 451 et l'insère dans les Fastes entre Martialis et Vincomalus alors que Clauss pour sa part le place en 446-447 avant Martialis et Lupicinus (66) : il faut certainement se ranger à l'avis de Martindale, car le fait que Placitus soit nommé après Martialis indique qu'il est en-dessous de lui dans la hiérarchie et donc qu'il a exercé la charge de MOff postérieurement à Martialis. D'autre part, il n'est pas question de voir en lui un MOff honoraire puisqu'il précède des fonctionnaires illustres effectifs. Il faut donc admettre que Placitus a remplacé Martialis après avril 449, et qu'il a lui-même cédé la place à Vincomalus lors de l'avènement de Marcien, sans être pour autant disgrâcié, non plus que son prédécesseur, puisqu'ils sont ici parmi les délégués de l'empereur. On notera que ces deux ex-MOff sont placés après le MOff en exercice : lorsqu'il s'agit ainsi de fonctionnaires représentant l'empereur, les gens en charge ont donc priorité sur les gens sortis de charge, alors qu'au contraire entre anciens fonctionnaires priorité est donnée au plus ancien. Il y a là une nuance intéressante à noter.

7) SPORACIUS (*PLRE*, Fl. Sporacius) : il est attesté comme comte des domestiques depuis 448 au moins (67). La place de Sporacius dans la liste est intéressante à noter : normalement, jusque vers le milieu du ve siècle, le comte des domestiques passait après les comtes financiers, comme on le voit par exemple dans la *Notitia Dignitatum* et dans le *Code Théodosien*. Or, ici, Sporacius précède le CRP Genethlius, et nous pouvons rapprocher cela de la hiérachie qui se dégage d'une loi (*CJ*, 12, 40, 10) adressée à Vincomalus par Valentinien III et Marcien, soit en 450-452, où l'on trouve le CDom placé au-dessus des comtes financiers : il s'agit donc d'une mesure récente, postérieure à 438 puisqu'elle n'est pas appliquée en Occident où le titre de CDom est le plus bas dans l'ordre des illustres comme on l'a vu plus haut. Il est possible d'ailleurs que cette mesure ait été prise en faveur de Sporacius lui-même : il ne faut pas oublier que le MM Anatolius est son neveu, ni que Sporacius a été consul ordinaire en 453, honneur tout à fait exceptionnel pour un simple CDom

(66) M. CLAUSS, *Der Magister officiorum in der Spätantike*, p. 184.
(67) THÉODORET, *Ep.*, 97.

effectif. En *CJ*, 12, 17, 3 (vers 450) il est qualifié de *comes domesticorum peditum* alors que cette précision n'existe pas dans les listes de Chalcédoine : il est certain qu'il y eut pour certains titulaires de la charge une division entre CDom *peditum* et *equitum* comme on le constate par exemple dans la titulature des titulaires en Occident en 408-409 (Allobichus, Athaulf sont dits *comites domesticorum equitum*) et l'on trouve en Orient Sporacius vers 450 et Anastasius avant 517 appelés respectivement *comes domesticorum peditum* et *comes domesticorum equitum*. D'autres textes suggèrent aussi que le poste pouvait avoir plusieurs titulaires (68). Mais d'un autre côté, si la charge avait toujours eu réellement deux titulaires, l'un pour les cavaliers et l'autre pour les fantassins, il est extraordinaire qu'on n'en trouve pas plus souvent mention dans les titulatures. Il est donc probable que le service a connu la même évolution que celui des maîtres de la milice, au départ chargés soit de la cavalerie, soit de l'infanterie, mais qui au ve siècle sont normalement chargés des deux milices, et la charge de CDom a dû être exercée soit par un seul titulaire combinant les deux commandements, soit par deux titulaires exerçant en fait leur commandement en commun, comme jadis les préfets du prétoire.

8) Genethlius (*PLRE*, Genethlius) : il est connu comme CRP depuis la *Novelle* 2 de Marcien, et doit faire partie des nouveaux fonctionnaires nommés par Marcien à son avènement en 450. Comme on l'a dit plus haut, il est placé après le CDom à cause du changement intervenu depuis peu de temps dans l'ordre de préséance entre le CDom et les comtes financiers.

9) Aetius (*PLRE*, Fl. Aetius 8) : il apparaît dans la session VI avec le titre de comte des domestiques et de l'étable sacrée. On sait que les responsables des écuries impériales portaient le titre de tribuns (*CTh*, 6, 13, 1 = 413) avec souvent le rang de comte (*CTh*, 11, 17, 3 = 401 ; 11, 18, 1 = 412) : leur titre officiel est certainement tribun mais avec collation du titre de comte pour certains d'entre eux, comme on le voit déjà pour Stilicon au IVe siècle (*CIL*, VI, 1731). En 413 ils étaient

(68) La *Notitia Dignitatum* donne pour chaque partie de l'empire deux comtes des domestiques, et l'on trouve parfois, mais rarement, attestés des comtes des domestiques pour l'infanterie ou pour la cavalerie : aux exemples cités on peut ajouter Constantin Porphyrogénète, *De Caer.*, § 91, p. 416 B. et § 92, p. 422 B. où il est question de plusieurs comtes, et *CJ*, 2, 7, 25 (519).

clarissimes et accédaient au spectabilat en fin de charge, et ce règlement est encore valable à l'époque de la rédaction du *Code Théodosien* (*CTh*, 6, 13, 1). Or cette mesure reste jusqu'au VIe siècle puisque la disposition est reprise dans le *Code Justinien* (*CJ*, 12, 11, 1). Le titre porté par Aetius est un hapax qui plonge dans l'embarras Martindale qui finit par faire d'Aetius le *comes domesticorum equitum* à côté de Sporacius *comes domesticorum peditum*. Nous ne pouvons nous rallier à cette solution, car en ce sens, Aetius aurait dû précéder le CRP Genethlius : il est plus vraisemblable d'admettre qu'Aetius est un illustre honoraire, et qu'en tant que tel il se trouve placé après les illustres effectifs ; on rapprochera son titre de celui que porte sous Léon le comte de l'étable Jordanès στρατηλάτης, c'est-à-dire MM : dans les deux cas, le comte de l'étable a été gratifié d'une charge illustre honoraire qui lui donne un rang supérieur à celui qu'il devrait normalement avoir de par sa charge (69).

10) LEONTIUS (*PLRE*, Leontius 10) : présent à la session VI avec le titre de *spectabilis* primicier des notaires. Étant le seul fonctionnaire non pourvu de l'illustrat, il passe au dernier rang.

On a donc en définitive, pour les représentants de l'empereur, la hiérarchie :

ILLUSTRES	1er degré	Anatolius : patrice, ancienneté : 433/434
		Palladius : 450 PPO (supérieur à PVC)
		Tatianus : 450 PVC (inférieur à PPO)
	2e degré	Vincomalus MOff en charge
		Martialis MOff sorti de charge ; ancienneté : 448/449
		Placitus MOff sorti de charge ; ancienneté : 449/450
	3e degré	Sporacius (CDom (supérieur au CRP)
		Genethlius CRP (inférieur au CDom)
	honoraire	Aetius
SPECTABLE		Leontius

Les représentants du Sénat :

Il ne s'agit plus ici de fonctionnaires en exercice mais d'anciens fonctionnaires et la hiérarchie sera donc strictement déterminée par

(69) *Vie de Daniel le Stylite*, § 49.

les critères examinés dans la première partie de notre étude. On peut regrouper les personnages en 6 catégories :

- les patrices anciens consuls (n° 11-14)
- un patrice non consul (n° 15)
- les illustres ayant exercé une fonction du premier degré (PPO, PVC, MM, PSC) (n° 16-27)
- les illustres ayant exercé une fonction du second degré (MOff, QSP) (n° 28-30)
- les illustres ayant exercé une fonction du troisième degré (SCL, CRP) (n° 31-33)
- les illustres honoraires du premier degré (n° 34) suivis des illustres honoraires du second degré (n° 35) et du troisième degré (n° 36-38).

Les anciens consuls ordinaires sont classés hiérarchiquement en premier comme le veut la tradition (*CTh*, 6, 6, 1) et par ordre d'ancienneté dans le consulat (*CJ*, 12, 3, 1). Comme tous ces anciens consuls sont patrices, aucun problème ne se pose de ce côté, ni en ce qui concerne le nombre des consulats puisque aucun n'a été consul deux fois.

11) Florentius (*PLRE*, Florentius 7) : il tient la première place par le consulat géré en 429. Il a été nommé patrice entre 446 et 448 comme le montre la correspondance de Théodoret (70). Les préfectures de Florentius posent problème : en 449 il est dit avoir été six fois préfet : ἀπὸ ἐπάρχων πόλεως καὶ ἀπὸ ἐπάρχων πραιτωρίων τὸ ἔκτον, alors que le texte latin de la session I de Chalcédoine le dit *ex praefecto praetorio sexies* ; je pense que ce chiffre désigne non pas seulement les préfectures du prétoire de Florentius, comme le dit le texte latin (suivi par Martindale) mais bien l'ensemble des préfectures comme l'indique le texte du concile de Constantinople (71). On connaît de ces six préfectures : I : PVC en 422 ; II : PPO en 428-429 ; III : PPO en janvier-février 438 ; IV : PPO en 439 : *PLRE* le laisse en charge depuis janvier 438 jusque novembre 439, mais on n'a de témoignages de son activité que durant les deux

(70) Il n'est pas patrice en *Nov. Th.*, 26 (novembre 444) ni en Théodoret, *Ep.*, 44 et 47 mais il porte ce titre en *Ep.*, 89.

(71) *ACO*, II, 1, 1, p. 148, 149, 176 ἀπὸ ἐπάρχων πόλεως καὶ ἀπὸ ἐπάρχων πραιτωρίων τὸ ἔκτον ; II, 3, 1, p. 132, 166 *ex praefectis urbis et praefectis praetorii sexies* ; II, 2, 1, p. 56 *ex praefecto urbis et praetorii sexies*.

premiers mois de 438, puis à nouveau de janvier 439 à juillet de la même année, enfin du 7 septembre au 26 novembre. Il convient d'écarter la date du 1 août donnée par *PLRE* : le texte en question (*CJ*, 1, 14, 6) est en fait un extrait de la *Nov. Th.*, 14 qui est datée du 7 septembre. Enfin on peut penser à une 5e préfecture vers 445 comme le propose Martindale : je proposerai même d'assigner à cette nouvelle préfecture d'Orient *CJ*, 1, 3, 22 qui est adressé à Florentius PPO et daté du consulat de Valentinien pour la 3e fois et de Nomus. Seeck et Martindale proposent de supprimer le nom de Nomus et datent la loi de 430 ; mais cette année-là, le consulat est celui de Théodose pour la 13e et Valentinien pour la 3e fois et il serait curieux qu'en Orient on ait omis le nom de l'empereur d'Orient dans la date consulaire. D'un autre côté, la lettre 44 de Théodoret semble suggérer que Florentius a été PPO d'Orient peu avant Constantinus (446) et il semble plus logique de corriger la date de *CJ*, 1, 3, 2 en lisant *Valentiniano VI* au lieu de *Valentiniano III*, ce qui permettrait de placer une préfecture supplémentaire en 445, Florentius étant remplacé par Taurus dès le 17 février.

12) Senator (*PLRE*, Senator 4) : le second rang lui est donné par son consulat de 436. Il est par ailleurs patrice depuis 446 au moins (72).

13) Nomus (*PLRE*, Nomus 1) : troisième dans le consulat (445), il est également patrice en 448 comme le montre la correspondance de Théodoret (73).

14) Protogenes (*PLRE*, Fl. Florentius Romanus Protogenes) : consul en 449 et donc le dernier à exercer cette charge. Il est patrice après avril 449 car les acclamations portées au concile d'Édesse ne lui décernent pas cette dignité, mais seulement son titre de PPO.

On voit donc que la hiérarchie d'ancienneté du consulat donne dans l'ordre : Florentius, Senator, Nomus, Protogenes, alors que l'ancienneté dans le patriciat donne : Senator, Florentius, Nomus, Protogenes. En vertu de la loi *CJ*, 12, 3, 1, étant donné que tous sont patrices, la hiérarchie sera déterminée par la date d'accession au consulat et on ne tient plus compte de celle de l'octroi du patriciat.

15) Antiochus (*PLRE*, Antiochus 10) : avec lui commence la liste des anciens fonctionnaires illustres du premier degré. Mais

(72) Théodoret, *Ep.*, 44.

(73) Le titre est absent de l'*Ep.*, 81 et attribué par l'*Ep.*, 96.

Antiochus, quelle que soit son ancienneté dans la charge, a priorité sur les autres étant donné qu'il est le seul d'entre eux à être décoré du patriciat, sans doute lorsqu'il a quitté la charge de PPO en 448 car Théodoret ne lui connaît pas encore ce titre lorsqu'il dépose sa charge (74).

La liste des anciens fonctionnaires illustres du 1er degré (PPO, PVC et PSC puisqu'il n'y a aucun MM présent) comprend 12 noms. C'est cette partie du document surtout qui pose des problèmes, car beaucoup de ces personnages sont inconnus par ailleurs et l'on ne sait pas à quelle date ils ont exercé ces charges. Il est évident qu'il faut retrouver ici l'ordre d'ancienneté, qui est le seul critère de préséance puisque tous sont de rang égal et anciens titulaires effectifs de leur charge. Pour cela, il est nécessaire d'avoir un point de repère sûr. Or celui-ci nous est fourni par Artaxes (n° 24) qui est attesté comme PSC en charge le 9 avril 442 (*CJ*, 3, 26, 11 : la date est sûre car le consulat, de Eudoxius et Dioscorus, ne prête à aucune confusion possible). Il convient donc de classer avant cette date l'entrée en charge de tous ceux qui précèdent Artaxes sur la liste et qui ont atteint par conséquent le premier rang de l'illustrat avant lui.

16) Augarus (*PLRE*, Abgarus 2) : inconnu par ailleurs. La formule *ex praefecto* dans les listes de Chalcédoine désigne toujours les PPO d'orient, puisque les PPO d'Illyricum sont indiqués comme tels. Sa préfecture doit se situer avant 438/439, étant donné la date assignée à ses suivants (75).

17) Romanus (*PLRE*, Romanus 3) : en 431 il était encore simple cubiculaire (76) et il a donc été nommé PSC entre 431 et 438/439, période pour laquelle on ne connaît pas les titulaires de cette charge. Il faut noter que, dans les sessions précédentes, Romanus était situé après Apollonius (n° 20) et que son rang a été rectifié pour la dernière session ; cette rectification est sans doute due au fait que Romanus a dû exercer deux fois la charge de PSC et qu'il avait été placé d'abord par erreur au rang que lui donnait sa deuxième charge : on sait par les exemples de Lausus et d'Urbicius que la réitération de la charge de PSC est courante au ve siècle.

(74) Théodoret, *Ep.*, 95.

(75) Jones, *Later Roman Empire*, p. 1225 lui attribue par erreur le titre de patrice : il intervertit en fait Abgarus et Antiochus qui le précède.

(76) *ACO*, I, 4 p. 223.

18) Zoilus (*PLRE*, Zoilus 2) : Zoilus est connu comme PPO d'Orient en 444 (*CTh*, 1, 51, 11 et 12, 9, 1 ; *Nov. Th.*, 17, 2), mais cette date ne s'accorde pas avec son rang dans la hiérarchie, qui suppose une préfecture bien antérieure. On a une loi qui lui est adressée (*Nov. Th.*, 15, 2) datée du 17e consulat de Théodose, soit le 20 juillet 439, mais que l'on rectifie généralement par le 18e consulat pour la placer en 444, étant donné que Zoilus est attesté comme PPO en 444 et que l'année 439 est apparemment marquée par la préfecture de Florentius. On a vu plus haut qu'en fait Florentius n'est pas attesté entre le début de juillet et la mi-septembre, et on pourrait éventuellement conserver la date de 439 pour une courte préfecture de Zoilus en juillet-août 439 ; mais cela se heurte à un obstacle majeur : la *Novelle*, 15, 2 ne peut être antérieure à la *Novelle*, 15, 1 qui, elle, est datée du 12 septembre 439, à moins d'admettre des erreurs dans la constitution du *corpus* des novelles de Théodose. Il faut donc se contenter de poser le problème et d'admettre, comme Martindale, une préfecture de Zoilus antérieure à 439, mais qui n'est pas nécessairement une préfecture d'Illyricum, le cas de Florentius montrant que l'on peut exercer plusieurs préfectures du prétoire sans que cela se traduise dans la titulature courante des suscriptions du *Code Justinien* ou des *Novelles* de Théodose.

19) Theodorus (*PLRE*, Theodorus 25) : la préfecture de la ville de Theodorus est inconnue par ailleurs. On sait que le poste fut occupé par Cyrus depuis mars 439 jusqu'au 18 août 441 ; compte tenu de la présence de deux anciens PVC dans la liste, qu'il faut placer entre août 441 et avril 442, on peut admettre que Theodorus a exercé sa charge avant Cyrus et on le placera avant mars 439.

20) Apollonius (*PLRE*, Apollonius 2) : il est attesté comme PPO le 21 août 442 (*CJ*, 2, 7, 9). Étant donné son rang, avant Artaxes, il a dû entrer en charge quelques mois auparavant ; on peut dès lors voir en lui le successeur de Cyrus comme PPO d'Orient à partir d'août 441, si l'on admet que Thomas, attesté comme PPO en février 442 (*CJ*, 1, 3, 21 ; 10, 32, 60 ; 12, 57, 13), exerce sa charge en Illyricum où l'on ne connaît pas de titulaire à cette date.

21-22) Antiochus et Anysius (*PLRE*, Antiochus 11, Anysius 3) : pour ces deux PVC, nous n'avons aucun autre renseignement. Martindale se demande pour Anysius s'il ne pourrait être *vacans* ayant exercé une activité dévolue à un PVC. Il est plus simple de les

considérer commes les deux successeurs immédiats de Cyrus, nommés PVC le premier en août 441, le second début 442, les préfectures de la ville courtes ne sont pas rares à cette époque (77).

23) THEODORUS (*PLRE*, Theodorus 21) : ce PPO d'Illyricum est mentionné en fonction en novembre 444 (*Nov. Th.*, 26), mais son rang par rapport à Artaxes prouve qu'il est entré en charge avant le 9 avril 442 : il est probablement le successeur de Thomas (attesté comme PPO le 25 février 442 et que nous avons proposé plus haut de placer en Illyricum) et il serait PPO d'Illyricum depuis mars 442.

24) ARTAXES (*PLRE*, Artaxes) : attesté comme PSC le 9 avril 442 (*CJ*, 3, 26, 11).

25) CONSTANTINUS (*PLRE*, Constantinus 22) : sa préfecture du prétoire d'Orient est signalée par une lettre de Théodoret rédigée avant la fin de juillet 446, qui prouve qu'il est déjà alors en fonction et qu'il faut donc avancer la date (447) donnée par *PLRE*, pour sa préfecture (78).

26) PARNASSIUS (*PLRE*, Parnassius 2) : nous n'avons aucun témoignage de la préfecture du prétoire (d'Orient puisqu'il n'y a pas de précision de ressort) de ce personnage. Compte tenu que la charge est occupée par Constantinus jusqu'en avril 447 au moins (79), par Antiochus en 448 puis par Protogenes de la fin de 448 à avril 449, par Hormisdas au début 450, enfin par Palladius en août 450, Parnassius doit s'intercaler dans la deuxième moitié de 447 ou dans la deuxième moitié de 449.

27) EULOGIUS (*PLRE*, Eulogius 4) : nous ne connaissons pas par ailleurs ce préfet du prétoire d'Illyricum ; sa dernière place dans la hiérarchie indique qu'il a exercé sa charge peu avant 451. Selon la date qu'on assigne à la préfecture de Parnassius, Eulogius a dû être en Illyricum le successeur d'Hormisdas (attesté en février 448) ou de Salomo (attesté en avril 449).

(77) Si l'on admet que Cyrus a été remplacé par Antiochus comme PVC, on s'explique mieux pourquoi Malalas fait d'Antiochus (Chuzon) le successeur de Cyrus comme préfet du prétoire, alors que sept ans séparent les deux préfectures : il a pu confondre les deux homonymes et les deux préfectures : MALALAS, p. 362 B.

(78) THÉODORET, *Ep.*, 42 ; une lettre identique est destinée à Proclus de Constantinople (*Ep.*, 47) qui meurt en juillet 446 : cf. note 63.

(79) Constantinus est célèbre pour avoir réparé en trois mois les murs de Constantinople ruinés par un séisme (MARCELLIN a. 447). Or cette destruction intervient le 26 janvier 447 : B. CROKE, *Byzantion*, 51, 1981, pp. 131-134, ce qui suppose que Constantinus reste en charge au moins jusqu'à la fin d'avril.

Résumons nos conclusions : les 12 anciens PPO, PVC ou PSC classés par ordre d'ancienneté laissent entrevoir les charges exercées par chacun d'eux de la façon suivante (les attestations certaines étant indiquées en italiques) :

Abgarus PPO Orient avant 438/439.
Romanus PSC entre 431 et 438/439.
Zoilus PPO (ou PVC ?) avant 438/439, PPO II en *444*.
Theodorus PVC avant mars 439.
Apollonius PPO Orient d'août 441 à *août 442* au moins.
Antiochus PVC août 441.
Anysius PVC fin 441 ou début 442.
Theodorus PPO Illyricum début 442 (avant le 9 avril), encore en poste en *novembre 444*.
Artaxes PSC *avril 442*.
Constantinus PPO Orient *début 446*.
Parnassius PPO Orient fin 447 ou fin 448.
Eulogius PPO Illyricum 448 ou 449-450.

Après cette série de dignitaires illustres de premier rang, viennent trois illustres de second rang, tous trois anciens QSP : Apollodorus, Theodorus et Menas (n° 28-30). Le fait qu'ils soient placés dans la hiérarchie avant un ex-PPO (honoraire) prouve que ces trois QSP sont bien considérés comme titulaires effectifs :

28) Apollodorus (*PLRE*, Apollodorus 5) est sans doute identique au comte du consistoire spectable mentionné en 435 et 438 comme participant à la rédaction du *Code Théodosien* (*CTh*, 1, 1, 6 ; *Nov. Th.*, 1).

29) Theodorus (*PLRE*, Theodorus 24) est, lui aussi, probablement le Theodorus désigné dans les mêmes circonstances comme spectable comte du consistoire (*CTh*, 1, 1, 5-6). On peut penser, comme Martindale, qu'ils ont par la suite été promus QSP effectifs, d'autant que nous ignorons les noms des titulaires de cette charge entre 440 et 450 et que nous avons plusieurs exemples de promotion semblable à la même époque (80). Cette hypothèse, qui tient compte

(80) Eubulus *v. sp. ex magistro scrinii* en 429 (*CTh*, 1, 1, 5) et QSP en 435 (1, 1, 6) ; Epigenes *v. sp. comes et magister memoriae* en 438, QSP peu après (*Nov. Th.*, 1 et Priscus, § 1) ; Martyrius spectable comte du consistoire en 435 (*CTh*, 1, 1, 6) et QSP en 438 (*Nov. Th.*, 1).

des règles normales de promotion des chefs de bureaux, est préférable à celle qui consisterait à les considérer comme des QSP *vacantes* mais assimilés à des titulaires effectifs en raison de leur participation aux travaux du *Code Théodosien*, car on devrait en ce cas les voir gratifiés de cet illustrat honoraire dès 438, et plus particulièrement dans la *Novelle* 1. Ils ont donc été QSP après 440 et avant 450.

30) MENAS (*PLRE*, Menas 2) est inconnu par ailleurs ; il a probablement occupé la charge de QSP après les deux précédents, comme l'indique son rang, soit vers 445-450.

Les illustres de troisième rang sont représenté par trois comtes financiers inconnus par ailleurs : le CRP SEVERUS (*PLRE*, Severus 7), le CSL BASILIUS (*PLRE*, Basilius 4) et le CRP JULIANUS (*PLRE*, Iulianus 9). On notera que le CRP et le CSL sont placés sur le même rang et classés selon l'ancienneté, alors qu'en fait le poste de CSL était considéré comme plus important que celui de CRP et qu'on connaît un certain nombre de promotions de CRP à CSL ([81]), mais on a déjà eu l'occasion de signaler qu'il existe une hiérarchie des charges d'une part et un classement de ces charges en trois degrés d'illustrat d'autre part, et que si la première classification s'impose pour les fonctionnaires en exercice, seule la seconde est appliquée pour les anciens fonctionnaires sortis de charge. Les fastes de ces fonctions financières sont mal connus pour cette période et il est impossible de situer plus précisément la date de ces trois charges ; on rectifiera seulement les fastes des CRP d'Orient donnés par *PLRE*, en replaçant Severus avant Julianus puisqu'il a priorité sur lui dans la hiérarchie de Chalcédoine.

En 451, les comtes financiers forment le plus bas échelon de la hiérarchie des illustres effectifs : les personnages qui sont cités après eux ne sont donc plus des titulaires effectifs mais des honoraires (n° 34-35), classés comme il est réglementaire, selon l'importance de la charge honoraire obtenue (*CJ*, 12, 8, 2 *non quaestorius praefectorio praeponatur*), soit le PPO honoraire d'abord, puis le QSP honoraire.

La liste se termine par une série de trois *ex comitibus* (CONSTANTINUS, SEVERIANUS et HERACLIANUS) pour lesquels *PLRE* hésite à les

(81) Valerius CRP en 425, CSL en 427 ; Johannes CRP en 426, CSL en 431 ; Marcellinus CRP en 438, CSL en 439 ; Epinikos CRP puis CSL en 474.

dire illustres ou spectables. Je pense qu'il s'agit bien de comtes illustres, d'une part à cause de leur titre de μεγαλοπρεπέστατος qui, dans les documents officiels, ne se rencontre guère que pour les illustres (82), ensuite et surtout parce qu'il s'agit toujours de représentants du Sénat désignés nommément comme tels, et donc illustres puisque le sénat n'est plus constitué que d'illustres à cette date ; enfin, après cette énumération, le texte cite en bloc, et sans les nommer, les spectables comtes et tribuns et notaires (*super his etiam spectabilibus comitibus et tribunis notariis*), ce qui prouve bien que nos trois personnages font partie de la catégorie supérieure.

ANNEXE

I) Liste des dignitaires de la 6e session (texte latin, éd. SCHWARTZ, *ACO*, II, 3, 2, pp. 407-409).

«... *adveniens in eadem sanctissima ecclesia divinissimus et piissimus dominus noster Marcianus pp aug una cum magnificentissimis et gloriosissimis iudicibus, id est*

1. *gloriosissimo magistro militum et ex consule ac patricio Anatolio*
2. *et gloriosissimo praefecto sacrorum praetoriorum Palladio*
3. *et magnificentissimo praefecto regiae Constantinopolitanae urbis novae Romae Tatiano*
4. *et gloriosissimo magistro sacrorum officiorum Vincomalo*
5.6. *et viris magnificis ex magistris Martiali et Placito*
7. *et viro magnificentissimo comite domesticorum Sphoracio*
8. *et viro magnificentissimo comite sacrorum privatorum Genethlio*
9. *et viro magnificentissimo comite domesticorum et sacrorum stabulorum Aetio*
10. *et viro magnificentissimo primicerio clarissimorum tribunorum et notariorum Leontio*

Super his etiam amplissimo senatu, id est

11. *gloriosissimo ex praefecto et consule ac patricio Florentio*
12. *et gloriosissimo ex consule et patricio Senatore*
13. *et gloriosissimo ex magistro et ex consule et patricio Nomo*
14. *et gloriosissimo ex praefecto et ex consule et patricio Protogene*
15. *et viro magnificentissimo ex praefecto et patricio Antiocho*

(82) Le seul personnage non illustre nommé dans les listes est Leontius, primicier des notaires ; or, si le texte latin le dit *magnificentissimus*, le texte grec évite soigneusement de le dire μεγαλοπρεπέστατος et lui donne son titre correct de περίβλεπτος, *spectabilis*.

16. *et viro magnificentissimo ex praefecto Augaro*
17. *et viro magnificentissimo ex praeposito Romano*
18. *et magnificentissimo ex praefecto Zoilo*
19. *et viro magnificentissimo ex praefecto urbis Theodoro*
20. *et viro magnificentissimo ex praefecto Apollonio*
21. *et viro magnificentissimo ex praefecto urbis Antiocho*
22. *et viro magnificentissimo ex praefecto urbis Anysio*
23. *et viro magnificentissimo ex praefecto Illyrici Theodoro*
24. *et viro magnificentissimo ex praeposito Artaxe*
25. *et viro magnificentissimo ex praefecto Constantino*
26. *et viro magnificentissimo ex praefecto Parnasio*
27. *et viro magnificentissimo ex praefecto Illyrici Eulogio*
28-30. *et viris magnificentissimis ex quaestoribus Apollodoro Theodoro et Mena*
31. *et viro magnificentissimo ex comite privatorum Severo*
32. *et viro magnificentissimo ex comite largitionum Basilio*
33. *et viro magnificentissimo ex comite privatorum Iuliano*
34. *et viro magnificentissimo ex praefecto Tryphone*
35. *et viro magnificentissimo ex quaestore Polychronio*
36. *et viro magnificentissimo ex comite Constantino*
37. *et viro magnificentissimo ex comite Severiano*
38. *et viro magnificentissimo ex comite Heracliano*

super his etiam spectabilibus comitibus et tribunis notariis, adlocutus est quae subsequuntur ...».

II) La loi de 440-441 sur la hiérarchie des dignitaires (*CJ*, 12, 8, 2) :

«*Impp. Theodosius et Valentinianus AA Cyro pp.*

Omnes privilegia dignitatum hoc ordine servanda cognoscant, ut primo loco habeantur ii, qui in actu positi illustres peregerint administrationes ; secundo venient vacantes, qui praesentes in comitatu illustris dignitatis cingulum meruerint ; tertium ordinem eorem prospicimus, quibus absentibus cingulum illustris mittitur dignitatis ; quartum honorariorum, qui praesentes a nostro numine sine cingulo codicillos tantum honorariae dignitatis adepti sunt ; quintum eorum quibus absentibus similiter sine cingulo mittuntur illustris insignia dignitatis. (1) Sed administratores quidem, etiam comites rei privatae, omnibus vacantibus omnibus honorariis anteponi censemus. (2) Vacantes autem post administratores venientes non omnes jam omnibus honorariis credidimus praeponendos, sed eos vacantes illis honorariis qui similem adepti sunt dignitatem, ut praefectorius praefectorio, non quaestorius praefectorio praeponatur, parique modo quaestorius quaestorio, non vacans comes thesaurorum vel comes rei privatae honorario quaestorio vel ex magistro officiorum

praeferatur. (3) Inter administratores illos etiam numerari decernimus, quibus illustribus in sacro nostro consistorio cinctis aliquid ordinariae dignitatis vel antea commisimus vel postea committemus peragendum, verbi gratia si vacanti magistro militum belli cura committatur ...».

TRADUCTION :

«Les empereurs Théeodose et Valentinien Augustes à Cyrus préfet du prétoire. Que tous sachent que les privilèges des dignités doivent être observés selon l'ordre suivant :

– qu'en premier soient placés ceux qui ont géré des charges illustres de façon effective

– qu'en second viennent les *vacantes* qui, présents à la cour, auront mérité de recevoir le baudrier d'une dignité illustre

– en troisième nous plaçons ceux qui, tout en étant absents, ont reçu le baudrier d'une dignité illustre

– en quatrième, les honoraires qui, présents à la cour, ont reçu de notre divinité uniquement les codicilles d'une dignité honoraire, sans le baudrier

– en cinquième ceux à qui ont été envoyés de même les insignes d'une dignité illustre sans le baudrier, sans qu'ils soient présents (à la cour).

(1) Mais nous estimons que les administrateurs, même les comtes de la chose privée, doivent être placés avant tous les *vacantes* et les honoraires. (2) Nous avons pensé que les *vacantes* qui viennent après les administrateurs ne doivent pas être tous placés avant tous les honoraires, mais les *vacantes* devant les honoraires qui ont été décorés d'une dignité similaire, de sorte qu'un préfectorien soit placé devant un préfectorien, mais non un questorien devant un préfectorien ; de même que un questorien soit placé devant un questorien, mais pas un comte des trésors ou de la chose privée *vacans* devant un questorien ou un ex-maître des offices. (3) Parmi les administrateurs, nous avons décidé de compter aussi les illustres ayant reçu le baudrier dans notre consistoire, à qui nous avons antérieurement confié ou à qui nous confierions par la suite quelque charge d'une dignité ordinaire, par exemple si à un maître de la milice *vacans* nous confions le soin d'une guerre ...».

Université de Lille III. Roland DELMAIRE.

P.S. : A la liste des comtes des domestiques honoraires données plus haut, il convient d'ajouter les trois personnages dont le cas est discuté dans le texte (Bonifatius, Titus et Aetius) et – en Orient – :

- Fl. Theodorus : *ἐνδοξ. κόμ. τῶν καθο. δομε. ἀπὸ δουκ. καὶ ἀγουσταλ.* (*CPR*, V, 18 : après 538).
- Magnus : *τοῦ ἀπανευφήμ. ἀπὸ ὑπάτων, κόμ. καθοσ. δομ. κὼν γενικ. κουράτορος* (*IGLS*, 528 = *SEG*, VII, 70 : 573/578).

HAGIOGRAPHICAL NOTES

(suite)

5. Saint Nicholas, Saint George and the Cretans' Attacks

The Arab raids into the Aegean sea are mentioned in the Byzantine legends of Saint Nicholas at least twice. The first story concerns a pious priest from Mitylene on Lesbos : the Arabs attacked the island, took him captive and brought him to Crete ; while a great number of prisoners were slain, others were thrown into jail or became slaves. St. Nicholas, however, rewarded the priest for his piety, rescued him from execution and brought him and his four companions back to the land of the Rhomaioi. The story is included in the so-called *Methodii Encomium* (*BHG*, 1352) ; the later *Vita acephala* presents this episode in an abbreviated form (1).

When was the *Encomium* written ? Anrich suggests the year ca. 860 (Anrich, 2, 296) and draws in support of this date two major arguments. First of all, it is the miracle of Peter the Scholarius described in the same text : Peter, according to the *Encomium*, was rescued from captivity in Samarra (Anrich, 1, 174-81). Since Samarra was founded in 836, the miracle gives us a definite date *post quem* but does not supply us with any indication of a *terminus ante quem*. Moreover, the Peter-episode contradicts rather than confirms Anrich's dating : the story of Peter the Scholarius was assumed by the author of the Life of Peter of Athos (*BHG*, 1505). Lake, the editor of the Life, dated the death of Peter of Athos in about 890 (2) ; even though this date remains questionable, the Life had to have been produced at the end of the tenth century (3), and

(1) G. Anrich, *Hagios Nikolaos*, 1 (Leipzig, 1913), 171-173, 271.25-34.

(2) K. Lake, *The Early Days of Monasticism on Mount Athos* (Oxford, 1909), 14 f

(3) D. Papachryssanthou, *La vie ancienne de saint Pierre l'Athonite*, in *Anal. Boll.*, 92 (1974), 48-50.

even at that late time the author calmly mentioned Peter's imprisonment in Samarra. If he did, why could not the author of the *Encomium* have done the same after 860 ?

The second argument is much more relevant. The Arab invasion of Lesbos as described in the *Encomium* took place, according to Anrich, between the Arab conquest of Crete and the Byzantine reconquest of the island, *i.e.* in 828-961 (Anrich's date of 826 needs a slight correction). Again, this evidence supplies us with a valid *terminus post quem*, but it does not imply that the *Encomium* was written in 860.

The second Arab raid is related in the so-called *Thaumata tria* (*BHG*, 1355) ; again, it is included in the *Vita acephala* in an abbreviated form (ANRICH, 1, 189-95, 273-75). This time, the hero of the miracle is the peasant's son Basil who lived in the vicinity of Myra and was taken captive by the Cretan Arabs. His parents prayed to St. Nicholas, and finally the saint came to their aid. On St. Nicholas' day Basil's father summoned friends to his home and entertained them. Suddenly, dogs started barking, and the guests, fearing a new Arab assault, extinguished the lamps. At that moment, the host saw his son Basil, clad in the dress of "the impious Hagarite" and holding in his hand a cup full of wine. The first thought of the terrified host was that he was seeing a ghost, but the "ghost" announced that he was "your only son Basil", whom the Arabs had captured and taken away to Crete. In Crete he had become a servant of the ethnarch and would wait on him during supper. One night when he was just about to fill a cup, a supernatural force took him (with his cup) from the hall and he landed fortuitously at home. Of course, the miracle was performed by St. Nicholas.

Again, the question of dating arises. And again, Anrich suggests two arguments for dating. The first is the mention of Symeon Decapolites in the *Thaumata tria* (ANRICH, 1, 195.21-23) whom Anrich is inclined to identify with Symeon, archimandrite in Decapolis ; the latter, according to the Life of Gregory Decapolites (*BHG*, 711), was incarcerated as an icon-worshipper and was released after 842 (4). Even if the identification is valid, it can

(4) F. DVORNIK, *La vie de S. Grégoire le Décapolite* (Paris, 1926), 49.7-9, 71.20-22.

provide us no more than a terminus *post quem* – there is no necessity to assume with Anrich that the *Thaumata tria* was produced very soon after 842. The second argument is the Arab plundering of the vicinity of Myra (ANRICH, 2, 381 f.). Let us examine Anrich's conclusion.

The Arabs installed their power on Crete in 828. Immediately thereafter the Cretan Arabs launched an attack against the coast of the Thracesian theme and approached Latros. They were, however, routed by Constantine Contomytes, the governor of the theme, who was killing them, says the Constinuator of Theophanes (5), "like shoats". However, the Ishmaelites came in 829, won a victory over the Byzantine fleet at the island of Thasos and plundered some of the Cyclades (6). Whether this time the Byzantines dealt with the Cretans, the Continuator does not say.

It is quite plausible to suggest that after the defeat by Contomytes the Cretans became more cautious and worked hard to prepare a new expedition. Unfortunately, we have no reliable sources to date this expedition ; only a late tradition, preserved by Pseudo-Sphrantzes, indicates that it took 47 years for them to prepare the expedition to the Aegean sea, and that only in Basil's reign did the Cretan emir build pirate ships and plunder the Aegean islands, as well as the Peloponnese, Zakynthus and Corfu. Vasiliev dates this attack in 873 (7).

Vasiliev's book, however, produces a confusion, since he speaks also about earlier attacks of the Cretan Arabs on Mitylene and Athos. On 10 August 862, he says, the Cretan Arabs, after having plundered the island of Mitylene (*i.e.* Lesbos), disembarked on Mount Athos, next to the monastery of Vatopedi, took prisoners, burned down a church and retreated to Crete. They launched the second attack in 866. What is the source of this information ? Vasiliev himself refers only to the Life of Euthymius the Younger (*BHG*, 655) as his "source principale". But Euthymius' Life does not mention either the Arabs from Crete or the attack of 862, even

(5) THEOPH. CONT., 137.1-10. See A. VASILIEV, *Byzance et les Arabes*, 1 (Brussels, 1935), 89 f.

(6) THEOPH CONT., 137.11-16

(7) VASILIEV, *Byzance et les Arabes*, 2, 1 (Brussels, 1968), 53 f. See also t. 1, 258 f.

though we find there several stories related to the Arabs. First, the hagiographer narrates Euthymius' struggle against a demon who assumed "the barbarian appearance" (or "garment", *σχῆμα*) ; Euthymius, according to the hagiographer, made up his mind not to leave his cave but to die in it for he considered his assailant to be an Arab. Later (about 865-6), Euthymius settled on the small island of Neoi. The Saracenes, says the hagiographer, approached the island, took prisoners and pulled off, but one of their ships was seized by Byzantine mariners. From the island of Neoi Euthymius returned to Mount Athos (about 866) but here he and his companions suffered from "the inroads of barbarians" so that some of monks looked for the more secure places (8). Vasiliev's evidence concerning the attack of 862 originates not with the Life of Euthymius but with a very late and unreliable source – the Proskynetarion of Mount Athos, published by the Physician John Comnenus in 1701 and quoted, without any doubt of criticism, by Porfirij Uspenskij (9).

Thus, we have no reliable data concerning Cretan attacks on the Aegean sea, although some hagiographical texts testify that the Arabs were attacking in this area, mostly in the first half of the tenth century. According to the Life of Luke the Younger (*BHG*, 994), the Hagarenes assaulted the island of Aegina in Leo VI's days (*PG*, 111, col. 441D-444A) – but we do not know whether those were the Cretan Arabs. Another attack of the Saracens on Aegina is mentioned in the Life of St. Theodora of Thessalonica (10). This expedition ought to have taken place much earlier, but again, there is no indication that the attackers were from Crete.

Sophianos found a mention of an Arab expedition at the time of "the Emperor Leo, Alexander's brother" in the Life of St. Nicholas of Bunaina (11) – the intruders penetrated up to Larissa. Leo's return from a successive eastern expedition urged them to run away. Sophianos' observation, however, comes up against certain difficul-

(8) *BHG*, 655, ed. L. PETIT, *Vie et office de S. Euthyme le Jeune*, in *Revue de l'Or. chr.*, 8 (1903), 185.25-31, 189.4-10, 190.31-32, 191.11-13. See D. PAPACHRYSSANTHOU, *Actes de Protaton* (Paris, 1975), 27.

(9) *Istorija Afona*, 3 (Kiev, 1877), 27.

(10) *BHG*, 1737, ed. Arsenij, *Žitie i podvigi sv. Feodory Solunskoj* (Yuriev, 1899), 4.4-6.

(11) *BHG*, 2309, *Ἅγιος Νικόλαος ὁ ἐν Βουναίνῃ* (Athens, 1972), 140.50-51, 144.197-200.

ties : first of all, the text speaks not of Arabs but of Avars ; secondly, the actions took place on the mainland not on the shore that lay open for Arab invasions ; thirdly, we know nothing about Leo VI's successful oriental expedition. Thus, it is hard to distinguish the myth and the reality in Nicholas of Bunaina's Vita, and we had better restrain ourselves from using it for our purpose.

Vasiliev also ascribes to the Cretan Arabs the expedition of the "Turks" against Hellas in the mid-tenth century depicted in the Life of Luke the Younger ([12]) – but this expedition, like the one described in the Life of Nicholas of Bunaina, was an invasion from the mainland, not an attack from the sea, and Moravcsik ([13]) identifies the Turks with the Hungarians.

Vasiliev asserts that the Cretan invasions, in the middle of the tenth century, would have reached "sans doute" the shores of Asia Minor ([14]). His only argument is, however, the evidence of the *Vita* of Paul the Younger (*BHG*, 1474) : the saint, we are told in the *Vita*, was famous, and even the Cretans, the Scythians and the inhabitants of Old Rome knew of him ([15]). This statement has nothing to do with Cretan attacks – otherwise we should have assumed that the Romans also would have invaded Asia Minor in the tenth century, which obviously was not the case. When the hagiographer describes Arab attacks – for instance, that against Samos – ([16]), he does not imply that the attackers came from Crete.

The first certain evidence of a Cretan raid against Greece is to be found in the Life of Peter of Argos (*BHG*, 1504) who died about 920 : the Cretan pirates attacked the Peloponnese, pillaged islands and coastal towns, took prisoners ([17]) ; one of these captives was a beautiful girl destined to be given to the Cretan phylarch, but she was rescued by the miraculous intervention of St. Peter.

Attacks of the Cretan pirates are mentioned also in the Life of Athanasius of Athos : they pillaged Mount Athos and murdered

(12) *PG*, 111, col. 461 A. See VASILIEV, *Byzance et les Arabes*, 2, 1, 320-322.

(13) Gy. MORAVCSIK, *Byzantinoturcica*, 1 (Berlin, 1958), 568.

(14) VASILIEV, *Byzance et les arabes*, 2, 1, 322.

(15) H. DELEHAYE, *Vita Pauli Junioris*, in *Anal. Boll.*, 11 (1892), 71.16.

(16) *Ibid.*, 67.1-3.

(17) Ch. PAPAOIKONOMOS, *Ὁ πολιοῦχος τοῦ Ἄργους ἅγιος Πέτρος* (Athens, 1908), 67.13-22. See A. VASILIEV, *The 'Life' of St. Peter of Argos and its Historical Significance*, in *Traditio*, 5 (1947), 175 f.

many monks [18]. This evidence is especially important because of the late origin of the texts : the authors of the early eleventh century (*i.e.* after the Byzantine reconquest of Crete) kept mentioning the Cretan Arabs. And finally, we have mention of an expedition of the Cretan Arabs in the "romance-like" Life of St. Theoctiste of Lesbos written by Nicetas Magistros in the first half of the tenth century : he says in the preface that the emperor sent him to Crete as an ambassador and that he was a military companion of the general Himerius ; Himerius, as we know, lost imperial favor and was exiled in 912. Nicetas relates that the Cretan Arabs assaulted Lesbos and that "Nisiris", the commander of the Cretan fleet, wanted to carry away a church altar from Paros to Crete [19]. Since the Life of Theoctiste is a fictitious story, a readjustment to Byzantine conditions of the legend of Maria of Egypt, we should not try to identify Nisiris' attack with any historical event of the past : the only fact we can draw from this story is that the tenth-century author was aware of Cretan expeditions against the region of the Aegean sea.

What can we conclude from this scanty evidence ? It seems probable, although it cannot be proved, that the Cretan Arabs, after the raid of 828/9 that took place in the wake of their successful settlement on Crete, stopped for a while the efforts to seize or ravage the Aegean basin ; they had to recover after the defeat and to prepare proper naval forces. New attacks began only from the reign of Basil I on. This conclusion is very shaky and is based on the combination of the silence of contemporary sources with the testimony of a later source ; so I am not inclined to insist too strongly on this point. What seems to me more relevant is the lack of evidence about the Cretan Arabs in hagiographical texts before the tenth century. The hagiographers needed some time after the actual start of the Cretan attacks to consider them and to introduce them as a topic of saints' *Vitae*. And as we have seen, this topic did not vanish right after the reconquest of Crete in 961, so that the year 961 does not form a mandatory *terminus post quem non* for St. Nicholas' legends.

(18) *BHG*, 187-188, ed. L. PETIT, *Vie de S. Athanase l'Athonite*, in *Anal. Boll.*, 25 (1906), 23.20-22, J. NORET, *Vitae duae antiquae Sancti Athanasii Athonitae* (Turnhout Brepols, 1982), par. 38.33-37.

(19) *BHG*, 1723, ed. *AASS* Novembris IV, 225 DE. 227 B, 229 A

We not only can surmize that the stories about St. Nicholas and the Cretan Arabs were written down later than Anrich suggested but we even are able to suggest a hypothesis concerning their creation. We may build this hypothesis by comparing the *Thaumata tria* with a miracle of Saint George.

The ninth miracle of St. George presents a striking parallel to the story of St. Nicholas and the peasant's son Basil ; both legends differ from each other primarily by the location of the miracle – if the *Thaumata tria* tells us about the vicinity of Myra, St. George's legend transfers the story to Lesbos : the Cretan Hagarenes, says the hagiographer, attacked the island of Mitylene, where there was a famous church of St. George, and among other captives they seized a lad from Mitylene and brought him to the emir of Crete. Like Basil, this lad served the emir, and like Basil's parents, his mother entreated the saint (this time, St. George) to liberate him. As in St. Nicholas' legend, the lad was rescued on the day of the saint, and like Basil, he was taken straight from the feast of the emir, still holding a cup into which he was pouring wine [20].

The interdependence of both stories is evident. On the other hand, there is no evidence whatever of a direct borrowing. The path of development of the legend was, probably, different : the story of miraculous liberation originated in oral form, spread over the whole Aegean basin, and was (simultaneously ?) ascribed in Myra to St. Nicholas and on Lesbos to St. George. Is it a pure coincidence that the second 'Cretan' story in St. Nicholas' legends (*Methodii Encomium*'s episode with the pious priest from Mitylene) is located in Lesbos ? Be this as it may, the development needed a certain span of time. Therefore the tenth century seems to be a more appropriate date for the completion of the 'Cretan legends' than the middle of the ninth century as proposed by Anrich for the *Thaumata tria* and *Methodii Encomium*.

6. Digenis Akritas and Saint Lazarus

The correlation between the epic of Digenis Akritas and hagiography is not a new topic : Trapp has already indicated several cases

(20) *BHG*, 691 f., ed. J. B. Aufhauser, *Miracula Sancti Georgii* (Leipzig, 1913). 101-103.

of coincidence, and among others the resemblance of the tale about the daughter of the Emir Haplorrabdes and an episode in the legend of Theodore Stratelates (21). To my view, this resemblance, however, is quite vague and remote, whereas the story of Lazarus, the future stylite on Mount Galesius, seems to provide a much closer and more significant analogy.

The tale of the daughter of Haplorrabdes belongs to the second part of the epic, the so-called Romance of Digenis. Although we cannot establish the precise date of the Romance, it is plausible to surmise that it was produced sometime around the eleventh century (22). Lazarus' *Vita* (*BHG*, 979), unquestionably the work of a certain Gregory, his contemporary and pupil, was written in the second half of the eleventh century. Thus, both texts came forth at approximately the same time. The tale of the daughter of Haplorrabdes is relatively well known : she was the daughter of an Arab emir, she fell in love with a Christian captive and went off with him, having seized much of the riches of her father. But after three days and nights of love, the deceiver vanished without a word, and the girl was abandoned at the spring in the waterless plains of Araby where Digenis came across her. He felt pity and compassion for the beautiful girl, took her up on his horse, decided to help her and promised to, but – as Digenis himself confesses – "I was all fire, passion increasing within me". And though the girl opposed him, calling on God and on her parents' souls, Satan, champion of darkness, rendered Digenis capable of forgetting God Himself. After having perpetrated the shameful deed, Digenis, however, atoned, found the run-away bridegroom and compelled him to marry the abandoned fiancée (23).

(21) E. TRAPP, *Hagiographische Elemente im Digenis-Epos*, in *Anal Boll.*, 94 (1976), 281 f.

(22) The difference between two parts of the epic was strictly emphasized by both H. G. Beck and N. Oikonomidès. Beck dates the Romance in a broad span of time : not earlier than the end of the tenth century but more probably in the eleventh or twelfth centuries (*Geschichte der byzantinischen Volksliteratur* [Munich, 1971], 96), whereas Oikonomidès prefers the twelfth century (L'"épopée" de Digénis et la frontière orientale de Byzance aux Xe et XIe siècles, in *Tr. et Mém.*, 7 [1979], 396 f.). Perhaps, we ought to exclude the second half of the twelfth century since Manuel I was already praised as "a new Akritas".

(23) E. TRAPP, *Digenis Akritas* (Vienna, 1971), 239-257. English translation by J. MAVROGORDATO (Oxford, 1956), 143-159.

The romantic story of Lazarus' Life found a lesser echo, if any, in Byzantine studies. Nonetheless, it presents no lesser interest and significance. The young Lazarus, reports his hagiographer, set off for a pilgrimage and on his way he met some travellers who were heading to visit a church in the town of Chonae. Among them there was a girl who – exactly like the daughter of Haplorrabdes – was moaning and lamenting, and Lazarus was told by her companions that she has been swindled and led away from her native land and that she had taken with her, on the advice of her swindler, a substantial sum of money. The deceiver robbed her, and disappeared from sight. Like Digenis, Lazarus promised to take care of her, and eventually he found her relatives in Chonae. He commended the girl into their hands, remaining overnight in their house. And like Digenis, Lazarus experienced licentious desire, or, as the hagiographer puts it, the evil spirit, the real fiend and adversary of the good, sent to Lazarus a woman disguised as a nun who endeavored to incite the youth to "shameful intercourse". But Lazarus did not give up : as if he was escaping a fire, says Gregory, Lazarus instantly got up and without answer left the home (24).

The astonishing similarity of the two stories is, in a sense, symbolic : both Lazarus, the holy man, who was to found a monastery and to finish his days on the top of a pillar, surrounded by the pure elements of the sky, and Digenis, the incarnation of Byzantine military prowess, who defeated robbers and killed monsters, intended to succor the forsaken and deceived girl, albeit the knight's way was not as righteous and honest as that of the holy man. Our two eleventh-century texts show the holy man and the knight fulfilling, each in his particular way, the same social function.

I do not think that the coincidence of the two stories reveals a borrowing –, the episodes might originate independently. What the coincidence reveals seems to be more important than a direct borrowing –, it reveals the emulation of two social ideals. In the eleventh century they both were valiant, but in the twelfth century, as Magdalino has pointedly demonstrated (25), the ideal of the holy man had lost its attraction, at least among the literati.

(24) *AASS*, Novembris III, 511 AC.

(25) P. MAGDALINO, *The Byzantine Holy Man in the Twelfth Century*, in *The Byzantine Saint* (London, 1981), 51-66.

7. The exact date of the Life of David, Symeon and George

We have two contradictory opinions concerning the date of completion of the life of the three brothers from Mitylene – David, Symeon and George (*BHG*, 494). According to the editor, van den Gheyn, the hagiographer learned much from the saints' disciples and therefore had to be active at about 900 ; Lemerle simply referred to van den Gheyn's opinion, and Grégoire called the *Vita* "contemporaine et *bonae notae* (26)". On the contrary, Halkin affirmed that the Life was legendary, even more "fantaisiste" and not trustworthy ; accordingly Beck defines it as "wohl wesentlich später (27)".

Neither side presented at length its system of argumentation, that of Halkin being, perhaps, the most elaborated. We will start therefore with his observations. First of all, he indicates that the text is preserved in a later manuscript, in an *akolouthia* of the fourteenth century. Certainly, we should deplore this fact but we are unable to apply to it any proof : for instance, the undoubtedly contemporary, eleventh-century Life of Lazarus (see above), is preserved, to the best of my knowledge, in manuscripts not earlier than of the fourteenth century. Neither should legendary elements, however strong, serve as a proof of later origin : the miracle is in principle the backbone of the hagiographical genre. Halkin ascribes a serious importance to the coincidence of the Life of the Lesbian brothers and that of Antony the Younger (*BHG*, 142) with regard to the prediction of Petronas' victory (28) – but why ought we to exclude the possibility that both authors used the oral information ? Even the title that calls the brothers "the beacons of the ancient (παλαιοί) and troublesome

(26) I. van den Gheyn, *Acta SS. Davidis, Symeonis et Georgii Mitylenae in insula Lesbo*, in *Anal. Boll.*, 18 (1899), 210 ; P. Lemerle, *Thomas le Slave*, in *Tr. et Mém.*, 1 (1965), 261 ; H. Grégoire, *Études sur le neuvième siècle*, in *Byz.*, 8 (1933), 517 f.

(27) F. Halkin, *Un ménologe de Patmos (Ms. 254) et ses légendes inédites*, in *Anal. Boll.*, 72 (1954), 23 ; *Y a-t-il trois saints Georges, évêques de Mitylène et «confesseurs» sous les Iconoclastes ?*, in *Anal. Boll.*, 77 (1959), 468 ; Beck, *Kirche und Theologische Literatur im Byzantinischen Reich* (Munich, 1959), 560.

(28) F. Halkin, *Saint Antoine le Jeune et Pétronas le vainqueur des Arabes en 863*, in *Anal. Boll.*, 62 (1944), 200, n. 4.

days" (29) is not a sufficient argument : not only are the lemmata frequently of a later origin than the text itself, but also the expression *palaioi* is vague enough.

The most serious among Halkin's considerations is the alleged contradiction (Halkin calls it "inconciliable") in the *Vita* : according to Halkin, St. George is said to have been a "confesseur au temps de Léon l'Isaurien" and on another occasion we read that he was exiled to Cherson by Leo the Armenian ; that makes George at least centenarian. The argument, however, does not appear as decisive as it seems : George, the saint and *homologetes*, who was at Leo III's day the bishop of the island (30), is not said to be Symeon's brother ; only a little below the hagiographer mentions George who lived in Symeon's *mandra* and was his brother. He was abbot of Symeon's monastery after the latter's death (31), and I cannot see any reason to reject I. Phuntules' hypothesis about the existence of different saint Georges of Mitylene (the existence of two of them will suffice for our purpose – so I am not inclined to discuss the person of the third George) (32).

The supporters of the contrary view did not produce any decisive argumentation either. Grégoire emphasized the love ("amour, peut-on dire") with which the hagiographer had described Michael III and concluded, on this basis, that the Life had to have been written before the emperor's death ; he also suggested that the naïveté and truthfulness of the narration about the restoration of Orthodoxy in 843 was a guarantee of contemporaneity of the tale. Both observations are ingenious but unfortunately too vague to be convincing : they rather depend upon the scholar's "sixth sense" and general impression than not. I wish, however, to support Grégoire's view-point with several more formal considerations.

First of all, the hagiographer uses twice the formula "up to now" (*μέχρι τοῦ νῦν*) to designate the preservation of some objects from the time of the saints until his own days. St. Symeon, he says, got donations in order to build monasteries which continue to exist up to now. He mentions also a miraculous pithos that was being called

(29) Ed. VAN DEN GHEYN (see n. 26), 211.3.
(30) Ed. VAN DEN GHEYN, 220.14-16.
(31) Ed. VAN DEN GHEYN, 220.18-22, 233.11-14.
(32) I. PHUNTULES, *Οἱ ἅγιοι Γέωργοι ἀρχιεπίσκοποι Μυτιλήνης* (Athens, 1959).

"up to now" by the inhabitants of the area, astonished by the miracle, "the blessed one" (33). The formula "up to now" is frequent in both secular and hagiographical narratives and indicates predominantly a relatively short distance of time between the event described and the narrator. A similar formula ἐς δεῦρο is employed, for instance, by Nicetas Choniates (*Historia*, ed. J. L. van Dieten, 71.64-66) to convey the information about the mounds of bones preserved up to the author's day on the battle field of 1147. Andronicus I's corpse, he relates in another passage (p. 352.94-2), could be seen up to the present, εἰσέτι, at the Zeuxippon, and it had not yet completely decomposed. Should I remind us that Choniates was an eyewitness of Andronicus' execution in 1185 ?

The same or analogous formula is to be found in saints' lives. Orestes of Jerusalem who wrote at the very beginning of the eleventh century the *Vita* of Sabas the Younger (died in about 990) relates that the river of Signon changed its course in response to Sabas' prayer and has been following the same path up to the present, ἄχρι τῆς δεῦρο (34). The author of the *Vita* of Luke the Stylite knew the saint for twenty-seven years and completed his work very soon after the saint's death : he mentions, among other objects, St. Daniel's pillar in Sosthenion that everybody could see even now, μέχρι καὶ δεῦρο (35). The anonymous author of the *Vita* of Luke the Younger also produced his work soon after the death of his hero – and again we find the formula μέχρι καὶ νῦν in his text (36). Whoever was the compiler of the notorious *Vita Ignatii*, he belonged to the generation perfectly remembering the patriarch – and he too uses the formula "up to today" (*BHG*, 817, ed. in *PG*, 105, col. 564 D).

The Life of the Lesbian brothers contains even stronger evidence of its earlier origin. While St. George's prediction of Petronas' victory over the Arabs in the summer of 863 (37) gives us a sure *terminus post quem*, the description of George's relations with his

(33) Ed. VAN DEN GHEYN, 231.20-22, 236.25-26.

(34) *BHG*, 1611, ed. J. COZZA-LUZZI, *Historia et laudes SS. Sabae et Macarii juniorum in Sicilia* (Rome, 1893), 24.4-5.

(35) *BHG*, 2241, ed. H. DELEHAYE, *Les saints stylites* (Brussels, 1923), 198.1.

(36) *BHG*, 994, ed. E. MARTINI, *Supplementum ad acta S. Lucae junioris*, in *Anal. Boll.*, 13 (1894), 107.30, 119.17-18.

(37) Ed. VAN DEN GHEYN, 252.15-19. The date by Vasiliev.

other benefactor provides us with a *terminus ante quem* : Caesar Bardas, according to the hagiographer, conferred upon George gold and clothing for the poor, and was rewarded by the saint's prediction that Bardas would soon be promoted to a top position and eventually would meet "a safe end", τελευταίαν ἀσφαλῆ τούτῳ κατάλυσιν προθεσπίσας (38). Bardas was murdered by Basil the Macedonian on 21 April 865. I could not have imagined a more severe mockery of the saint's ability to prophesy, had the hagiographer actually ascribed to George such a false prediction. The only explanation of George's error is the date of the *Vita* : it was written between the summer of 863 and the beginning of 865, between Petronas' victory and Bardas' murder.

8. The Forsaken Mother of a Saint

In the *Vita* of Symeon the [New] Theologian (*BHG*, 1692) written by his disciple Nicetas Stethatos in the mid-eleventh century, we find an episode that sounds unpleasant to the modern ear. The mother of Symeon's favorite pupil Arsenius, who lived far from Constantinople, "on the shore of the Black sea", came to visit her son, a monk of Symeon's monastery. She stood at the gates in vain entreating permission to see her child. "The genuine disciple of the genuine shepherd and teacher" refused to see his mother ; he said that he had died for the world, and had got in his father's stead the hegumenos of the monastery. The poor woman lingered for three days at the gates but was unable to overcome her son's resistance to "natural love" (39). The problem is whether this way of behavior forms a topos of Byzantine hagiography or an exceptional case typical of Symeon's environement.

The topic of mother's visit is represented in the Life of three brothers from Mitylene (see above), in which, however, the subject is treated quite differently from Arsenius' story. In his monastery, David, so we are told, learned from God that his mother was coming, and right away he sent a disciple to meet her at the seashore. As she approached, the saint left his abode in order to give the

(38) Ed. van den Gheyn, 252.22-30.

(39) J. Hausherr, *Un grand mystique Byzantin*, in *Orientalia christiana*, 12 (1928), 60, par. 46.7-27.

reverence due by a mother, according to the divine commandment (the hagiographer is referring to *Exod.*, 20 : 12). David embraced his mother as befits a son (40).

I should not expatiate on the difference between the two attitudes. What should be stressed, however, is that neither seems to be merely incidental. The great mystic of the early eleventh century consistently introduced the individual way of salvation and accordingly proclaimed all the world links disrupted ; he rejected both friendship and the nuclear family. On the contrary, the anonymous author of the Life of three brothers extolled and praised the family nexus : not only does the Life have a collective hero, the triad of brothers (after David's death, the "couple of brothers" kept acting), but their sister Hilaria was a "holy virgin" as well and lived as a recluse in a small hut ; she was "tonsured" by one of the brothers, Symeon, and directed by another, George. The whole family was holy : besides David, Symeon and George, relates the hagiographer, their parents had four more children of whom two remained in the world in order to preserve the family (γένος), whereas the other couple "together with the three beacons" was dedicated to God. The brothers uncle is mentioned by David with sincere warmth. The brothers were buried in a common tomb in the monastery of the Virgin on Lesbos ; first Symeon and George, and eventually David's corpse was brought from the mountain of Ida and placed into the same casket in which the bodies of his brothers had already found eternal rest. Comments the hagiographer : "The same marvellous grave received those whom the same blessed womb had brought forth in the world" (41). The links formed by "the same womb" remained sacred.

We have another pair of saints' lives strikingly distinct in their attitude towards the problem of "fathers and sons". Saint Luke the Younger, like David, was born to a large family of seven children, one of whom became a nun and another a monk. But differently from David, Luke has grown up in an atmosphere of continual misunderstanding, being constantly mocked at and beaten for both his generosity and his attempt to escape to Thessaly. At last, he

(40) Ed. VAN DEN GHEYN, 218.5-15.
(41) Especially ed. VAN DEN GHEYN, 223.16-20, 212.29-213.1, 255.5-10.

secretly joined two monks who brought him to Athens and gave over to a hegumenos. His mother, however, suffered from being deprived of her son, especially since by that time she had lost her husband and become a widow. So the divine force intervened : the hegumenos had a vision – Luke's mother lamenting – and he ordered Luke to go home. Even though Luke did not want to, he obeyed ; he returned home and "served and tended her as is befitting a son" (42). Nikon Metanoeite's demeanor was far from being that obedient : he lived twelve years in a monastery while his father was searching for his run-away son. When the hegumenos learned of this and began to fear possible recriminations, Nikon asked permission to leave the monastery ; he fled and was chased by his father and his brothers and servants. As in Luke the Younger's story, the divine force intervened in Nikon's case, but this time the Virgin acted against the parent : she helped Nikon to cross a river, whereas his pursuers remained on the other bank. The father, in distress, called "his sweet baby" to come back, he appealed to his love, he cried : "I am your father, not a serpent or a viper or an asp or other venomous beast". Nikon remained steadfast. He showed his face to his father, he bent three times reaching the ground with his head, and then he turned around and off he went. "The wise man knew", remarks the hagiographer, "that we are to prefer parents to all other people but God is to be preferred to parents" (43).

Were monastic links always to be preferred to family links ? The author of the Life of St. Blasius is more cautious when he tells us that his young hero cheerfully left his parents, relatives and friends and joined an old monk allegedly sent him by God ; this monk turned out to be a scoundrel (44).

Basil, the author of the Life of Euthymius the Younger, reveals the same tension between the nuclear family and the monastic institution : the family, however close a unit it was, should be rejected in the name of the heavenly relationship which, at the same time, was construed in terms of family links. Euthymius' father died when the boy was seven, and besides the boy the widow had two

(42) *PG*, 111, col. 444 C-445 A ; Martini, *Supplementum*. 87.18-22, 90.8-10

(43) *BHG*, 1366, ed. S. Lampros, *'O Βίος Νίκωνος τοῦ Μετανοείτου*, in *Neos Hell.*, 3 (1906), 141.29-31, 146.21-147.14.

(44) *BHG*, 278, ed. *AASS*, Novembris IV, 660 E

daughters ; Euthymius was for his mother everything – a son, a helper, an attendant, a protector ; he assuaged her grief and cared for her contentment (τῶν εὐθύμων – a traditional word game based on the saint's name). He took the place of a guardian, a father, a defender, and undertook all the duties of the household. And nevertheless this ideal son left his mother, his sisters and his wife, and hid for fifteen (or perhaps seventeen) years on Olympus without sending them a word. Since he was, despite all that, a loving son, a loving brother and a loving father he shed a tear and let a man convey them the tidings that Euthymius had taken the monastic habit. It goes without saying that the news terrified Euthymius' mother, made his spouse wail and his sisters cry. Eventually Basil formulates the same idea in general form : the husbands, so he says, would run away from their wives, the children from their parents, the brothers would leave their siblings and the friends their friends, since "the unreasonable adherence to life" makes those who remain in the world alien [to the truth] and inspire in them improper considerations (45). Then the spiritual father would take the place of the parents, he is said to wrap his disciple in the swaddling clothes of the prayers and indoctrinations, to nurture him with the milk of virtues, and to rear him with the live-giving bread of knowledge. When Euthymius learned that his spiritual father had died, he rushed to his grave and performed the proskynesis as the law (νόμος) prescribed descendents to render reverentially after their parents' death (46).

It is well known how ardent was Symeon the [New] Theologian's veneration of his spiritual father, Symeon Eulabes.

The last case of opposition I wish to refer to in this connection concerns the children who lived with their parents in the same monastic institution. In the *Vita* of Sabas the Younger, Orestes of Jerusalem tells us a story about a monk with whom, in the monastery, his lay (κοσμικός) son lived : the boy fell ill but was cured by the saint. Another Orestes' *Vita*, that of Christopher of Corleone, represents not only the hero himself but also his spouse, "blessed and holy Kale", as well as their sons Sabas and Macarius. These

(45) Ed. PETIT (see n. 8), 172.1-5, 25-29, 180.20-182.5, 196.11-14.
(46) Ed. PETIT, 169.11-13, 187.25-26.

pious boys abandoned their property and hastened to follow their father when he took the monastic habit ; they dwelled in the same monastery and later became hegumenoi of it (47). As in the Life of the Lesbian brothers, the family is a collected hero of Christopher's *Vita*.

The tragedy of Theodora of Thessalonica forms a sharp contrast to these idyllic stories ; her love for her daughter, says the hagiographer, was inspired by the Devil. The daughter lived in the same nunnery but the hegumene Anna prohibited them from even talking to each other. For fifteen years the women strictly followed the order, even though they slept in the same cell and ate at the same table ; only when Theodora, after fifteen years of penalty, fell gravely ill, the hegumene released them from the prohibition, but now – comments the hagiographer – by God's mercy, they remained free from "the habit of family links" (48).

Far from being comprehensive, I have been trying here to demonstrate that Byzantine saints' lives were not uniform in their treatment of the role of the nuclear family : some of them accepted family links, some rejected "natural love" as the Devil's inspiration.

Dumbarton Oaks. A. P. KAZHDAN.

(47) *BHG*, 1611, ed. COZZA-LUZZI (see n. 34), 45.3-6 ; *BHG*, 312, ed. COZZA-LUZZI (see n. 34), 91.23-25, 78.7-14.

(48) Ed. ARSENIJ (see n. 10), 15.2, 17.6-9, 18.10-11.

PER UNA NUOVA EDIZIONE CRITICA DELLE EPISTOLE DI MASSIMO PLANUDE (I)

1. Introduzione

Massimo Planude (1255-1305) non fu l'editore delle sue lettere (1). Al ventilato proposito di pubblicare il proprio epistolario (2) lo scrittore dovette rinunciare in séguito alle vicende di cui furono protagonisti, negli ultimi mesi del 1296, i due principali suoi corrispondenti, Alessio Tarcaniota Filantropeno, il famoso generale (3), e lo zio della moglie di lui, il monaco Melchisedec Acropolita (4).

Com'è noto (5), nell'autunno di quell'anno Filantropeno, istigato fra gli altri da Melchisedec, si ribellò all'imperatore (Andronico II). La rivolta però fu presto domata ; verso la fine di dicembre dello stesso anno l'ambizioso pincerna veniva catturato e poco dopo accecato dal protovestiarita Libadario (6). La stessa punizione, se non

(1) Cf. Treu (= Maximi Monachi Planudis, *Epistulae* ed. M. Treu,Breslau, 1890 [fotorist. Amsterdam, 1960]), p. 188 ; C. Wendel, *Planudes*, in *RE*, XX/2 (1950), coll. 2213-2214.

(2) Cf. Plan., *ep.* 119, 204-209 = p. 172 Treu. Va da sé che quanto egli scrive a proposito delle lettere indirizzate a Filantropeno vale per tutte le altre ; cf. Piccolomini (= E. Piccolomini, *Estratti inediti dai codici greci della Biblioteca Mediceo-Laurenziana. II. Delle lettere di Massimo Planude e dei proverbi da lui raccolti*, in *Annali delle Università Toscane*, t. XVI/1, Pisa, 1879), p. xlix ; Treu, p. 188 ; Wendel, *art. cit.*, coll. 2213-2214.

(3) Sul noto personaggio cf. P. L. M. Leone, *La corrispondenza di Niceforo Gregora*, in *Studi di Filologia Bizantina II Quaderni del Siculorum Gymnasium*, VIII (1980), p. 189 ss. e n. 26 (bibliogr.).

(4) Su Melchisedec Acropolita cf. *PLP* (= *Prosopographisches Lexicon der Palaiologenzeit*. Erstellt von E. Trapp unter Mitarbeit von R. Walther und H.-V. Beyer), I, p. 50 (nr. 523).

(5) Cf. Pachym., III, 9 ss. = II, 210 ss. CB ; Greg., *Byz. hist.*, VI, 8 = I, 196, 15-202, 5 CB.

(6) Sulla pena dell'accecamento nella tradizione giuridica bizantina cf. O Lampsidis, *Ἡ ποινὴ τῆς τυφλώσεως παρὰ Βυζαντίνοις*, Atene, 1949 (per Filantropeno ved. le pp. 30, 35, 40, 55).

addirittura la pena di morte, era inflitta al suo imprudente consigliere (7). Ormai in disgrazia, Filantropeno si ritirò a vita privata e per ventisette anni visse nel silenzio e nella solitudine.

Poiché la maggior parte delle lettere era indirizzata al generale ribelle e al suo sostenitore, Planude giudicò opportuno non pubblicare il suo epistolario, che l'avrebbe in qualche modo compromesso. La sua divulgazione sarebbe stata possibile solo dopo la riconciliazione tra Filantropeno e Andronico II, avvenuta verso la fine del 1323, per intercessione del neoeletto (1323.XI.30) patriarca Isaia (8), e cioè molti anni dopo la morte dell'autore.

La raccolta giunta a noi (9), comprendente 121 lettera – un'altra epistola non compresa nella silloge è trasmessa isolatamente dal cod. *Laur. gr. S. Marco*, 303, f. 309^{r} – fu dunque messa insieme e pubblicata postuma da un amico o discepolo di Planude, che alla morte del dotto monaco aveva rinvenuto nel suo archivio privato, fra le altre carte, le minute delle lettere.

Parecchie lettere di quella raccolta sono anepigrafe (10), verosimilmente perché l'autore non aveva registrato nelle minute i nomi dei destinatari (11) ; occorre tuttavia precisare subito che della sola ep. 38 Planude sembra aver omesso di proposito l'*inscriptio* (12).

La maggior parte delle lettere a noi pervenute si datano press'a poco all'ultimo decennio di vita dello scrittore (13) ; è perciò legittimo

(7) Cf. TREU, p. 248 ; PLP, *loc. cit.*

(8) Cf. LEONE, *La corrispondenza*, cit., p. 192.

(9) Si tratta appunto di raccolta di lettere e non di epistolario, secondo la ben nota distinzione proposta da M. MARTI (*L'epistolario come «genere» e un problema editoriale*, in *Studi e problemi di critica testuale*. Convegno di studi di filologia italiana nel centenario della Commissione per i testi di lingua, Bologna, 1961 [«Collezione di opere inedite o rare pubblicate dalla Commissione per i testi di lingua», vol. 123], p. 203 ss.) e ormai generalmente accolta (cf. F. BRAMBILLA AGENO, *L'edizione critica di testi volgari*, Padova, 1975 [«Medioevo e Umanesimo», 22], p. 228).

(10) Sono prive d'*inscriptio* le epp. 17 (?), 34, 35, 38, 44, 47, 49, 50, 52, 59, 62, 63, 65, 76, 82, 87, 88, 92, 93.

(11) Cf. TREU, p. 207 ; WENDEL, *art. cit.*, col. 2214. Non si può tuttavia escludere che in qualche caso si tratti di errore d'archetipo.

(12) Cf. TREU, p. 207

(13) La più remota, diretta a Teoctisto, metropolita di Adrianopoli (sul quale cf. *PLP*, IV, p. 49, nr. 7492) risale agli anni 1278-1283, la più recente al 1300 (su quest'ultima cf. TREU, pp. 200, 270 ; WENDEL, *art cit.*, col. 2214).

supporre che esse non esauriscano l'intera attività epistolare di Massimo Planude. E' probabile che non poche lettere siano andate perdute, perché escluse dalla raccolta. Quanto all'epistola non compresa nella silloge, non è possibile ovviamente stabilire se essa provenga come tutte le altre dall'archivio privato di Planude o da quello del suo destinatario.

Si deve naturalmente all'ignoto raccoglitore l'attuale ordinamento delle lettere. Egli assegnò il primo posto alla lettera indirizzata ad Andronico II et il secondo a quella destinata al fratello di lui, Teodoro Paleologo ; per le altre non sembra aver seguito un preciso criterio (14). Tuttavia, considerando che alla base di alcune brevi sequenze è l'ordine cronologico o quello dell'identità dei destinatari, e che molto probabilmente Planude aveva seguito uno dei due criteri nel raggruppare le copie delle lettere, è lecito supporre che in alcuni casi il raccoglitore abbia mantenuto l'ordine che le lettere avevano, quando furono rinvenute (15).

Le lettere non ebbero dunque l'assetto definitivo e l'ultima mano ; non manca tuttavia il sospetto che l'autore vi abbia apportato qualche lieve sporadico ritocco. Sicuro ed evidente è invece l'intervento esterno. L'esame della tradizione manoscritta dimostra la presenza non solo nell'archetipo (che fu direttamente esemplato sull'originale, e cioè sulle minute delle lettere) ma anche in qualche famiglia (o sottofamiglia) di codici di innovazioni editoriali. Di queste e delle vere o presunte varianti d'autore discuteremo in altra sede.

2. Le edizioni delle lettere

Nel 1733 J. Ph. D'Orville (1696-1751) pubblicò dal cod. *Vindob. phil. gr.*, 296 l'ep. 84 (16). Il testo della lettera, viziato da molti errori di lettura, fu riprodotto dal Migne nella sua *Patrologia Graeca* (17).

(14) Cf. Wendel, *art. cit.*, col. 2214.

(15) Sui criteri di raccolta delle lettere cf. Leone, *La corrispondenza*, cit., p. 184 e n. 6.

(16) Cf. J. Ph. D'Orville, *Miscell observationes in auctores veteres et recentiores*, II/3, Amstelodami, 1733, 446-448.

(17) Cf. *P.G.*, CXLVII, 1165-1168.

Nel 1879 E. Piccolomini pubblicò una scelta di 20 lettere (1, 5, 12, 28, 33, 35, 46, 64-68, 95, 98, 100, 106, 110, 114, 119, 120) [18], servendosi del cod. *Laur. gr. Pl.*, LVI, 22 e per le epp. 1, 12, 64, 66-68, 98, 100, 106, 114, 119 anche del cod. *Taurin. gr.* 354 (= B.VII.4), da lui accuratamente descritto nella prefazione [19]. L'edizione non è priva di difetti (fra l'altro la lettura dei codici non è sempre esatta e alcune emendazioni congetturali sono arbitrarie); tuttavia lo studioso italiano ha il merito di aver richiamato l'attenzione sull'importanza delle lettere planudee dal punto di vista storico-letterario.

Nel 1883 il Gedeon pubblicò dal cod. *Athous*, 4304 = *Ἰβήρων* 184 l'ep. 84 [20]. Poco dopo (1883-1884) egli dava alle stampe altre 6 lettere di Planude (9, 46, 36, 37, 41, 23), trascritte dallo stesso codice [21].

Nel 1885 il Lambros pubblicò dallo stesso manoscritto dell'Athos l'ep. 100 [22]. Questa edizione e quelle del Gedeon riproducono, con qualche lieve errore di lettura, il testo del codice.

Nel 1886 apparve l'edizione completa delle lettere curata da M. Treu [23]. Il dotto tedesco trascrisse il testo dal cod. *Monac. gr.*, 50 (= M) e collazionò i codd. *Laur. gr. Pl.*, LVI, 22 (= L), *Laur. gr. Pl.*, LVI, 3 (= F), *Vindob. phil. gr.*, 296 (= V); utilizzò in parte anche il cod. *Taurin. gr.*, 354 = B.VII.4 (= T) attraverso l'edizione del Piccolomini [24] e dal catalogo dell'Iriarte ricavò qualche lezione del cod. *Matrit. gr.*, 4621 (*olim* N 72) (= i). Il Treu procedette anche ad una classificazione sommaria dei manoscritti, che suddivise in due rami (il primo comprendente LF, il secondo VMT), direttamente dipendenti, a suo parere, dall'autografo di Planude [25].

(18) Cf. Piccolomini, pp. xlv-xlviii (pref.), 277-319 (testo), 338-340 (annotazioni).

(19) Cf. Piccolomini, pp. xlv-xlviii.

(20) Cf. M. I. Gedeon, in *Ἐκκλησ. Ἀλήθ.*, III (1883), p. 217.

(21) Cf. M. I. Gedeon, in *Ἐκκλησ. Ἀλήθ.*, IV (1883/1884), pp. 185-187.

(22) Cf. Sp. Lambros, in *Δελτίον τῆς ἱστορικῆς καὶ ἐθνολογίας ἑταιρίας τῆς Ἑλλάδος*, II (1885), pp. 62-63.

(23) Maximi Monachi Planudis, *Epistulae*, ed. M. Treu, *Programm des Friederichs-Gymnasiums zu Breslau*, Breslau, 1886.

(24) Cf. Treu, pp. iv-v.

(25) Cf. Treu, p. iv.

Una parte dell'edizione fu subito recensita dal Kurtz [26], il quale completò successivamente la lettura critica del testo e comunicò per lettera al Treu le sue osservazioni. Il dotto recensore rilevò errori imputabili a cattiva lettura o al tipografo, rivalutò lezioni giudicate dall'editore deteriori e da lui relegate in apparato, emendò spesso felicemente passi corrotti (alcune sue congetture sono state confermate dai manoscritti), segnalò fonti e luoghi paralleli.

Ristampando l'edizione nel 1890 [27], il Treu lasciò immutato sia il testo che la prefazione ma aggiunse un'appendice, la cui seconda parte, dedicata al testo, contiene tutte le correzioni del Kurtz (e alcune anche dell'editore, per lo più concernenti errori di stampa) e un commento storico delle lettere [28]. La prima parte dell'appendice completa in qualche modo e corregge la prefazione [29]. Nel paragrafo dedicato ai manoscritti lo studioso segnala altri cinque codici, di cui nel frattempo è venuto a conoscenza : *Ambros. gr.*, 205 = C 114 sup., *Athous Laurae*, 1114 = I, 30, *Athous*, 4304 = *Ἰβήρων*, 184, *Oxon. Bodl. miscell. gr.*, 242 = Auct. T. IV, 4, *Vat. Pal. gr.*, 141 [30]. Di questi il Treu afferma di avere esaminato direttamente il cod. *Ambros.*, che assegna allo stesso ramo di LF, mentre all'altro ramo aggrega il cod. *Vat. Pal.*, ma non dichiara espressamente di averlo ispezionato.

Non ostante l'appendice con le sue aggiunte e correzioni, l'edizione del Treu è manifestamente difettosa e insufficiente. Anzi tutto lo studioso tedesco si fondò su un numero limitato di manoscritti, dei quali peraltro non definì gli specifici rapporti di parentela (il dotto si limitò, come s'è detto, a darne una classificazione sommaria, che per giunta non è esatta). Inoltre le sue collazioni sono troppo frettolose e imprecise, per cui sia il testo che l'apparato abbondano di errori di lettura [31]. Quanto, infine, alla

(26) Cf. Ed. KURTZ, in *Neue Philologische Rundschau*, XXVI (1887), pp. 408-409.

(27) Cf. n. 1.

(28) Cf. TREU, pp. 196-269.

(29) Cf. TREU, pp. 183-195.

(30) Cf. TREU, pp. 184-186.

(31) Ne cito solo alcuni, scelti a caso : ep. 2, 7 *περιεγεγόνει* codd. : *περιγεγόνει* Treu ; 10, 6-7 *ἂν τι πεισόμενος* codd. : *ἀντιπεισόμενος* Treu ; 13, 36 *καὶ* ante *ἄρτον* exhib. codd. : om. Treu ; 18, 32 *διδάσκεται* codd. : *διδάσκαι* Treu ; 24, 42 *χεῖρα* ante *βοηθείας* exhib. codd. : om. Treu ; 29, 46 *ἀρετῇ* post *ἀνὴρ* codd. : om. Treu ; 31, 64

costituzione del testo, è abbastanza evidente che non sempre il Treu scelse la lezione poziore; inopportuni o addirittura arbitrari risultano alcuni suoi emendamenti.

3. I MANOSCRITTI DELLE LETTERE

I manoscritti che tramandano le lettere di Planude sono i seguenti:

C = cod. *Bucarestinensis* (Academiae Romanae) *gr.*, 596 (646), bombyc., mm. 170 × 120, saec. XIV, p. 702 (32). Le pp. 1-448 contengono scritti di Sinesio. Seguono alcune pagine bianche (449-456). Le pagine rimanenti, 457-702 (il cui ordine è turbato e dev'essere così restituito: 457-474, 485-486, 477-484, 475-476, 487-584, 697-702, 585-652, 659-660, 655-658, 653-654, 661-696), trasmettono le lettere di Planude, che recano il seguente titolo: *ἐπιστολαὶ τοῦ σοφωτάτου κυροῦ μαξίμου μοναχοῦ τοῦ πλανούδη*. La caduta di alcuni fogli dopo la p. 702 ha causato la perdita delle epp. 67 (*inde ab ἐκφέρειν* = 1.20) – 78 (*usque ad βαρβάρων* = 1.29). Altri fogli sono caduti dopo la p. 696 con la conseguente perdita delle epp. 120 (*inde ab ἀμφοτέρωθεν* = 1.42) – 121. In molti luoghi la scrittura è sbiadita o svanita del tutto a causa dell'umidità.

P = cod. *Vaticanus Palatinus gr.*, 141, chart., in-8°, saec. XIV, ff. 378 (33). Il codice, i cui ultimi fogli (288^{r}-378^{v}) contengono la

ὁ ἱερεὺς ante *ἐπικουρίας* codd. : om. Treu ; 49, 23 *τοσαῦτα* codd. (coniec. Kurtz) : *τὸ ταῦτα* Treu ; 59, 17 *ἀντὶ* codd. (coniec. Kurtz) : *ἂν τι* Treu ; 96, 7 *οὐ τὴν* ante *ἀμειδῆ* exhib. codd. : om. Treu ; 99, 182 *τό σου* codd. : *τόσον* Treu ; 109, 20 *ὅπερ* codd. : *ὅπως* Treu ; 113, 7 *ἔδει τοτηνικαῦτα* (= *τὸ την.*) codd. : *ἐδεῖτο τηνικαῦτα* Treu ; 118, 37 *ἤδη* ante *λαγχάνεις* codd. : om. Treu ; 120, 203 *παῖδα* ante *καλεῖσθαι* add. Treu : om. codd. Tralascio gli errori che si riscontrano in apparato.

(32) Cf. C. LITZICA, *Biblioteca Academiei Române. Catalogul manuscriptelor greceşti*, Bucureşti, 1909, pp. 276-277.

(33) Cf. H. STEVENSON, *Codices manuscripti Palatini Graeci Bibliothecae Vaticanae*, Romae, 1885, pp. 71-73. Lo Stevenson data il manoscritto al sec. XIV-XV ma l'esame delle filigrane, fatto per me da Mons. P. Canart, che qui ringrazio, induce a collocarlo nei primi decenni del sec. XIV (verso il 1330). Imprecisa è la descrizione che del codice fa lo stesso Stevenson, il quale fra l'altro tralascia i planudei *Ἡρωελεγεῖοι εἰς πύλην μονῆς*, che nel f. 83^{v} seguono alla poesia *Εἰς ἀποκαθήλωσιν*. Bibliografia completa sul manoscritto presso P. CANART-V. PERI, *Sussidi bibliografici per i manoscritti greci della Biblioteca Vaticana*, Città del Vaticano, 1970, p. 248.

corrispondenza di Giorgio Lacapeno con Andronico Zarida insieme con gli epimerismi lacapeniani (34), trasmette varie opere di Planude, fra cui le lettere, contenute nei ff. 5r-83r ; la raccolta reca il titolo *ἐπιστολαὶ τοῦ σοφωτάτου κυροῦ μαξίμου μοναχοῦ τοῦ πλανούδη*. La numerazione delle lettere salta da 71 a 73, per cui le epp. 72-121 sono erroneamente numerate *ογ'-ρκβ'* (35). Il manoscritto presenta tracce evidenti d'umidità.

V = cod. *Vindobonensis phil. gr.*, 269, chart., mm. 205 × 135/140, saec. XIV, ff. IV + 156 (+ 62a) (36). Il codice trasmette solo scritti planudei, che si ritrovano tutti nel cod. P. La raccolta delle lettere, alla quale è premesso il titolo *ἐπιστολαὶ τοῦ σοφωτάτου κυροῦ μαξίμου τοῦ πλανούδη*, è contenuta nei ff. 1r-84v. Le epp. 73-85, 89-121 hanno la stessa errata numerazione di P (*οδ'-πς'*, *ϛ'-ρκβ'* (37) ; l'ep. 86 reca il numero *ρα'*, essendo stati scambiati di posto i ff. 51 e 62. Anche questo manoscritto presenta tracce d'umidità.

L = cod. *Laurentianus gr. Pl.*, LVI, 22, chart., in-8°, saec. XIV ex., ff. 271 (38). Il codice tramanda alcuni scritti di Planude, fra cui le lettere, che occupano i ff. 1r-107v ; alla raccolta è premesso di titolo *ἐπιστολαὶ τοῦ σοφωτάτου καὶ λογιωτάτου κυροῦ μαξίμου μοναχοῦ τοῦ πλανούδη*. Il testo presenta alcune correzioni di seconda mano.

N = cod. *Athous*, 4304 = *Ἰβήρων*, 184, chart., in-8°, ff. 267, dei quali i ff. 1-17, 24, 25, 29, 30, 35, 36, 38-42, 59-91, 94-97, 131-265 appartengono al sec. XIV, i rimanenti al sec. XV (i ff. 18r-22r, 129 sono bianchi) (39). I ff. 22v-121r contengono la raccolta epistolare di

(34) Cf. S. LINDSTAM, *Georgii Lacapeni et Andronici Zaridae Epistulae XXXII cum epimerismis Lacapeni*, Gothoburgi, 1925, p. VII.

(35) Questo spiega l'errore dello Stevenson, il quale afferma che le lettere planudee contenute nel manoscritto sono 122. Preciso che le epp. 100-108 recano i nn. *α'-θ'*.

(36) Cf. H. HUNGER, *Katalog der griechischen Handschriften der österreichischen Nationalbibliothek. Teil 1. Codices Historici Codices Philosophici et Philologici*, Wien, 1961, p. 374.

(37) Giova anche precisare che le epp. 100-108 sono così numerate : *ρα'*, *β'-ϛ'*, *ρξ'*, *η'*, *θ'* ; mi sembra però che il *ρ* di *ρα'* e di *ρξ'* sia aggiunta posteriore.

(38) Cf. A. M. BANDINI, *Catalogus codicum Graecorum Bibliothecae Laurentianae*, II, Florentiae, 1768 [fotorist. Lipsiae, 1961], coll 320-328.

(39) Cf. Sp. P. LAMBROS, *Catalogue of the Greek Manuscripts on Mount Athos*, II, Cambridge, 1900, pp. 49-50 ; W. LAMEERE, *La tradition manuscrite de la correspondance de Grégoire de Chypre patriarche de Constantinople (1283-1289)*, Bruxelles-Rome, 1937, pp. 71-73 con nota bibl. (p. 71, n 1).

Planude, alla quale è premesso il titolo *ἐπιστολαὶ τοῦ σοφωτάτου καὶ λογιωτάτου κυροῦ μαξίμου μοναχοῦ τοῦ πλανούδη*. Le lettere planudee – delle quali l'ep. 1 è mutila della fine (termina con *ἡμῖν* = 1.98) e l'ep. 2 è mutila dell'inizio (comincia da *ὧν* = 1.69) per la caduta di un foglio dall'esemplare – sono precedute da una scelta di lettere di Gregorio di Cipro (ff. 3^{r}-17^{v} ; i ff. bianchi 18^{r}-22^{r} erano destinati ad accogliere altre lettere del celebre patriarca) e sono seguite da 13 lettere di Teodoro Potamio (ff. 121^{r}-128^{v}). Alcune epistole della silloge planudea presentano glosse interlineari di scarsa importanza, pressoché illeggibili, essendo sbiadita la scrittura.

A = cod. *Ambrosianus gr.*, 205 = C 114 sup. (*olim* N 276), chart., mm. 352 × 243 (ff. 113-118 mm. 323 × 214), saec. XVI, ff. II + 118 + v ([40]). Copiato da quattro mani diverse (a ff. 1-32 ; b [di Camillo Veneto] ff. 33-112 ; c. 113-117 ; d f. 118^{r} [il f. 18^{v} è vuoto]), il manoscritto contiene nei ff. 33^{r}-110^{v} lettere o estratti di lettere di Planude, che recano il titolo *τοῦ σοφωτάτου καὶ λογιωτάτου κυροῦ μαξίμου τοῦ πλανούδη ἐπιστολαί*, e precisamente : epp. 1 (*usque ad ἡμῖν* = 1.98), 2 (*inde ab ὧν* = 1.62), 3-20, exc. ex epp. 31-33, epp. 34-35, exc. ex ep. 36, epp. 37-54, exc. ex ep. 55, epp. 56-57, exc. ex epp. 58 et 59, epp. 60-62 (l'ep. 62 reca erroneamente il numero *ξα'* lo stesso della precedente), 64-91, 93-96, 98, 101-104, 106 (*usque ad ἔστιν* = 1.32 ; seguono excerpta), exc. ex epp. 105 et 107, ep. 108, exc. ex epp. 114 et 121, ep. 114. A cominciare dal f. 105^{r} al testo planudeo sono mescolati (ff. 105^{r}-105^{v}, 105^{v}-106^{r}, 106^{r}, 106^{v}-107^{v}, 110^{v}-112^{r}) frammenti di lettere di Gregorio di Cipro e di Teodoro Potamio. Il codice presenta fra l'ep. 1 e l'ep. 2 la stessa lacuna (imputabile alla caduta di un foglio dall'esemplare), che si riscontra in N, al quale esso è strettamente legato.

M = cod. *Monacensis gr.*, 50, chart., mm. 343 × 245, saec. XVI, ff. 496 ([41]). E' una raccolta di epistolografi. Consta di tre sezioni (I : ff. 1^{r}-117^{v} ; II : ff. 118^{r}-248^{v} ; III : ff. 249^{r}-496^{r}), originariamente indipendenti, come si deduce dalla diversa qualità di carta e dal diverso tipo di scrittura. La prima sezione, copiata da Bartolomeo

(40) Cf. AEM. MARTINI-D. BASSI, *Catalogus codicum Graecorum Bibliothecae Ambrosianae*, I, Mediolani, 1906, pp. 220-222 ; LAMEERE, *op. cit.*, p. 113, n. 1.

(41) Cf. J. HARDT, *Catalogus codicum manuscriptorum Graecorum Bibliothecae Regiae Bavaricae*, I, München, 1806, pp. 250-277 ; LAMEERE, *op. cit.*, pp. 103-106 con nota bibl. (p. 104, n. 1).

Zanetti (42), contiene lettere di Sinesio, Libanio, Gregorio di Cipro ; la seconda, eseguita dallo scriba *νικόλαος ἐξ ἄρτης καὶ αὐλῶνος* (cf. f. 248^{v}) (43), contiene le lettere di Planude e quelle di Giorgio Lacapeno e di Andronico Zarida (44) ; la terza trasmette 1148 lettere di Isidoro Pelusiota. La silloge planudea, che reca il titolo *ἐπιστολαὶ τοῦ σοφωτάτου κυροῦ μαξίμου μοναχοῦ τοῦ πλανούδη*, è contenuta nei ff. 118^{r}-207^{r}.

O = cod. *Athous Laurae*, 1114 = I, 30, chart., mm. 210 × 150, saec. XVII, ff. 184 (45). I ff. 1^{r}-114^{r} contengono le epp. 1-66, 69-91, 93-98 (*usque ad διοικεῖ* = 1.92), 101-112, 121. Il manoscritto presenta fra l'ep. 1 e l'ep. 2 la stessa lacuna che si riscontra nei codd. N A. Alla raccolta epistolare planudea seguono alcune lettere di Teodoro Potamio.

F = cod. *Laurentianus gr. Plut.*, LVI, 3, chart., mm. 226 × 158, saec. XV (alcune sezioni appartengono ai secc. XIV e XVI), ff. 284 (46). I ff. 193^{r}-208^{v} contengono le epp. 9 (*inde ab καὶ νικῶ* = 1.17) − 31 (*usque ad ὠνόμαζε, τούτους* = 1.58) di Massimo Planude, alle quali seguono immediatamente (ff. 209^{r}-216^{v}) alcune lettere di Gregorio di Cipro. I fogli che immediatamente precedono (179^{r}-192^{v}) contengono altri scritti dello stesso Gregorio e un frammento dell'orazione demostenica *de falsa legatione*. E' opportuno notare che i ff. 179^{r}-216^{v} sono opera di un solo scriba del sec. XV. La breve silloge planudea manca del titolo ; le *inscriptiones* delle singole epistole sono state di proposito erase.

D = cod. *Matritensis gr.*, 4621 (*olim* N 72), chart., mm. 215 × 164, saec. XV ex., ff. v + 186 (47). Il manoscritto è interamente opera di

(42) Cf. A. MESCHINI, *Michele Sifianòs*, Padova, 1981, p. 104.

(43) Cf. M. VOGEL-V. GARTHAUSEN, *Die griechische Schreiber des Mittelalters und der Renaissance*, Leipzig, 1909 [fotorist. Hildesheim, 1966], p. 345 e n. 4.

(44) Cf. LINDSTAM, *op. cit.*, p. VII.

(45) Cf. SPYRIDON LAURIOTES-S. EUSTRATIADES, *Catalogue of the Greek Manuscripts in the Library of the Laura on Mount Athos, with notices from other libraries*, Cambridge, 1925 [«Harvard Theological Studies», XII], pp. 177-178.

(46) Cf. BANDINI, *op. cit.*, II, coll. 295-301 ; LAMEERE, *op. cit.*, pp. 80-82 con nota bibl. (p. 80, n. 1).

(47) Cf. I. IRIARTE, *Regiae Bibliothecae Matritensis codices Graeci manuscripti*, I, Matriti, 1769, pp. 256-266. Di questo codice mi ha gentilmente fornito la scheda l'amico e collega Gregorio de Andrès, che ha allestito un nuovo catologo dei codici greci della Biblioteca Nazionale di Madrid, di prossima pubblicazione. Ringrazio sentitamente lo studioso spagnolo della cortesia usatami.

Costantino Lascaris, che lo copiò a Messina verso il 1490 (però i ff. 2-11, 23-25, 34-87, 100-103 potrebbero essere stati scritti a Milano attorno al 1463). I ff. 114^{r}-122^{v}, 130^{r} contengono le seguenti lettere di Planude : 1-4, 18, 20-22, 9, 25, 50, 98 (ll. 93-113) ; alla breve raccoltà è premesso il titolo *μαξίμου τοῦ πλανούδη*. Le *inscriptiones* delle singole epistole sono state modificate dal dotto scriba.

T = cod. *Taurinensis gr.*, 354 = B.VII.4 (olim B.I.25), membran., saec. XV, olim ff. 214, nunc ff. 192 ([48]). Gravemente danneggiato dall'incendio del 1904, che distrusse i primi e gli ultimi fogli, il codice, sapientemente restaurato, trasmette alcuni scritti planudei, fra cui 24 lettere, contenute in 4 fascicoli (ff. 113^{r}-144^{v} = 131^{r}-162^{v}), il cui ordine è turbato (e lo era già prima del restauro) e va così ricostituito : ff. 113^{r}-120^{v} (= 131^{r}-138^{v}), 137^{r}-144^{v} (= 155^{r}-162^{v}), 129^{r}-136^{v} (= 147^{r}-154^{v}), 121^{r}-128^{v} (= 139^{r}-146^{v}). Le epistole, che il manoscritto tramanda, sono le seguenti : 1, 12, 11, 17, 3, 64, 66-68, 90, 97, 98, 102, 107, 99, 100, 106, 113, 114, 118, 119, 62 ([49]). La breve raccolta, alla quale è premesso il titolo *ἐπιστολαὶ τοῦ κυροῦ μαξίμου τοῦ πλανούδη*, è preceduta (ff. 76^{r}-112^{v} = 94^{r}-130^{v}) dagli epimerismi lacapeniani relativi alle epp. 1-6 (*usque ad ὁμοίως καὶ τὸ* = p. 48, 19 Lindstam) ([50]). Estranei a Planude sono i tre scritti che seguono immediatamente alle sue lettere, contenuti nei ff. 193^{r}-197^{v} (= 211^{r}-215^{v}), che chiudono il codice ; uno di essi è un'epistola di Gregorio di Cipro (f. 197^{v} = 215^{v}) ([51]).

R = cod. *Ambrosianus gr.*, 383 = G 14 sup. (*olim* T 78 *et postea* 73), chart., mm. 167 × 125, saec. XIV, ff. III + 196 + I ([52]). I ff. 188^{r}-

(48) Cf. Jos. Pasinus, *Codices manuscripti Bibliothecae Regiae Taurinensis Athenaei* ..., I, Torino, 1749, p. 482 ; Piccolomini, pp. XLV-XLVIII ; G. de Sanctis, *Inventario dei codici superstiti greci e latini della Biblioteca Nazionale di Torino*, in *Rivista di Filologia e d'Istruzione Classica*, XXXII (1904), p. 426 ; A. Sorbelli, *Inventario dei manoscritti delle biblioteche d'Italia*, t. XXVIII (1922), pp. 32-33 ; Lameere, *op. cit.*, p. 47, n. 1.

(49) Non appartiene a Planude la lettera contenuta nei ff. 193^{r}-195^{v} (= 211^{r}-213^{v}) ; cf. Treu, pp. VI-IX.

(50) Cf. Lindstam, *op. cit.*, p. X.

(51) Cf. Lameere, *op. cit.*, p. 47, n. 1.

(52) Cf. Martini-Bassi, *op. cit.*, I, pp. 455-457 ; ved. anche D. Bassi, *Notizie di codici greci nelle biblioteche italiane*, in *Rivista di Fil. Class.*, XXV (1897), pp. 265-267.

196^{v} contengono, senza il nome dell'autore (nel marg. sup. del f. 188^{r} altro non si legge che *ἐπιστολαί*) e quello dei destinatari, 6 lettere di Planude : 29, 1, 8, 12, 11, 4. Fra l'ep. 29 e l'ep. 1 è inserita (ff. 188^{v}-189^{r}) una lettera di Andronico Zarida a Giorgio Lacapeno (ep. 13 Lindstam), anch'essa priva del nome dell'autore e del destinatario (53).

H = cod. *Laurentianus gr. Plut.*, LIX, 30, chart., in-8°, saec. XIV-XV, ff. 346 (54). I ff. 149^{v}-150^{v} contengono le epp. 48, 49 di Planude, alle quali è premesso il titolo *τοῦ σοφωτάτου κυροῦ μαξίμου τοῦ πλανούδη*.

S = cod. *Ambrosianus gr.*, 432 = H 44 sup. (*olim* T 329), chart., mm. 238 × 158, saec. XIV ex., ff. III + I (membran.) + 112(+ 45A) + III. Copiato da tre mani diverse (a ff. 1-106 ; b ff. 107-110 ; c ff. 111-112), il manoscritto contiene nei ff. 107^{r}-110^{v} l'ep. 12 di Planude, alla quale è premesso il titolo *ἐπιστολὴ τοῦ σοφωτάτου κυροῦ μαξίμου τοῦ πλανούδη* (55).

B = cod. *Oxoniensis Bodl. miscell. gr.*, 242 = Auct. T. IV.4, chart., in-4°, saec. XVI (56). Una mano più recente ha critto nel f. 269^{v} l'ep. 82 e la prima parola (*ἐγὼ*) dell'ep. 83 di Planude, premettendovi il titolo *ἐκ τῶν τοῦ μαξίμου τοῦ πλανούδη ἐπιστολῶν* ed omettendo il nome dei destinatari.

G = cod. *Laurentianus gr.*, *Plut.*, XXXII, 16, bombyc., in-4°, saec. XIII-XIV in., ff. 391 (57). E' presente nel codice la mano di

(53) Cf. BASSI, *art. cit.*, pp. 267 s. 273 ss. ; LINDSTAM, *op. cit.*, p. x.

(54) Cf. BANDINI, *op. cit.*, II, coll. 549-553 (la descrizione fatta dal Bandini è alquanto imprecisa).

(55) Cf. MARTINI-BASSI, *op. cit.*, I, p. 522.

(56) Cf. H. O. COXE, *Catalogus codicum manuscriptorum Bibliothecae Bodleianae*, I, Oxonii, 1853, col. 789 ss. ; W. FRITZ, *Die handschriftliche Überlieferung der Briefe des Bischofs Synesios*, in *Abhandl. der philos. philol Kl. der königl. bayer Akademie der Wissensch.*, XXIII Bd., II Abt., München, 1905, p. 362 ; R. FORSTER, *Libanius*, IX, Lipsiae, 1927, pp 9, 194, 213 ; A. GARZYA-R.-J. LOENERTZ, *Procopii Gazaei Epistolae et Declamationes*, Ettal, 1963, p. XI.

(57) Cf. BANDINI, *op. cit.*, II, coll. 140-146 ; A. CHIARI, *Raccolta di scritti in onore di F. Ramorino* [Pubblicazioni dell'Università Cattolica, IV, 7], 1927, pp. 568-574 ; C. GALLAVOTTI, in *Rivista di Filol.*, LXII (1934), pp. 360-363 ; ID., in *Studi Ital. di Filol. Class.* N.S. XI (1934), pp. 289-292 ; C. WENDEL, *Planudea*, in *Byz. Zeitschr.*, XL (1940), p. 418 ss. ; C. GALLAVOTTI, *Theocritus quique feruntur Bucolici Graeci*, Romae, 1955^{2}, p. 261 ss. Il f. 296^{r} del manoscritto reca la data *μηνὶ σεπτεμβρίῳ α΄ ἰνδ. θ΄ ἔτους ςφπθ΄* (= 1 settembre 1280) ; occorre però

Planude. Del dotto monaco i ff. 320^{r}-320^{v}, scritti all'inizio del sec. XIV, contengono due lettere ed estratti insignificanti (si tratta in genere di qualche linea) di altre 13 : ep. 92 (intera) ; exc. ex epp. 86, 85, 82, 83, 82, 80, 79, 72, 62, 58 ; ep. 59 (intera) ; exc. ex epp. 29, 28, 5, 121. La silloge reca il titolo *ἐκ τῶν ἐπιστολῶν τοῦ πλανούδη*. Manca il nome dei destinatari ; non altro che *παραμυθητική* si legge in margine agli *excerpta* dell'ep. 121. Il codice appartenne a Francesco Filelfo, che l'aveva acquistato a Costantinopoli dalla moglie di Giovanni Crisolora il 4.I.1423 (cf. f. 8^{v}).

K = cod. *Mutinensis gr.*, 82 = *α*. R.6.19 (*olim* III C 3), chart., mm. 235 × 165, saec. XIV, ff. 195. Il f. 195^{r} contiene, senza il nome dell'autore e del destinatario, l'inizio dell'ep. 1 di Planude (*usque ad γίνομαι* = 1.12) (58).

Ricordo infine che 106 epistole di Planude erano contenute negli ultimi fogli del cod. *Escorialensis gr.*, M.I.2 (*olim* Z.I.1), distrutto dall'incendio del 1671 (59).

4. Codices eliminandi

Nessun valore, sia per la quantità che per la qualità del testo tramandato, hanno i codd. BGK.

B, che trasmette, s'è detto, solo l'ep. 82 e la prima parola (*ἐγὼ*) dell'epistola successiva, presenta i seguenti errori :

ep. 82, 5 *πλεῖθος* B : *πλῆθος* cett. codd.
82, 10 *ἐπὶ* om. B
82, 11 *φίλτατε* om. B.

Poco rilevante è il consenso di B con CLNA in lezione poziore (82, 10 *μεγάλοις* B et CLNA : *τοῖς μεγάλοις* PVM) ; dimostra solo che B non è copia né di P né di V né di M.

osservare che il f. 320 è sicuramente posteriore a questa data, giacché l'ep. 5, di cui il foglio contiene gli *excerpta*, fu scritta attorno al 1300 ; cf. Treu, p. 200 ; Wendel, *art. cit.*, p. 420.

(58) Cf. V. Puntoni, *Indice dei codici greci della Biblioteca Estense di Modena*, in *Studi Ital. di Filol. Class.*, IV (1896), pp. 439-440 = Chr. Samberger, *Catalogi codicum Graecorum qui in minoribus Bibliothecis Italicis asservantur*, I, Lipsiae, 1965, pp. 355-356.

(59) Cf. G. de Andrés, *Catalogo de los codices griegos desaparecidos de la Real Biblioteca de El Escorial*, El Escorial, 1968, pp. 279-280.

G, che contiene appena due lettere intere (una delle quali per giunta molto breve) ed estratti di nessuna importanza, esibisce i seguenti errori particolari :

ep. 5, 70 *λαττίνων* G : *λατίνων* cett. codd.
29, 54 *χαίρω (καὶ ?)* om. G
58, 28 ante *βούλομαι]* *προβιβάσει ἡδονὴν* (l. 27) add. G
59, 16 *πολαχόθεν* G : *πολλαχόθεν* cett. codd.
80, 69 *καὶ* pr. om. G
80, 69 *ἀπόλαυε* G : *ἐπεύχομαι* cett. codd.
80, 70 *τούτους* G : *τούτου* cett. codd.
82, 8 *βουλλόμενων* G : *βουλόμενον* cett. codd.

Nient'affatto significativo è il consenso di G con CLNA in lezione poziore (ep. 58, 18 *ἀλλὰ* G et CLNA : *ἀλλ' εἰ* PVM) e il fatto che il codice abbia in comune con L una nota marginale (ep. 80, 49 *ἀστεῖον* G^m, *ἀστεῖον τοῦτο ὅλον* L^m).

Quanto, infine, a K, esso non presenta lezioni peculiari.

I codd. BGK, dei quali peraltro non è possibile definire i rapporti genealogici, sono praticamente inutili alla costituzione del testo e possono perciò essere tranquillamente eliminati.

Passiamo ai *codices descripti*.

Errori comuni a PVMRST dimostrano in maniera incontrovertibile che i sei manoscritti discendono da un medesimo esemplare (= y) :

ep. 4, 47 *ἐπιλίποι* PVMR (et D ; desunt ST) : *ἐπιλείποι* cett. codd. (*ἐπιλείπει* L^{ac})
– Le coincidenza di D con PVMR è puramente fortuita –.
8, 7 *σὺ* om. PVMR (desunt ST)
11,16 *ὑμᾶς εἶχεν* PVMRT (S deest) : *εἶχεν ὑμᾶς* cett. codd.
12, 143 *ἡμᾶς* PVMRS, *ἡμῖν* T : *ὑμᾶς* cett. codd.
12, 205 *ταμιεύομεν* PVMRST : *ταμιεύομαι* cett. codd. (*ταμιευόμενον* A).

Risalgono presumibilmente allo stesso esemplare le seguenti lezioni deteriori comuni a PVMT (RS mancano) :

ep. 3, 20 *ὑμᾶς* PVMT : *ἡμᾶς* cett. codd.
3, 49 *κλάοντας* PVMT : *κλαίοντας* cett. codd.
17, 22 *καὶ μὴ* PMT *μὴ* V : *μὴ καὶ* cett. codd.
62, 30 *βοηθεῖν* PVMT : *διοικεῖν* cett. codd.

67, 55 *φιλομαθοῦσι* PMT (V om. *τοῖς*~*ἐλάχιστα* = ll. 55-56) : *φιλομαθέσι* cett. codd.
67, 102 *τούτων* om. PVMT
90, 76 *εἴπερ* PVMT : *εἴ που* cett. codd.
90, 100 *ἔτυχεν* PVMT : *ἔφυγεν* cett. codd.
90, 118 *ὑμῖν* PVMT : *ἡμῖν* cett. codd.
99, 32 *δυοῖν* PVMT : *δυεῖν* cett. codd.
99, 96 *δεῖ* PVMT : *δεῖν* cett. codd.
100, 18 *ὁρᾷς* om. PVMT
107, 61 *γε* PVMT : *σε* cett. codd.
113, 11 *εἰ*~*ἐπηρεάζει* om. PVMT
113, 63 *ἐχάλκευσεν* PVMT^{ac} : *ἐχάλκευσε* cett. codd. (T^{pc}).

Una parentela più stretta dimostrano fra loro i codd. PVM, che presentano le seguenti lezioni deteriori :

ep. 1, 58 *πρόσεστιν* PVM : *πρόσεστι* cett. codd. (deest S)
3, 42 *ἄνθρωπον αὐτὸν* PVM : *αὐτὸν ἄνθρωπον* cett. codd. (desunt RS)
3, 62 *ἀξιῶσαιμι* PVM : *ἀξιώσαιμι* cett. codd. (desunt RS)
12, 60 *οὐκένι* PVM : *οὐκ ἔνι* cett. codd.
12, 209 *θελήσουσι* PVM : *θελήσουσιν* cett. codd.
17, 48 *ἐξεπωδύνου* PVM : *ἐξ ἐπωδύνου* cett. codd. (desunt RS)
29, 24 *τὴν πρεσβείαν ἐκείνην* P^{ac}VM (*τὴν πρεσ$^{\beta}$βείαν ἐκεί$^{\alpha}$νην* P) : *ἐκείνην τὴν πρεσβείαν* cett. codd. (desunt ST)
64, 42 *οὐδ' ἐπὶ* P^{pc}VM : *οὐδὲ* P^{ac} et cett. codd. (desunt RS)
64, 45 *πεισθείσῃ* PVM : *πεισθήσῃ* (*-σει* A) cett. codd. (desunt RS)
66, inscr. *χαλκοματοπούλῳ* PVM : *χαλκωματοπούλῳ* cett. codd. (desunt RS)
67, 13 *οὐκεᾷ* PVM : *οὐκ ἐᾷ* cett. codd. (desunt RS)
90, 71 *ποιεῖ* PVM : *ποιοῖ* cett. codd. (desunt RS)
100, 12 *ἐχώρησεν* PVM : *ἐχώρησε* cett. codd. (desunt RS)
113, 36 *πλημελεῖν* PVM : *πλημμελεῖν* cett. codd. (desunt RS)
114, 97 *ἀπαλλήλων* PVM : *ἀπ' ἀλλήλων* cett. codd. (desunt RS)
118, 39 *ἄλλο* P^{ac}VM : *ἄλλῳ* P^{ac} et cett. codd. (desunt RS).

In molti altri casi PVM presentano lezioni deteriori comuni, ma per la mancanza di RST non è possibile distinguere quali di esse siano errori di famiglia e quali invece errori esclusivi di PVM :

ep. 2, 13 *τῇ τε ἄλλῃ* PVM : *τά τε ἄλλα* cett. codd.

2, 58 *οἶδνα* PVM : *ὕδνα* cett. codd. (*ἴσως ὕδνα* M^{2m})
2, 64 *ὁ ἄνθρωπος* PVM : *ἄνθρωπος* cett. codd.
2, 72 *ἐπειδὰν* om. PVM
5, 57 *ὡς* om. PVM
7, 21 *αὐτῷ* om. PVM
13, 20 *ἡμέτεραι* PVM : *ὑμέτεραι* cett. codd.
14, 28 *τὸ* post *καὶ* om. PVM
14, 37 *ἐκκραγεὶς* PVM (corr. M^2) : *ἐκραγεὶς* cett. codd.
15, 7 *αὐτοί* PVM : *αὐτοῦ* cett. codd.
16, 11 *μικρᾶς* PVM : *μικρὰς* cett. codd.
21, inscr. *τῷ αὐτῷ βαρδαλῇ κυρῷ ἰωάννῃ* PVM : *τῷ αὐτῷ* cett. codd.
24, 50 *τοῦ* om. PVM
26, 12 *ἀλλὰ πὸ* PVM : *ἀλλ' ἀπὸ* cett. codd.
27, 28 *πατριάρχην τὸν δεσπότην* PVM : *τὸν πατριάρχην καὶ δεσπότην* cett. codd.
28, 10 *ἀναλάμψειεν* PVM : *ἀναλάμψειε* cett. codd.
28, 18 *μὴ δεὶς* PVM : *μηδεὶς* cett. codd.
32, 8 *ἐλπίζῃ* PVM : *ἐλπίζει* cett. codd. *ἐλπίζοι* Treu, recte
32, 16 *εἰσι* om. PVM
33, 48 *βρυένιος* PVM : *βρυέννιος* cett. codd.
34, 5 *δ'* PVM : *δέ γ'* cett. codd.
38, 31 *ἡμᾶς* PVM : *ὑμᾶς* cett. codd.
48, 19 *τοιτοιοῖσδε* PVM : *τοῖς τοιοῖσδε* cett. codd.
48, 20 *δυοῖν* PVM (et A) : *δυεῖν* cett. codd. (La coincidenza di A con PVM è puramente fortuita)
48, 28 *προτοῦ* PVM : *πρὸ τοῦ* cett. codd.
52, 14-15 *ψευδόμενον* PVM : *καταψευδόμενον* cett. codd.
52, 20 *ἐβουλήθη* PVM : *ἠδυνήθη* cett. codd.
57, 10 *καὶ τί* PVM : *καί τι* cett. codd.
59, 5 *δικαιότατον* PVM : *δικαιότατα* cett. codd.
59, 18 *ἀλλ' εἰ* PVM : *ἀλλὰ* cett. codd.
59, 20 *ἐπανήκεις* PVM : *-οις* M^{2sl} *ἐπανήκοις* cett. codd.
60, 31 *εἴ* PVM : *εἶ* cett. codd.
65, 26 *μὴ* om. PVM
71, 20 *τοῖς* PVM : *τῆς* cett. codd.
72, 10 *ἐστιν* PVM : *ἐστι* cett. codd.
72, 50 *κάμηλος* PVM : *κάμιλος* cett. codd.
73, 23 *εἴτ'* PVM : *εἶτ'* cett. codd.

76, 27 *κινήσειεν* PVM : *κινήσειε* cett. codd.
76, 59 *αὐτοῦ* PVM : *αὐτῆς* cett. codd.
76, 69 *τοῦτον* PVM : *τούτων* cett. codd.
78, 35-36 *θαρροῦσιν ... μετίασιν* PVM : *θαρροῦσι ... μετίασι* cett. codd.
79, 32 *ὅτε* PVM : *ὅτι* cett. codd.
79, 32 *ἠδίστης* om. PVM
80, 18 *ἔλαβεν* PVM : *ἔλαβε* cett. codd.
80, 19 *ἔμελλεν PVM* : *ἔμελλε* cett. codd.
80, 32 *ἐχούσης* om. PVM
80, 42 *προυχώρησεν* PVM : *προυχώρησε* cett. codd.
81, 26 *τε* om. PVM
82, 10 *τοῖς μεγάλοις* PVM : *μεγάλοις* cett. codd.
84, 9 *οὐκανήκοος* PVM : *οὐκ ἀνήκοος* cett. codd.
85, 37 *παντάπασιν* PVM : *παντάπασι* cett. codd.
86, 6 *τοῦδε* om. PVM
86, 34 *δυοῖν* PVM : *δυεῖν* cett. codd.
86, 83 *ἐνεχθῆναι* PVM : *ἀναχθῆναι* cett. codd.
88, 18 *ἐμαυτῷ* PVM : *ἐμαυτὸν* cett. codd.
94, 25 *ἄξιον* PVM : *αἴτιον* cett. codd.
94, 57 *ἐπεκείνῳ* PVM : *ἐπ' ἐκείνῳ* cett. codd.
94, 71 *τοῦ δ'* P^{ac}VM : *τοῦτο δ'* P^{pc} et cett. codd.
95, 28 *σάκκους* PVM : *σάκους* M^{2pc} et cett. codd.
96, 14 *τοσαύτην* PVM : *σὴν* cett. codd.
103, 12 *ἴσασιν* PVM : *ἴσαδι* cett. codd.
105, 48 *γε* om. PVM
109, 23 *λαμβάνουσιν* PVM : *λαμβάνουσι* cett. codd.
109, 75 *αὔξουσιν* PVM : *αὔξουσι* cett. codd.
112, 79 *μετὰ* PVM : *με τὰ* cett. codd.
117, 6 *μοι* PVM : *με* cett. codd.
117, 51 *ἐκείνοις* om. PVM
120, 7 *εἶρξε* PVM : *εἷρξε* cett. codd.
120, 55 *ἀνηρτηκόσιν* PVM : *ἀνηρτηκόσι* cett. codd.
120, 97 *ἂν* om. PVM
120, 118 *ὑπὸ τούτων* PVM : *ὑπό του τῶν* cett. codd.
120, 152 *πολυθρήλλητον* PVM : *πολυθρύλλητον* cett. codd.

Dei tre codici presi in esame va detto subito che M V sono copie dirette di P. Consideriamo singolarmente i due manoscritti.

M concorda con P in alcuni errori peculiari, che lo scriba di V ha tacitamente corretto o ha ulteriormente peggiorato :

ep. 14, 34 *καταληφθῆναι* PM : *κατηληφθῆναι* V, *καταλειφθῆναι* cett. codd.
39, 3 *βραδύτητι* $P^{ac}M$: *βραδυτῆτι* $P^{pc}V$ et cett. codd.
65, 23 *εἶναι ἔργον* PM, litteris autem *β* et *α* suprascr. P : recte V et cett. codd.
113, 8 *νυνί δε* PM : *νυνὶ δὲ* V et cett. codd.
117, 70 *ἀντ' ἐπέστειλα* PM : *ἀντεπέστειλα* V et cett. codd.
119, 39 *παρ' εὐθὺς* PM : *παρευθὺς* V et cett. codd.

Particolarmente significative sono le seguenti omissioni di M : a) ep. 4, 9-10 *τῆς ἡμετέρας ἐπιθυμίας μεῖναι, ἐπεὶ καὶ ἥδιόν μοι παντὸς* om. M^t, add. M^m ; b) ep. 11, 12-13 *ψυχαγωγούμεθα, οὐκ οἶδ' εἴτ' ἐν ὑποστάσεσιν εἴτε σκιαῖς καὶ εἴτε ἀπο* om. M ; c) ep. 30, 16-17 *χάριν ἐμοὶ τὴν πασῶν ὧν ἂν δύναιο κατατίθης μεγίστην. θείων* om. M ; d) ep. 51, 8-9 *λευκῷ προσηνέχθης – ἄριστα τῷ σαρκασμῷ τὴν εἰρωνείαν ἀντι* om. M ; e) ep. 75, 27-28 *βραδέος ὑφαιρεθῆναι τὸ πλέον · οὐδὲν γὰρ δέος μὴ καὶ τοῦ λίαν* om. M. E' facile costatare come codeste omissioni corrispondano ad altrettante linee di P, in cui le linee del testo sono così disposte :

a) *οὕτω γὰρ ἂν ἴσως ἀνάγκη τις γένοιτο μὴ ἀνήκοον αὐτὸν*
τῆς ἡμετέρας ἐπιθυμίας μεῖναι, ἐπεὶ καὶ ἥδιόν μοι παντὸς
μᾶλλον μὴ ἀγνοεῖν τὸν φιλούμενον, ὁπόσα γε ὑπ' ἐμοῦ φιλεῖται. καὶ
b) *ὑπο*
στροφῆς εὐαγγέλια · πολλὰ γὰρ ἐκ ψεύδους ἤσθημεν. καὶ δὴ καὶ ἐς δεῦρο
ψυχαγωγούμεθα, οὐκ οἶδ' εἴτ' ἐν ὑποστάσεσιν, εἴτε σκιαῖς, καὶ εἴτε ἀπο
τέξονται τοῦ προσελαύνοντος χειμῶνος ἅπερ ἐγκυμονοῦσιν αἱ
c) *μετα*
βολῆς οὐκέτι ταῦτα τῶν μέμψεως δρᾷς ἀξίων. μᾶλλον μὲν οὖν καὶ
χάριν ἐμοὶ τὴν πασῶν ὧν ἂν δύναιο κατατίθης μεγίστην. θείων
γὰρ νόμων συνιστώντων σοι τὴν περὶ τὴν σύνευνον ἀσχολίαν κἄν
d) *ἀπορίᾳ ποτὲ μέλας ὢν γένοιο, σύ τοῦτο παρ' ἐκείνου μαθὼν ὡς*
λευκῷ προσηνέχθης – ἄριστα τῷ σαρκασμῷ τὴν εἰρωνείαν ἀντι
τιθεὶς – καὶ τοσαύτας μοι γαλάκτων ἀνεστόμωσας φλέβας αἷς οὐχ ὅτι
e) *μοι κεφαλὴν ὄψομαι, τοσούτῳ καὶ ἥδιον · πλὴν ἠβουλόμην τοῦ λίαν*
βραδέος ὑφαιρεθῆναι τὸ πλέον · οὐδὲν γὰρ δέος μὴ καὶ τοῦ λίαν
ἡδέος τι συνυφαιρεθείη.

Nei casi sopra citati M ha saltato dunque un'intera linea. Ma anche altre omissioni che si riscontrano in quest'apografo si

spiegano abbastanza agevolmente, tenendo conto della disposizione del testo in P : a) ep. 17, 34-35 *ἅλις ἔχουσαν σοὶ πέμψαι παραμυθίαν οὐκ ἂν δυναίμην* om. M ; b) ep. 32, 29-30 *οὔτε τὸ τοῦ ἐπισκόπου ὄνομα μηδὲν ἁμαρτόντος βλασφημηθήσεται* om. M ; c) ep. 48, 33-34 *μὲν ὡς ὑστέραν, τὴν δ' αὖ ὡς ὑστέραν, εἰ καὶ προτέρα* om. M.

In P le linee sono così disposte :

a) *καὶ ὡς ἐπὶ τοσούτῳ συμφορῶν στίφει ἅλις ἔχουσαν σοὶ πέμ*
ψαι παραμυθίαν οὐκ ἂν δυναίμην, ἅλις μέντοι συναλγεῖν

b) *περι*
ενεχθήσεται, οὔτε τὸ τοῦ ἐπισκόπου ὄνομα μηδὲν ἁμαρτόντος βλασφη
μηθήσεται. καὶ σὺ δὲ ὅμοιος κτλ.

c) *δή μοι τὴν προτέραν μὲν ὡς ὑστέραν, τὴν δ' αὖ ὡς ὑστέραν,*
εἰ καὶ προτέρα περὶ σὲ γέγονεν.

La dipendenza di M da P è già sufficientemente provata da queste omissioni ; ma vogliamo andare oltre e fornire un quadro il più completo possibile dei rapporti fra i due manoscritti. A parte le singolari concordanze che tra loro presentano PM, mette conto di notare che spesso M ha accolto nel testo varianti o glosse che il suo modello esibisce nell'interlinea e in margine o ha introdotto nel testo correzioni che sono soprascritte in P :

ep. 1, 87,88 *πρὸς ἡμᾶς γὰρ καὶ εἰ διαφόρως καὶ ἀμφότεροι ἑαυτῶν ὑψηλότεροι γίνονται* CDLNPVT : *πρὸς ἡμᾶς γὰρ καὶ εἰ (κἀκεῖ* A*) διαφόρως γίνονται καὶ ἀμφότεροι ἑαυτῶν ὑψηλότεροι* ARL^{m}P^{m}M (M vero *πρὸς ~ γίνονται*, postea quidem deleta, add.)

5, 68 *ση(μείωσαι)* P^{m}M^{m}

12, 22 *μακρότερον* suprascr. *χρονίου δηλονότι* (glossema) P : *τοῦ χρόνιου* (sic) *δηλονότι μακρότερον* M (*τοῦ χρ. δηλον.* postea deleta sunt)

12, 61 *ἐγγύτατα* CFLANPV^{pc}RS : *ἐγγυτάτω* V^{ac}T *γρ(άφε) ἐγγυτάτω* F^{m} *γρ(άφε) ἢ ὅτι ἐγγυτάτω* P^{m} *ἐγγυτάτω ἢ ὅτι ἐγγύτατα*, postea quidem deleta, praebet M, qui vero *ἐγγυτάτω* in marg. adscr.

12, 140 *γνώμη* L^{m}V^{m} *ὡραία γνώμη* C^{m}P^{m}T^{m} : *ὡραία γνώμη* post *ἦν* add. M

12, 186 *κολούειν* (ω υ) P : *κωλούειν* (ο υ) V *κωλύειν* M (et AT)

13, 17 post *ὑμᾶς* spatium vacuum exhib. PM

23, 12 *ἐθέλῃ* (οι) P : *ἐθέλοι* M *θέλοι* V (*ἐθέλῃ* cett. codd.)

24, 44 *τὰς ἀμοιβὰς* CFLAN : *τὰς χάριτας* PV *γρ(άφε) τὰς ἀμοιβὰς* P^{m} *τὰς χάριτας τὰς ἀμοιβὰς* M

66, 31 *δαναΐδων* CLNP^{ac} : *δαναϊδῶν* A$P^{pc}M^{pc}$VT (P cancella l'accento acuto e segna l'accento circonflesso ; M riproduce fedelmente P)

74, 19 *δυσχεραίνει* P : *δυσχεραίνοι* M^{pc} et cett. codd.

79, 64 *ἔχεις* LNP : *ἔχεισοῖς* (sic) M

90, 44 *ἔχει* LNPV : *ἔχοι* M et cett. codd.

99, 52 *προσομιλήσαντα* NP : *προσομιλήσοντα* MT

Particolarmente istruttiva è la lezione esibita da M a ep. 12, 32 : *φίλων κατασκευασάμενος κείμενον* (*κατασκ. κείμενον* postea del.) *τοῦτο πραξάμενος* M. Lo scriba di M non solo ha accolto nel testo la glossa *κατασκευασάμενος*, che in P è soprascritta a *πραξάμενος* ma ha introdotto anche la parola *κείμενον*, che lo stesso esemplare reca in margine (12, 34 *καὶ δι' ἐμοῦ* om. P^{t} : *κείμενον καὶ δι' ἐμοῦ* P^{m}).

Oltre alle omissioni sopra notate, M presenta un numero assai rilevante di errori particolari ; ci limiteremo ad elencarne alcuni :

ep. 1, 7 *γυμνώσας* M : *γυμνάσας* cett. codd.
1, 11 *λοιπὼν* M : *λιπὼν* cett. codd.
2, 74 *καὶ* M : *οὐ* cett. codd.
3, 5 *καὶ* ante *ἀντιλαμβάνομεν* om. M
4, 35 *καιρῶς* M : *καιρὸς* cett. codd.
5, 29 *ἐδεδώκει* M : *ἐδεδώκειν* cett. codd.
5, 56 *καὶ* om. M
5, 57 *καὶ τὸ* M : *καί σοι* LAN *καίτοι* cett. codd.
6, 27 *τυγχάνει* M : *τυγχάνειν* cett. codd.
6, 31 *παρανόμου* M : *παρὰ μόνου* cett. codd.
9, 27 *ἀνδριανὸς* M : *ἀδριανὸς* cett. codd.
10, 25 *συμβουλεύεις* M : *συμβουλεύῃς* cett. codd.
11, 36 *πλέων* M : *πλέον* cett. codd.
12, 168 *ἐκείνων* M : *ἐκεῖνον* cett. codd.
12, 188 *κακωμένους* M : *κακουμένους* cett. codd.
12, 189 *ὡσὰν δὲ* M : *ὡς μηδὲ* cett. codd.
13, 36 *πρὸς* M : *πρὸ* cett. codd.
14, 42 *σοι* om. M
16, 18 *τὰ* om M

23, 7 *σει* M : *σοι* cett. codd.
24, 34 *φορτιστήριον* M : *φροντιστήριον* cett. codd.
28, 36 *πολίκον* M : *πηλίκον* cett. codd.
28, 41 *ἔχει* M : *ἔχοι* cett. codd.
30, 29 *καὶ ἀγαθῶν* M : *κἀγαθῶν* cett. codd.
32, 20 *ὀφειλέτην* M : *ὀφειλέτην* cett. codd.
33, 42 *γελάσονται* M : *γελάσοντα* cett. codd.
37, 10 *ἄνθω* M : *ἄθω* cett. codd.
39, 29 *μάλλα* M : *μάλα* cett. codd.
40, 13 *φιλεῖς* M : *φιλεῖν* cett. codd.
42, 5 *τῶν* M : *τῷ* cett. codd.
42, 6 *μέλει* M : *μέλειν* cett. codd.
43, 17 *υἱέσοι* M : *υἱέσι* cett. codd.
46, 4 *τί οὖν* om. M
53, 7 *τοιοῦ δὲ* M : *τοιοῦδε* cett. codd.
55, 3 *φιλῶ καὶ* om. M
57, 11 *τιούτους* M : *τοιούτους* cett. codd.
57, 13 *τοῦ* M : *το*^{2} cett. codd. (om. A)
60, 3 *μικρὰν* M : *μακρὰν* cett. codd.
60, 6 *ἐπὶ τροπαὶ* M : *ἐπιτροπαὶ* cett. codd.
60, 30 *φύσεις αυτοῦ* M : *φύσει σαυτοῦ* cett. codd.

In alcuni luoghi M diverge da P, esibendo la lezione poziore, che si deve naturalmente o al caso o ad ovvia correzione fatta *currenti calamo* :

ep. 3, 34 *ὑφ' ἑτέρων (ὑφ'* M^{sl}) M (et CDNALTV) : *ὑφετέρων* P
4, inscr. *τῷ αὐτῷ* M (et DNV) : *τῷ αὐτῷ τοῦ αὐτοῦ* PC *τοῦ αὐτοῦ τῷ αὐτῷ* L om. AR
16, 19 *παρασκευάσαι* M (et CFNALV) : *παρασκευᾶσαι* P
19, 70 *ἀβραὰμ* M : *ἀβραάμ* (*ἀβράμ* F) cett. codd.
29, 46 *καὶ θαυμαστὸς* M (et CFNALR) : *καὶ γὰρ* (*γὰρ* P^{sl}) *θαυμαστὸς* PV
33, inscr. *βρυεννίῳ* M (et CNL) : *βρυενίῳ* PV
46, 23 *τὸ* M (et CNL) : *τὸν* P(?)V om. A (*-ν* autem in P aut erasum aut madore deletum esse videtur)
52, 24 *εἰς ἀεὶ* M (et CV) : *εἰσαεὶ* NAL
68, inscr. post *'Ραουλαίνῃ] τοῦ αὐτοῦ* add. PV : om. M et cett. codd.
79, 35 *διανύσαι* M (et CNAL) : *διανῦσαι* PV

80, 55 *ἡνίας* M (et CNL) : *ἡνίας* PVA
107, 79 *διανύσαι* M (et CNAL) : *διανῦσαι* PVT
114, 54 *πρὸς τοῦτο* M (et CNALTV) : *προστοῦτο* P.

Le poche lezioni poziori esibite da M sono, com'è evidente, di ben scarso rilievo (a ep. 29, 46 lo scriba non ha notato il *γὰρ* che P ha nell'interlinea).

Non mancano casi in cui M s'accorda con altri codici in lezione deteriore (o in variante grafica) ; è superfluo aggiungere che i vari copisti sono incorsi nello stesso errore indipendentemente :

ep. 5, 65 *εἰρκτὴν* MCAV : *εἱρκτὴν* cett. codd.
5, 72 *οὐκ ἔτι* MA : *οὐκέτι* cett. codd.
10, 40 *παραπᾶσιν* MV : *παρὰ πᾶσιν* cett. codd.
11, 33 *μὴ δὲν* MV : *μηδὲν* cett. codd.
11, 43 *γὰρ* om. M et NAL
11, 73 *εἰλικρινοῦς* MR : *εἱλικρινοῦς* cett. codd.
12, 13 *πρὸς φερόμενοι* MV : *προσφερόμενοι* cett. codd.
12, 80 *τελευταῖα* MA : *τελευταία* cett. codd.
12, 162 *οὐκ ἔτι* MA : *οὐκέτι* cett. codd.
17, inscr. *τῷ αὐτῷ* om. M et FNAL
38, 4 *ἐνασφαλεῖ* MNV : *ἐν ἀσφαλεῖ* cett. codd.
41, 14 *μὴ δὲν* MV : *μηδὲν* cett. codd.
41, 29 *στρατίας* $V^{pc(prob)}M$, *στρατιὰς* A : *στρατείας* cett. codd.
46, 8 *οὐκ ἔτι* MC : *οὐκέτι* cett. codd.
46, 26 *προσθατέρῳ* MV : *πρὸς θατέρῳ* cett. codd.
54, 8 *ἀγγέλοιό* MVCNA : *ἀγγέλλοιό* cett. codd.
62, 22 *ἀπολωλεῖαν* (*-ίαν* M) MA : *ἀπολωλυῖαν* cett. codd.
73, 22 *κελεύεται* MV : *κελεύετε* cett. codd.
75, 10 *με* om. MV
80, 27 *ὑπόπτευσα* MC : *ὑπώπτευσα* cett. codd.
90, 32 *συνεφὲς* MVA : *συννεφὲς* cett. codd.
117, 42 *εἰσελελύθητε* MV : *εἰσελελύθατε* cett. codd. (compend. P)

Notiamo, infine, che M presenta alcune correzioni di seconda mano ; per es. :

ep. 2, 58 *οἴδνα* PVM, *ἴσως ὕδνα* M^{2m} *ὕδνα* cett. codd.
14, 37 *ἐκκραγεὶς* PVM^1, in *ἐκραγεὶς* corr. M^2 *ἐκραγεὶς* cett. codd.
59, 20 *ἐπανήκεις* PVM^1, *-οις* M^{2sl} *ἐπανήκοις* cett. codd.
95, 28 *σάκκους* PVM^1, in *σάκους* corr. M^2 *σάκους* cett. codd.

Il cod. M è dunque apografo diretto di P. Tale dipendenza, del resto, era stata già dimostrata dal Lindstam (60) a proposito della corrispondenza di Lacapeno con Zarida contenuta nei due manoscritti. La nostra indagine non solo conferma i risultati di quello studioso ma consente anche di affermare che l'intera seconda sezione di M è derivata da P. Essendo copia di un esemplare esistente, il cod. M va senz'altro eliminato.

Prendiamo ora in esame il cod. V, anch'esso copia diretta di P. V concorda con P (P^{ac}) in qualche errore perticolare (lo scriba di V non tien conto delle correzioni fatte in P *currenti calamo* o non le nota), riproduce talvolta la grafia del suo modello o accoglie nel testo correzioni che P esibisce nell'interlinea :

ep. 8, 34 *ἐκπεπωλεμωμένος* $P^{pc(prob)}V$: *ἐκπεπολεμωμένος* P et cett. codd.
11, 56 *τι* $P^{ac}MCLFRT$: *τοι* $P^{pc}VNA$
12, 46 *ὡς* codd. (V excepto) : *ὅς* $L^{sl}F^{sl}P^{sl}V$
23, 12 *ἐθέλῃ* ^{οι}P *ἐθέλοι* M *θέλοι* V : *ἐθέλῃ* cett. codd.
68, inscr. post *Ῥαουλαίνῃ] τοῦ αὐτοῦ* add. PV
74, 19 *δυσχεραίνει* PVM^{ac} : *-οι* autem P^{sl} *δυσχεραίνοι* M^{pc} et cett. codd.
91, 6 *πόνων* $P^{ac}V$: *πόνον* p^{pc} et cett. codd.
95, 16 *ὑμῖν* $P^{ac}V$: *ἡμῖν* P^{pc} et cett. codd.
98, 63 *ἀχιλεῦ* ^{λ}PV : *ἀχιλλεῦ* cett. codd.
107, 39 *τυγχάνει* PVMC : *-οι* $P^{sl}V^{sl}$ *τυγχάνοι* cett. codd.

In un luogo V dapprima accoglie la variante marginale di P, poi corregge optando per la lezione che l'esemplare ha nel testo (ep. 12, 61 *ἐγγύτατα* $CFNALPRSV^{pc}$: *ἐγγυτάτω* $F^{m}P^{m}TV^{ac}$).

V presenta alcune significative omissioni : a) ep. 67, 55-56 *τοῖς φιλομαθέσι προτείνουσα · αὕτη μὲν γὰρ ἐπ' ἐλάχιστα* om. V ; b) ep. 98, 125-126 *ὅτι καὶ εἰ μὲν μετριωτέρου φρονήματος ὢν τύχοι καὶ συμβαίνοντος* om. V ; c) ep. 99, 81 *καστον πάντα τὰ τοιαῦτα διεξιέναι ; εἰ γὰρ λόγους αὐτῷ τὴν διατριβὴν* om. V. Essendo le linee del testo così disposte in P :

(60) Cf. LINDSTAM, *op. cit.*, p. VII.

a) *μαρτύ*
ριον ἡ καθ' ἡμᾶς ἤδη μονὴ τὴν βασιλικὴν βιβλιοθήκην
τοῖς φιλομαθοῦσι (sic) · *προτείνουσα αὕτη μὲν γὰρ ἐπ' ἐλάχιστα*
ταῖς ἐν αὐτῇ χρῆται βίβλοις, τοῖς δ' ἄλλοις κοινὸν ἀνέῳγε

b) *οὐκ ἔχω, τοιούτοις δ' ὅμως, οἵους αὐτὸς οἶσθα καὶ βούλει. προλέγω δ'*
ὅτι καὶ εἰ μὲν μετριωτέρου φρονήματος ὢν τύχοι καὶ συμβαίνοντος
τῷ ἐμῷ, γνησίως διδαχθήσεται καὶ δι' ὑμᾶς καὶ διὰ τὸν ἑαυτοῦ τρό
πον κτλ.

c) *προθή*
σῃ λέγειν, ἀλλ' οὐκ ἂν καὶ τοῦτο φᾶναι προπετέστερος γένοιο. καὶ τί δεῖ καθε
καστον πάντα τὰ τοιαῦτα διεξιέναι : εἰ γὰρ μὴ λόγους αὐτῷ τὴν διατριβὴν
δοίης, ἤτοι παντάπασιν ἀργὸν καταλείψεις τὸν οὐκ ἔστιν ὅτε τοῦτ' ἂν

è evidente che quelle omissioni coincidono perfettamente con altrettante linee dell'esemplare. Anche queste altre omissioni di V si spiegano tenendo conto della disposizione delle linee in P : a) ep. 24, 38-39 *καὶ δύναται εἶναι, παρ' οἷς μὲν μυριάδες, ὁ εἷς οὐδείς · παρ' οἷς δὲ οὐδείς* om. V ; b) ep. 28, 15-16 *τί τοίνυν πάθω ; ὁμολογῶ μηδὲν ἔχειν γράφειν, σὺ δ' ἐκβιάζῃ* om. V ; c) ep. 106, 40 *μανθάνω δὲ παρ' ὑμῖν αὐτόθι πάνυ τε ἀγαθὰς γίνεσθαι* om. V ; d) ep. 119, 149-151 *καὶ πλοκή τις γέγονε θαυμαστὴ καὶ χρυσῆ τις ὄντως σειρά, μήτε τῆς ὑπολήψεως ψευσαμένης τὴν φήμην, μήτε τῆς φήμης τὸ ἔργον* om. V.

Così le linee in P :

a) *παρ' ἡμῖν δὲ οὐδείς, καὶ δύναται εἶναι, παρ' οἷς μὲν μυριάδες, ὁ εἷς οὐδείς ·*
παρ' οἷς δὲ οὐδείς, ὁ εἷς μύριοι. ταῦτα κτλ.

b) *μέχρι τοῦδε τὴν ἐπιστολὴν στήσω ; ἀλλ' οὐκ ἐνέξῃ. τί τοίνυν πά*
θω ; ὁμολογῶ μηδὲν ἔχειν γράφειν, σὺ δ' ἐκβιάζῃ. φημὶ τοιγαροῦν

c) *γε τὸ πρίασθαι. μανθάνω δὲ παρ' ὑμῖν αὐτόθι πάνυ τε ἀγαθὰς*
γίνεσθαι, καὶ σοί γε πρίασθαι κτλ

d) *ἔργον, καὶ*
πλοκή τις γέγονε θαυμαστὴ καὶ χρυσῆ τις ὄντως σειρά, μήτε τῆς
ὑπολήψεως ψευσαμένης τὴν φήμην, μήτε τῆς φήμης τὸ ἔργον σοι.

La dipendenza di V da P è indiscutibile. Copiato da uno scriba poco diligente, V esibisce un numero elevatissimo di errori particolari, dei quali basterà qui segnalare solo alcuni, scelti a caso :

ep. 1, 15 *ὑπέρ* V : *εἴπερ* cett. codd.
3, 47 *τοσοῦτοι* V : *τοῦτό σοι* cett. codd.
5, 53 *καὶ* V : *κατὰ* cett. codd.
9, 40 *πάλιν* V : *πάλαι* cett. codd.
11, 60 *μήτηρ* post *πάντων* add. V

12, 44 ἐξῆλθον V : διεξῆλθον cett. codd.
12, 57 ἐμπόροις om. V
17, 37 ἐρῶμεν V : ἐρῶ cett. codd.
19, 13 ἐξ ὧν V : ἔξω cett. codd.
22, 17 οὐδὲ ταύταις bis V
28, 4 ἔφυς V : ἔφης cett. codd.
31, 44 μήποτε V : μήτε cett. codd.
31, 50 αὐτῷ τῷ V : τῷ cett. codd.
40, 25 παρὰ V : ὑπὸ cett. codd.
46, 19 τὴν ἐκείνων bis V
49, 5 μέλλειν bis V
51, 20 ὅτε V : ὅτι γε cett. codd.
51, 21 σαφῶς V : σαυτὸν cett. codd.
55, 9-10 ἐν~θαλάττης bis V
58, 18 εὐχόμενος om. V
65, 9 οὐκ ἴδιον V : οἰκίδιον cett. codd.
68, 8 γὰρ καὶ V : καὶ γὰρ cett. codd.
72, 55 με V : μ' cett. codd.
75, 15 ἐπειδὴ V : οὖν cett. codd.
77, 17 καὶ αὐτοὶ χαίρειν om. V
86, 31 πάντασι V : πάντα σοι cett. codd.
90, 103 δικαστήριον V : δεσμωτήριον cett. codd.
94, 76 τοῦ V : τούτου cett. codd.
98, 69 οὐ bis V
99, 67 ὃν V : ὅσον cett. codd.
100, 11 γράμματα V : γεγραμμένα cett. codd.
112, 90-91 τούτου~διαπεσοῦμαι om. V
112, 94 μοι ante κεφαλὴ add. V
114, 17 αὐτοῦ V : σαυτοῦ cett. codd.
119, 33 τὴν ante κεφαλὴν add. V
120, 152 εἴην V : ἤειν cett. codd.

V esibisce alcune correzioni apportate dalla stessa mano nel corso della trascrizione del manoscritto ; *e.g.* :

ep. 2, 9 ἔχειν V, -ν quidem postea deleto : ἔχει cett. codd.
3, 11 ἀπὸ βουκοληθὴς V^{ac} : ἀποβουκοληθεὶς V^{pc} et cett. codd.
3, 58 καὶ V^{sl}
7, 34 ἔτι V^{sl}
8, 44 ᾗ V^{sl}

23, 10 *τοῖς* V^{ac} (?) : *τῆς* V^{pc} (?) et cett. codd.
26, 20 *μὲν* V^{sl}
29, 25 *λόγους* V^{pc} F : *λόγος* V^{ac} et cett. codd.
33, 12 *ποιήσεις* V, *-ς* quidem postea deleto : *ποιήσει* cett. codd.
78, 40 *δορᾶς* V^{ac} : *δορὰς* V^{pc} et cett. codd.
85, 25 *ἐπιστολῆ* V^{ac} : *ἐπιστολή* V^{pc} et cett. codd.
87, 7 *ἐμῶν* V^{ac} : *ἐμὸν* V^{pc} et cett. codd.
90, 26 *θερμῶς* V^{ac} : *θερμός* V^{pc} et cett. codd.
106, 32 *μονῆ* V^{ac} : *μονή* V^{pc} et cett. codd.

Delle correzioni elencate quella relativa a ep. 29, 25 è congettura, peraltro errata (va da sé che la concordanza fra V^{pc} e F è meramente fortuita) ; negli altri casi lo scriba ha corretto i propri errori.

In molti luoghi V si distacca dal suo modello :

ep. 3, 30 et al. *διὰ παντὸς* V (et unus alterque cod.) : *διαπαντὸς* hic et ubique P (et codd. nonnulli)
3, 34 *ὑφ' ἑτέρων* V (et CDNALT) : *ὑφετέρων* P
4, inscr. *τῷ αὐτῷ* V (et DN) : *τῷ αὐτῷ τοῦ αὐτοῦ* PC *τοῦ αὐτοῦ τῷ αὐτῷ* L om. AR
5, 58 *μηδ' ὁτιοῦν* V : *μηδοτιοῦν* P et cett. codd.
12, 112 *ἐπὶ πολὺ* V (et LA) : *ἐπιπολὺ* P et cett. codd.
16, 19 *παρασκευάσαι* V (et CNALF) : *παρασκευᾶσαι* P
52, 24 *εἰς ἀεὶ* V (et CA) : *εἰσαεὶ* PLN
68, 66 *τὸ σύμπαν* V (et AT) : *τοσύμπαν* PN
73, 8 *οὐκέτ'* V (et LN) : *οὐκ ἔτ'* PA
74, 5 *οὐχ* V (et LA) : *οὐχ'* PN
85, 26 *τἀκείνου* V : *τὰ κείνου* PC *τὰ 'κείνου* LN *τὰ ἐκείνου* A
88, 22 et al. *τὸ παράπαν* V : *τοπαράπαν* P et cett. codd.
98, 95 *τὸ πρὶν* V (et L) : *τοπρὶν* P et cett. codd.
99, 191 *οὐδ' ὅλως* V : *οὐδόλως* P et cett. codd.
100, 23 *διὰ ταχέων* V : *διαταχέων* P et cett. codd.
107, 6 *ἀειδήποτε* V (et LAN) : *ἀεὶ δήποτε* PTC
112, 81 *εἰς* V (et CLN) : *ἐς* P
114, 54 *πρὸς τοῦτο* V (et CLANT) : *προστοῦτο* P
114, 63 *τὸ πάντη* V (et CLANT) : *τοπάντη* P
117, 70 *ἀντεπέστειλα* V (et CLN) : *ἀντ' ἐπέστειλα* P
119, 39 *παρευθὺς* V (et CLINT) : *παρ' εὐθὺς* P
119, 46 *ἄν* ante *ἄνδρα* add. P et T (in T autem evanuit) : om. V et CLN
120, 45 *μηδὲ* V : *μὴ δὲ* P et cett. codd.

Le correzioni introdotte dal copista di V *currenti calamo* sono, com'è evidente, poco significative. E' superfluo aggiungere che la concordanza di V con altri codici è puramente casuale.

Altrettanto casuale è l'accordo di V con altri manoscritti in lezione deteriore o in omissione ; *e.g.* :

ep. 1, 68 γὰρ om. V et RT
1, 85-86 καὶ νῦν ~ ἐπάνεισι om. V et R
2, 33 τὴν γῆν V et CD : τῇ γῇ PL
4, 59 προσυπαντήσαμεν V et LAN : προσυπηντήσαμεν (προϋ- R) cett. codd.
12, 45 τοῦτον V et F : τούτων cett. codd.
12, 183 οὐδὲν V et A : οὐδ' ἐν cett. codd.
22, 15 προσειδεῖν V et F : προσιδεῖν cett. codd.
29, 42 τῶν V et C : τῷ[2] cett. codd.
31, 28 τὸ V et F : τῷ cett. codd.
44, 9 ἧς V et C : οἷς cett. codd.
54, 8 ἀγγέλοιό V et CNA : ἀγγέλλοιο P
73, 21 γὰρ om. V et AL
75, 14 παραστῆναι V et L : παραστῆσαι cett. codd.
90, 32 συνεφὲς V et A : συννεφὲς cett. codd.
94, 42 διαγίνεσθαι Vet L : διαγίγνεσθαι cett. codd.
94, 47 ἀσχάλομεν V et C : ἀσχάλλομεν cett. codd.
94, 60 διαδέχεται V et C : διαδέξεται cett. codd.
95, 23 πέμποφας V et A : πέπομφας cett. codd.
98, 112 ὥσφιν V et A : ὥς σφιν cett. codd.
106, 44 τοῦτον V et C : τούτων cett. codd.
112, 55 καλῶς V et C : καλὸς cett. codd.
114, 61 μονάζων V et C : μονάζον cett. codd.
114, 92 μέλιττος V et A : μέλιτος cett. codd.
120, 140 τὸ V et N : τῷ cett. codd.

La dipendenza di V da P è, credo, sufficientemente provata. Essendo copia di un esemplare esistente, V è naturalmente da eliminare.

Prima di concludere, voglio aggiungere un breve corollario. L'esemplare (= y) dal quale dipendono, come ho mostrato innanzi, i codd. PRST, presentava alcune glosse interlineari attestate dai nostri codici (*e.g.* : ep. 12, 17 ἀνύσαντα codd. : σπεύσαντα $P^{sl}S^{sl}$; 12,

128 ἴσα καὶ CFLANPRT : ὥσπερ P^{sl} ὥσπερ ἴσα καὶ S) (61) e in alcuni luoghi doppie lezioni, eriditate, a quel che sembra, dall'iparchetipo. Lo stesso esemplare conteneva, oltre alle epistole planudee, la corrispondenza completa di Giorgio Lacapeno con Andronico Zarida, corredata degli epimerismi lacapeniani, di cui RT serbano qualche traccia (essa manca del tutto in S ma questo codice, come dimostrerò in altra sede, è gemello di R), e che P trasmette integralmente. A proposito di P mette conto di notare che esso presenta nel testo nell'interlinea e in margine molte correzioni, dovute alla stessa mano che copiò il manoscritto. Di queste correzioni alcune, che qui elenco, sono vere e proprie congetture :

ep. 10, 32 μεταβαλλόμενος (κατα- F) codd. : λ alt. eras. P
23, 12 ἐθέλῃ P : ἐθέλῃ cett. codd.
24, 17 ἀεννάοις codd. : -ν- pr. eras. P
29, 46 γὰρ post καὶ add. P^{sl}
32, 14 εἰ παρ' P^{pc} : εἴπερ P^{ac} et cett. codd.
60, 22 εἴη P^{pc} : εἰ P^{ac} et cett. codd.
64, 42 οὐδ' ἐπὶ P^{pc} : οὐδὲ P^{ac} et cett. codd.
80, 48 τούτου^2 P^{pc} : τοῦτον P^{ac} et cett. codd.
113, 36 πλημμέλημα codd. : μ pr. eras. P
118, 39 ἄλλο P^{pc} : ἄλλῳ P^{ac} et cett. codd.

Esaminate attentamente, queste congetture si rivelano o arbitrarie o errate.

Emendazioni congetturali (felici questa volta) parrebbero essere anche le seguenti :

ep. 8, 12 φιλοτιμεῖται P^{ac}R : φιλοτιμῆται P^{pc} et cett. codd.
88, 24 αἰτίαν P^{pc}C : αἰτίην P^{ac} et cett. codd.
107, 39 τυγχάνει P^{ac}C : τυγχάνοι P^{pc} et cett. codd.

Concludo affermando che i codici utili alla costituzione del testo planudeo sono CPLNAOFDTRHS, dei quali tuttavia solo i primi quattro contengono la raccolta completa delle lettere.

Pietro Luigi M. Leone.

(61) E' probabile glossa (di ἀλάστωρ) anche la parola δαίμων a ep. 12, 128 esibita nel testo dai codd. NALFSTP ma omessa da C (che rappresenta un ramo della tradizione) e da R. Probabilmente essa era segnata sopra la linea nell'iparchetipo dell'altro ramo.

THE FĀṬIMID NAVY, BYZANTIUM AND THE MEDITERRANEAN SEA 909-1036 C.E./297-427 A.H.

(Arabian Sources)

I. The Scope of the Problem

The Fāṭimid navy is highly esteemed by modern scholars. Mokhtar el-Abbady and Abdel-Aziz Salem, in their history of the Muslim navy, wrote : "Second to the Umayyads of Spain, the Fāṭimids were the Islamic dynasty which paid the highest attention to maritime affairs and their navy was extremely powerful and well organized. This was before the transfer (*i.e.* of the Fāṭimids from Tunisia [1] in 969) to Egypt [2]. A. Hamdani speaking about the Fāṭimid naval activity at the beginning of their rule in Tunisia (the first decades of the 10th century) says : "In fact according to Ibn Khaldūn, the Fāṭimids became the masters of the entire Mediterranean and their fleet operated freely throughout its length and breadth" [3]. S. M. Dīyāb speaking about the same period emphasizes the predominance of the Muslim navies in general and the Fāṭimid, in particular, stressing the Fāṭimid ability to conduct sea raids on the territories of the Byzantines and the Spanish Umayyads [4]. M. A. Shaban in his *Islamic History ; New Inter-*

(1) Ifriqia, according to the Arabic medieval appellation.

(2) A. Mokhtar el-Abbady and El-Sayed Abdel Aziz Salem, *Moslem Sea Power in Egypt and Syria* (Beirut, 1972), 63. (In Arabic).

(3) A. Hamdani, *Some Consideration of the Fāṭimid Caliphate as a Mediterranean Power*, in *Congress Studi Arabi e Islamici-Ravello 1966*, (1967), 385-6.

(4) S. M. Dīyāb, *The Politics of the Islamic States in the Central Mediterranean Basin from the Beginning of the 2nd Century A.H. Until the End of the Fāṭimid Period*, (Cairo, 1973), 99, 101. (In Arabic).

pretation, is of the same opinion (5). There are also more cautious voices to be heard. M. Canard in his discussion of the North African phase of the Fāṭimid history, says that the Fāṭimids maintained "a powerful and expensive army and a navy of some consequence" (6). D. Ayalon remarks : "Unfortunately, it is not possible to reconstruct the history and composition of this navy (*i.e.*, the Fāṭimid) on the basis of contemporary sources, and it is to be feared that the description given by later historians, particularly Ibn Khaldūn and al-Maqrīzī, at the end of the 14th and first half of the 15th century, are grossly idealized" (7).

My purpose is twofold :

1) To examine the validity of the statements about the Fāṭimid naval power. This will be done by discussion of the activity and the organization of the Fāṭimid navy.

2) To evaluate the role the Fāṭimid navy played in the wider context of the Mediterranean history in the period under study.

Sections 3-5 provide the historical data from which I derive my conclusion, and their aim is to give a full ramification of the events. Section 6 discusses social and military aspects of the Fāṭimid navy.

II. Note on the sources

Very few of the tenth and eleventh centuries chronicles have survived. But our position is not altogether hopeless. Later

(5) M. A. Shaban, *Islamic History ; A new interpretation A.D. 750-1055/A.H. 132-448*, (Cambridge, 1976), 192-3.

(6) M. Canard, *Fāṭmids*, in *The Encyclopaedia of Islam*, second edition. (Leiden and London, 1965), Vol. 2, 852. See also the succinct and sober account of Fāṭimid navy by A. S. Ehrenkreutz, *Baḥriyya*, in *Enc. of Islam*, second edition, supplement, 120.

(7) D. Ayalon, *The Mamlūks and Naval Power – A Phase of the Struggle Between Islam and Christian Europe*, in *Proceedings of the Israel Academy of Sciences and Humanities*, Vol. 1 (Jerusalem, 1965), 4, Reprinted in idem, *Studies on the Mamlūks of Egypt 1250-1517*, (London, 1977). For a navy of Saladin see : A. S. Ehrenkreutz, *The Place of Saladin in the Naval History of the Mediterranean Sea in the Middle Ages*, in *Journal of the American Oriental Society*, Vol. 76, (1956), 100-116.

authorities have incorporated earlier sources in their writings. D. Ayalon's observation is especially valid for Ibn Khaldūn (1333-1408) but applies less to Madrīzī (1364-1442). Ibn Khaldūn's chronicle *Kitāb al-'Ibar* appears to be a disappointing source for the topic under study. Maqrīzī, however, in his various works such as *al-Khiṭaṭ*, an historical topographical work dealing with Egypt, and a chronicle devoted to Fāṭimid history have made use of Egyptian historians relevant to the period under study, like Ibn Zūlāq (or Zawlāq, 918/9-968 or 973) and Musabbiḥī (977-1029) [8]. Moreover for the North African period of the Fāṭimid history we have sources which originated in the inner circle of the Fāṭimid ruling establishment. They include the works of the cadi al-Nu'mān (d. 974), a celebrated religious personality in the Fāṭimid court [9]. Al-Nu'mān refers occasionally in his writings to naval affairs and then because of his position the information has the uniqueness of inside insight despite being highly tendentious. Further "inside" information but possibly more objective than the above may also be found in the remaining fragments of Jawdhar's correspondence with his masters ; the Fāṭimid Imāms in the years 934-973 [10]. Jawdhar was a high-ranking administrator involved in the naval affairs of state as well. Contemporary historical writings on the Fāṭimid period are used by the later Ismā'īlī historian, Idrīs'Imād al-Dīn (1392-1468) [11].

(8) For Ibn Zūlāq and Musabbiḥī see : A. F. SAYYID, *Lumières nouvelles sur quelques sources de l'histoire Fāṭimide en Égypte*, in *Annales Islamologiques*, Vol. 13, (1977), 1-41. The remaining fragments of Musabbiḥī's chronicle *Akhbār Miṣr* for the years 1023-1025 were edited by : A. F. SAYYID and Th. BIANQUIS (Cairo, 1978) and by W. G. WILLWARD (Cairo, 1980). The sources used by Maqrīzī in his *Khiṭaṭ* were analyzed by A. R. GUEST, *A List of Writers, Books and Authorities Mentioned by El-Maqrīzī in his Khiṭaṭ*, in *Journal of the Royal Asiatic Society*, (1902), 103-127.

(9) I. K. POONAWALA, *Al-Qāḍī al-Nu'mān's Works and the Sources*, in *Bulletin of the School of Oriental and African Studies*, Vol. 36 (1973), 109-115. IDEM, *Bibliography of Ismā'īlī Literature*, (Malibu, 1977), 46-68.

(10) The Arabic text was edited by M. KĀMIL ḤUSAYN and M. 'ABD AL-HĀDĪ SHA'ĪRA, *Sīrat al-Ustādh Jawdhar* (Cairo, n.d.) and translated to French by M. CANARD, *Vie de l'ustādh Jaudhar*, (Alger, 1958).

(11) IDRĪS 'IMĀD AL-DĪN, *'Uyūn al-Akhbār*, (ed.) M. Ghālib (Beirut, 1975), cf. POONAWALA, *Bibliography*, 169-171.

III. The Mediterranean at the beginning of the Tenth Century

a) *The Eastern Mediterranean.*

The most spectacular naval event in the Eastern Mediterranean, with consequences lasting for over a century was the conquest of Crete in 824 by a group of Muslim seamen of Spanish origin who were expelled by the Egyptian authorities from Alexandria [12]. The Muslims of Crete established a powerful navy which raided the Western coast of Asia Minor and the islands of the Aegean Sea. The regions which came under Muslim attacks suffered impoverishment, the decline of the commercial cities and severe depopulation [13].

Cyprus, the second biggest island in the Eastern Mediterranean was not, in the ninth century, under firm Byzantine control. From 688, Cyprus was held in a kind of Muslim-Byzantine condominium

(12) A. A. Vasiliev & M. Canard, *Byzance et les Arabes*, (Bruxelles, 1950), Vol. 1, 49-61. The problem of dating of the conquest of Crete is discussed by : E. W. Brooks, *The Arab Occupation of Crete*, in *The English Historical Review*, Vol. 28, (1913), 431-443. See also : H. Glykatzi-Ahrweiler, *L'administration militaire de la Crète Byzantine*, in *Byzantion*, Vol. 31, (1961), 220-221. A. H. Fahmy, *Muslim Sea Power in the Eastern Mediterranean from the Seventh to the Tenth Century A.D.*, (Cairo, 1966), 128-134. For Crete under the Muslim, occupation see : G. C. Miles, *Byzantium and the Arabs : Relations in Crete and the Aegean Area*, in *Dumbarton Oaks Papers*, Vol. 18, (1964), 3-32. Idem, *The Coinage of the Arab Amīrs of Crete*, (N.Y., 1970). A fresh interpretation is offered by : V. Christides, *The Raids of the Moslems of Crete in the Aegean Sea : Piracy and Conquest*, in *Byzantion*, Vol. 51, (1981), 76-111. I was unable to consult J. Papadopoulos, *Crete under the Muslims 824-961*, (Athens, 1948) in Greek, and I. Ghunāym, *The Byzantine Empire and the Muslim Crete*, (Jedda, 1977), in Arabic, was not available to me.

(13) H. Ahrweiler, *L'Asie Mineure et les invasions Arabes (VIIe-IXe siècles)*, in *Revue Historique*, Vol. 227 (1962), 1-32, especially, 10-18. K. M. Setton, *On the Raids of the Moslems in the Aegean in the Ninth and Tenth Centuries and their Alleged Occupation of Athens*, in *American Journal of Archaeology*, Vol. 58, (1954), 311-319. Miles, *Byzantium and the Arabs*, 3-11. Fahmy, *Muslim Sea Power*, 134-8. Idem, *Muslim Naval Organisation in the Eastern Mediterranean from the Seventh to the Tenth Century A.D.*, (Cairo, 1966), 72-74. E. Eickhoff, *Seakrieg und Seepolitik zwischen Islam und Abendland*, (Berlin, 1966), 65-8. A. R. Lewis, *Naval Power and Trade in the Mediterranean A.D. 500-1100*, (Princeton, 1951), 108-117. Christides, 76-83, 85-97.

serving as a naval base for both the Byzantine navy and the navies of Syria and Egypt (14).

The Byzantine navy in the first half of the ninth century raided the Egyptian coast several times. The highest point of Byzantine activity in Egyptian waters was the sacking of Damietta in 853 by a Byzantine fleet of 200 ships (15). It caused a tremendous shock to the Muslim authorities, demonstrating the vulnerability of the Egyptian coast. The 'Abbāsid Caliph al-Mutawakkil (846-861) ordered extensive fortifications of Egyptian coastal towns. Maqrīzī states that following the sacking of Damietta the Egyptian navy was restored and vastly improved and its crews reached high standards of efficiency. Maqrīzī's enthusiastic description is held in doubt by G. Levi Della Vida who terms it as a "wishful exaggeration" pointing out that the record of the activity of the Egyptian navy in the second half of the ninth century does not sustain Maqrīzī's claim (16). According to him, it was not until the Fāṭimid period that the Egyptian navy became powerful, again, a view shared also by others (17). A more positive view of the capability of the Egyptian navy in the second half of the ninth century is expressed by W. B. Kubiak. In his view the Egyptian navy in the Ṭūlūnid period (868-905) was a powerful one and engaged in an activity against the Byzantines along with the navies of Crete and Syrian coastal towns. The absence of explicit references to such activities of the Egyptian

(14) R. J. H. JENKINS, *Cyprus between Byzantium and Islam, A.D. 688-965*, in *Studies Presented to D. M. Robinson*, (St. Louis, 1953), 1006-1014. Reprinted in IDEM., *Studies on Byzantine History of the 9th and 10th Centuries*, (London, 1950). See also : R. H. DOLLEY, *A Forgotten Byzantine conquest of Kypros*, in *Bulletin de l'Académie royale de Belgique*, Vol. 34, (1948), 210.

(15) The relevant Arabic sources are enumerated and translated by : E. W. BROOK, *The relations between the empire and Egypt from a new Arabic source*, in *Byzantinische Zeitschrift*, Vol. 22, (1913), 381-391. Important contribution is : G. LEVI DELLA VIDA, *A Papyrus Reference to the Damietta Raid of 853 A.D.*, in *Byzantion*, Vol. 17, (1944-1945), 212-221. See also : R. RÉMONDON, *A propos de la menace Byzantine sur Damiette sous le règne de Michel III*, in *Byzantion*, Vol. 23 (1953), 245-250. W. B. KUBIAK, *The Byzantine Attack on Damietta in 853 and the Egyptian Navy in the 9th Century*, in *Byzantion*, Vol. 40, (1960), 45-66.

(16) LEVI DELLA VIDA, 216-217.

(17) *Ibid.*, 217. Levi Della Vida's view is adopted by G. OSTROGORSKY, *History of the Byzantine State* (New Jersey, 1969), 222.

navy from Arabic sources, is explained by Kubiak by the nature of the reporting of the sources [18].

Whatever the actual situation of the Egyptian navy in the ninth century, the activity of the navies of the Syrian coastal towns at the beginning of the tenth century is abundantly reported in the Arabic and Byzantine sources. The main naval opponents of the Byzantine were the navies of Tripoli and Tyre. The powerful navy of Tarsus was reduced to impotence in 900 by the central government in Baghdād, following a rebellion in Tarsus when the 'Abbāsid Caliph Mu'taḍid (892-902) ordered the destruction of the Tarsusian navy. 50 ships were burnt [19]. The navy of Tripoli was commanded by the famous Leo of Tripoli and the navy of Tyre by Damyān, both frequently called "renegade Christians of Greek origin".

In 901, Leo of Tripoli sacked the rich commercial city of Demetrias (today's Volos). In 903, the help of Leo of Tripoli was sought by the conspirators against the Emperor Leo VI. The implication of Leo of Tripoli in the attempted coup in Constantinople eventually led to his sacking of Thessaloniki in 904 [20]. Forced by the calamities which befell the coastal towns of the Empire, and by the attempted coup, Leo VI took urgent measures to reorganize the Byzantine navy [21]. In 905 Himerius, the new admiral of the Byzantine imperial navy, met Leo of Tripoli at sea and defeated him. In 910 Himerius landed on Cyprus and from there he launched a successful attack on the Syrian coast. Damyān retaliated to Himerius

(18) KUBIAK, 59-60. See also n. 1, p. 60 and 64. For short account of the Ṭūlūnid navy see : Z. M. HASSAN, *Les Ṭūlūnides : Études de l'Égypte Musulmane à la fin du IXe siècle*, (Paris, 1933), 173-175.

(19) FAHMY, *Muslim Naval Organisation*, 60-63. A speculative but interesting interpretation of 'Abbāsid policy is offered by SHABAN, *Islamic History 750-1055*, 124-125.

(20) R. J. H. JENKINS, *The Flight of Samonas*, in *Speculum*, Vol. 23, (1948), 217-235. The authenticity of the Byzantine source for the sacking of Thessaloniki is disputed among the scholars, see A. P. KAZHDAN, *Byzantinische Zeitschrift*, Vol. 71, (1978), 300-314, and V. CHRISTIDES, *ibid.*, Vol. 74, (1981).

(21) CONSTANTINE PORPHYROGENITUS, *De Administrando Imperio*, Greek text edited by Gy. MORAVCIK, English translation by R. J.H. JENKINS, (Washington, D.C., 1967). English translation, 247-257. R. J. H. JENKINS, *Byzantium : The Imperial Centuries A.D. 610-1071*, (London, 1966), 207-208, 210. OSTROGORSKY, *History of the Byzantine State*, 251. H. AHRWEILER, *Byzance et la mer*, (Paris, 1966), 92-101.

incursion by a raid on Cyprus. In 912 (April or beginning of May), the combined force of Damyān and Leo of Tripoli defeated Himerius' fleet off Chios, sealing the fate of Leo VI's expedition against Crete (911-2)(22). Leo VI's failure to wrest Crete from Muslim hands is a convenient halting point for the review of the naval affairs in the Eastern Mediterranean and to turn our attention to the Western Mediterranean.

b) *The Western Mediterranean.*

The naval struggle between Islam and Byzantium in the Western Mediterranean in the ninth century focused on Sicily. In 827, the Muslim rulers of Tunisia, the Aghlabid *amīrs*, began the conquest of Sicily by landing troops at Mazara. The conquest of Sicily took almost eighty years. It was a tedious undertaking culminating with the fall of Taormina, the Byzantine capital of the island, in 902 (23). The fall of Taormina was largely due to misconduct or even the actual betrayal of the commander of the Byzantine imperial fleet, Admiral Eustace. His subsequent trial in Constantinople and his pardon, granted by Leo VI through the intercession of the Patriarch Nicholas Mysticus, were the prelude to the conspiracy of 903 against Leo VI. Eustace was one of the main accomplices in the conspiracy which also enjoyed the support of the Patriarch. The fiasco of the coup brought the ultimate fall of Eustace and the rise of Himerius who distinguished himself in protecting the regime and warding off Leo of Tripoli's threat to Constantinople (24). The

(22) M. CANARD, *Deux épisodes des relations diplomatiques Arabo-Byzantines au Xe siècle*, in *Bull. d'Études Orientales de l'Institut français de Damas*, Vol. 13 (1945-1950), 54-55. See also R. J. H. JENKINS, *The Date of Leo VI's Cretan Expedition*, IDEM, *The Mission of St. Demetrianus of Cyprus to Baghdad*, both in IDEM., *Studies on Byzantine History*, n. 14 and 16, pp. 277-281, 267-275, respectively. DOLLEY, *A Forgotten Byzantine Conquest of Kypros*, 209-211, 214-215.

(23) M. AMARI, *Storia dei musulmani di Sicilia*, (Roma, 1933), vol. 1, 406-656. M. TALBI, *L'Émirat Aghlabide 184-296/800-909 ; Histoire politique*, (Paris, 1966), 403-509. A. VASILIEV & M. CANARD, *Byzance et les Arabes*, Vol. I, 49-61.

(24) R. H. DOLLEY, *The Lord High Admiral Eustathios Argyres and the Betrayal of Taormina to the African Arabs in 902*, in *Atti dello VIII Congresso Internationale di Studi Bizantini*, (Rome, 1953), 340-353. JENKINS, *The Flight of Samonas*, 222-225, 228-230, EICKHOFF, *Seekrieg und Seepolitik*, 247-249.

intricate intertwinement of Byzantine and Muslim history, and the personal vicissitudes of the main antagonists are portrayed by the events which took place in Sicily, Constantinople and the Eastern Mediterranean.

The Aghlabids who in the ninth century completed the conquest of Sicily, failed in establishing a permanent foothold in Southern Italy (25). The Byzantines were also successful in eliminating the Muslim threat from Adriatic Sea (26).

During the ninth century the Byzantines lost Crete and Sicily and found it difficult to keep in check the Muslim fleets operating in the Mediterranean. As for the overall balance of the struggle in the Mediterranean, the opinion differ. G. Ostrogorsky calls the Arabs the masters of the Mediterranean (27). Others prefer to speak about Arab-Muslim superiority or predominance rather than Arab mastery (28). F. Gabriel says that the Arabs had not exercised a permanent superiority in the Central Mediterranean, not to speak of the Adriatic and Ionian Seas (29).

IV. The Fāṭimid Navy, 909-969

The Fāṭimids came to power in Tunisia in 909 terminating the rule of the Aghlabid *amīrs*. The Fāṭimids claimed to be the

(25) Talbi, *L'Émirat Aghlabide*, 509-528. J. Gay, *L'Italie Méridionale et l'Empire Byzantin*, (Florence, 1917, reprint), 137-157. H. C. Krueger, *The Italian Cities and the Arabs before 1095*, in K. S. Setton and M. W. Baldwin (eds.), *A History of the Crusades*, (Philadelphia, 1958), Vol. 1, 40-53 : F. E. Engreen, *Pope John the Eight and the Arabs*, in *Speculum*, Vol. 29, (1945), 318-330.

(26) Talbi, *L'Émirat Aglabide*, 445-446, 480-481, 510-511. Ostrogorsky, *History of the Byzantine State*, 236. S. Runciman, *The Emperor Romanus Lecapenus and his Reign*, (Cambridge, 1963), 178-179, 215-216, 223.

(27) G. Ostrogorsky, *The History of the Byzantine State*, 238.

(28) J. B. Bury, *The Naval Policy of the Roman Empire in relation to the Western Provinces from the 8th to the 9th century*, in *Centenario della nascita di Michele Amari*, (Palermo, 1910), 26-27. H. Ahrweiler, *Byzance et la mer*, 96, 105. H. Bibicou, *Problèmes de la marine byzantine*, in *Annales E.S.C.*, Vol. 13 (1958), 327. A. Toynbee, *Constantine Porphyrogenitus and his World*, (London, 1973), 343-344. Christides, *The Raids of the Moslems*, 76-77. Lewis, *Naval Power and Trade*, ch. 5. B. M. Kreutz, *Ships, Shipping and the Implication of Change in the Early Medieval Mediterranean*, in *Viator*, vol. 7 (1976), 86-88.

(29) F. Gabriel, *Greeks and Arabs in the Central Mediterranean Area*, Dumbarton Oak Papers, Vol. 18 (1964), 61.

descendents of Fāṭima, Muḥammad's daughter, and 'Alī, the fourth Caliph of Islam (30). By virtue of birth and God's choice, the Fāṭimids perceived themselves as Imāms – infallible, divinely guided rulers (31). Their objectives were : ruling of the Islamic world by overthrowing the 'Abbāsids whom the Fāṭimids viewed as usurpers, and ultimately to rule the entire world (32).

The beginnings of the Fāṭimid drive for world rule were modest. Since 893 their *dā'īs* (missionaries) have underminded the Aghlabid rule in Tunisia ending in the victorious entrance of 'Ubayd Allāh Sa'īd to Raqqāda, the Aghlabid capital (15 January 910). 'Ubayd Allāh Sa'īd became the first ruling Fāṭimid Imām. He assumed the titles al-Mahdī (33) and Amīr al-Mu'minīn (commander of the faithfuls).

From the very beginning of the Fāṭimid rule in Tunisia, they became involved in the multiple struggle for supremacy in the Mediterranean. The inception of the Fāṭimid naval power, and how they came to possess warships are puzzling. Probably the Fāṭimids, who appropriated Aghlabid's treasury, took the remnants of

(30) For Fāṭimid History see : M. QUATREMÈRE, *Mémoire historique sur la dynastie des Khalifes fāṭimides*, in *Journal Asiatique*, (1836), 95-145, 400-459, (1837), 45-93, 165-208. F. WÜSTENFELD, *Geschichte der Fāṭimiden Chalifen*, (Göttingen, 1881). DE LACY O'LEARY, *A Short History of the Fāṭimid Khalifate*, (London, 1923). M. CANARD, *Fāṭimids*, in *Encyclopaedia of Islam*, Vol. 2, 850-862. A. HAMADANI, *The Fāṭimids*, (Karachi, 1962), was not available to me. For religious aspects see : B. LEWIS, *The Origin of Ismā'īlism*, (Cambridge, 1940). W. IVANOV, *The Ismā'īlī Tradition Concerning the Rise of the Fāṭmids*, (London, 1942). IDEM., *The Alleged Founder of Ismā'īlism*, (Bombay, 1946). See also the stimulating interpretative essays of B. LEWIS, *An Interpretation of Faṭimid History*, and G. E. VON GRUNEBAUM, *The Nature of the Fāṭimid Achievement*, both in *Colloque international sur l'histoire du Caire – 1969*, (Berlin and Leipzig, 1974), 287-294, 199-213, respectively.

(31) For the Fāṭimid concept of Imām see : P. J. VATIKIOTIS, *The Fāṭimid Theory of State*, (Lahore, 1957), 46-57. A. S. K. LAMBTON, *State and Government in Medieval Islam*, (Oxford, 1981), 288-306. See also W. MADELUNG, *Das Imamat in der frühen ismailitischen Lehre*, in *Der Islam*, Vol. 37 (1961), 43-135.

(32) M. CANARD, *L'impérialisme des Fāṭimides et leur propagande*, in *Annales de l'Institut d'Études Orientales de la Faculté des Lettres d'Alger*, Vol. 6 (1942-1947), 156-193. Reprinted in IDEM., *Miscellanea Orientalia*, (London, 1973).

(33) al-Mahdī – the one who will reappear at the end of world and restore justice (lambton's definition, see n. 30).

Aghlabid's army into their service (34), seized also Aghlabid's ships. From whatever source the Fāṭimids might have gained ships, their first endeavours on the sea were not successful. In 912-3 (330 A.H.), a rebellion against the Fāṭimids erupted in the town of Tripoli of Libya (not to be confused with Tripoli of Syria). 'Ubayd Allāh al-Mahdī dispatched his army and a squadron of 15 ships against the rebels. In an encounter with Tripoli's fleet the Fāṭimid ships were destroyed (35). The Fāṭimids barely had time to recover from their first defeat when Ziyādat Allāh ibn Hurqub inflicted a second defeat on them. Ibn Hurqub was governor of Sicily, appointed by its inhabitants, following the expulsion of the Fāṭimid governor from the island.

In 913-4 (301 A.H.) Ibn Hurqub's navy attacked and burnt Fāṭimid ships which were anchored in the port of Lamṭa (36). Despite the two defeats, in a short period of time, the Fāṭimids had enough naval resources to face Ibn Hurqub's navy in a second battle and to defeat him (37). On the first Fāṭimid victory at sea we do not have any precise information, but it undermined Ibn Hurqub's position in Sicily and brought about his downfall. The Fāṭimids, in addition to the possession of an operative fleet, were also capable of transferring their troops by sea. This capability is exemplified by the expedition of 'Ubayd Allāh al-Mahdī's son, al-Qā'im, against Egypt. Ibn Khaldūn's statement probably based on Ibn al-Abbār (1199-1260) that al-Qā'im brought his army in 913-4 (301 A.H.) to Egypt in 200 ships is unsupported by other sources and the number seems

(34) Qāḍī al-Nu'mān, *Risālat Iftitāḥ al-Da'wa*, (ed.), Wadād al-Qāḍī, (Beirut, 1970), 256-257. Al-Anṭākī (Ibn Sa'īd Yaḥyā), *Histoire de Yaḥyā d'Antioche*, (ed. and trans.), J. Kratchovsky and A. Vasiliev, *Patrologia Orientalis*, Vol. 18, (Paris, 1924), 756.

(35) Ibn 'Idhārī, *Al-Bayan al-Mughrib fī Akhbār al-Mughrib* (ed.), A. Dozy, (Leiden, 1848-1851), Vol. 1, 169. Idem., (eds.), G. S. Colin and É. Levi-Provençal, (Leiden, 1948-1951), Vol. 1, 169.

(36) Maqrīzī, *Kitāb al-Durar al-Maḍīya fī Ta'rīkh al-Duwal al-Islāmiyya*, MS Cambridge, Cambridge University Library, Qq2, f. 192A. Ibn al-Athīr, *Al-Kāmil fī'l-Ta'rīkh*, (Beirut), 1966), Vol. 8, 71-72. Ibn Khaldūn, *Kitāb al-'Ibar*, (Beirut, 1971), Vol. 3, 366. Vol. 4, 38, 207. Ibn 'Idhārī (ed.), Dozy, 172, (eds.) Colin and Levi-Provençal, 171.

(37) Ibn al-Athīr, 8, 72. Ibn Khaldūn, 4, 207.

highly inflated (38). On the other hand, there is agreement among the sources that al-Qā'im's reinforcements arrived in 914-5 (302 A.H.) by sea and that the troops disembarked near Alexandria (39).

In 918, the first involvement of the Fāṭimids in a war against the Byzantines is recorded. In August 918, the Fāṭimid army and navy captured Reggio in Calabria in a night assault (40). The Fāṭimids had succeeded in a place where Ibn Hurqub had failed some years previously. During his short term in office, Ibn Hurqub dispatched ships against Reggio but they were lost at sea (41). Calabria, however, was not the main target of the Fāṭimid military and naval efforts, but rather Egypt. The reasons are quite obvious. The fulfillment of the Fāṭimid religious and political ambitions lay in the conquest of the islamic East.

In 918-9 (306 A.H.), al-Qā' im was again campaigning in Egypt. In 919-20 (307 A.H.), a Fāṭimid fleet of 60 or 100 ships brought reinforcements for al-Qā'im. Luckily for the 'Abbāsids the navy of Tarsus, which they destroyed in such a thoughtless manner in 900, recovered its strength and was able to counter the Fāṭimid armada. In February 920, (Shawwāl 307 A.H.) the Tarsus fleet of 25 to 50 ships, equipped with incendiary devices (*nafṭa*), destroyed the Fāṭimid fleet off Rashīd (modern Rosetta) (42). The defeat of the

(38) IBN AL-KHALDŪN, 4, 38. IBN AL-ABBĀR, *Al-Ḥulla al-Siyarā'* (ed.), H. MONES, (Cairo, 1963), Vol. 1, 287.

(39) IBN AL-ATHĪR, 8, 89. IBN 'IDHĀRĪ (ed.), DOZY, 172, (eds.) COLIN and LEVI-PROVENÇAL, 171. MAQRĪZĪ, *Itti'āẓ al-Ḥunafā' bi-Akhbār al-A'imma al-Fāṭimiyyin al-Khulafā'*, (ed.) J. al-Dīn al-Shayyāl (Cairo, 1967), Vol. 1, 69. IDEM., *Muqaffā*, MS Leiden, Leiden University Library, Or., 1366B, f. 81A. Gives precise dates of al-Qā'im's campaign but does not furnish any details.

(40) Cambridge's Chronicle (tran.) VASILIEV and CANARD, *Byzance et les Arabes*, Vol. 2, 103.

(41) IBID., *ibid*. IBN AL-ATHĪR, 8, 72.

(42) MAQRĪZĪ, MS Cambridge, f. 194B. IDEM., MS Leiden, f. 81B (a disappointing account). IDEM., *Itti'āẓ*, 1, 81. AL-KINDĪ, *The Governors and Judges of Egypt*, (ed.) R. GUEST (Leiden and London, 1912), 276. IBN AL-ATHĪR, 8, 114, 121. EUTYCHIUS PATRIARCH OF ALEXANDRIA (Sa'īd ibn al-Biṭrīq), *Annales*, (eds.), L. CHEIKHO and others (Beirut, 1906-9), Vol. 2, 80-81. IBN KHALDŪN, 3, 371, 4, 39. IBN 'IDHĀRĪ (ed.) DOZY, 185-186, (eds.) COLIN and LEVI-PROVENÇAL, 182. IBN TAGHRĪBIRDĪ, *Al-Nujūm al-Zāhira fī Mulūk Miṣr wa'l-Qāhira* (Cairo, 1932-1950), Vol 3, 192 (a disappointing source).

Fāṭimid fleet off Rashīd did not, however, curtail Fāṭimid maritime activity in the Western Mediterranean.

In 922-3 (310 A.H.), Mas'ūd al Fatī with 20 ships conquered Sant Agata (a fortress near Reggio) (43). In the next year, 923-4 (311 A.H.) the Fāṭimids mounted a more extensive raid on Italy. Ja'far IbnUbayd moved with a big army to Sicily where he spent the winter. After April 924 (beginning of 312 A.H.), the Fāṭimid navy transported Ja'far's army to the Italian mainland where he raided the area around the town of Taranto (44). On the 3rd of September 925 (11 Jumādā 313 A.H.), the force returned to the Fāṭimid capital, al-Mahdiyya, with 1100 prisoners (45). Fāṭimid actions against Byzantine Italy continued despite diplomatic contacts and agreements between the two powers. In 917 (305-6 A.H.), the Byzantines agreed to pay the Fāṭimids a yearly tribute; In 924 (312-3 A.H.) the Byzantines learned about Fāṭimid's positive reply to the request of Symeon of Bulgaria for Fāṭimid naval assistance in his expedition against Constantinople. The Byzantines hastened to renew the agreement of 917 including the payment of the tribute (46). In 927-8 (315 A.H.), however the Fāṭimids again waged war on the Byzantines ; Ṣābīr sailed from Sicily with 44 ships against the Byzantines in Calabria (47). In May-June 928 (Rabī' II 316 A.H.) (48), Ṣābīr moved from al-Mahdiyya with 30 ships against Calabria. His main success was the capture and the sacking of Taranto. Ṣābīr was forced to evacuate Calabria because of a plague which ravaged his army (49). Ismā'īlī sources say that Ṣābīr returned to al-Mahdiyya

(43) IBN 'IDHĀRĪ, (eds.) COLIN and LEVI-PROVENÇAL, 188. Cambridge's Chronicle, 103 (gives the date as 923-4/311-2 A.H.).

(44) IBN 'IDHĀRĪ (ed.), DOZY, 194-195, (eds.) COLIN and LEVI-PROVENÇAL, 190. IBN AL-ATHĪR, 8, 159. IBN KHALDŪN, 4, 45, 207-209. For an account from Byzantine sources see : RUNCIMAN, *Emperor Romanus Lecapenus*, 189-190.

(45) IDRĪS 'IMĀD AL-DĪN, 5, 139.

(46) RUNCIMAN, *op. cit.*, 54, 90, 186-187, 189, JENKINS, *Imperial Age*, 90. TOYNBEE, *Constantine Porphrogenitus*, 336-337.

(47) IBN 'IDHĀRĪ (ed.), DOZY, 198, (eds.) COLIN and LEVI-PROVENÇAL, 192.

(48) IDRĪS 'IMĀD AL-DĪN, 5, 151.

(49) IBN 'IDHĀRĪ (ed.), DOZY, 199, (eds.) COLIN and LEVI-PROVENÇAL, 193. Nuwayrī (ed.), M. AMARÍ, *Biblioteca Arabo-Sicula*, (Reprinted, Baghdād, n.d.), 436. IDEM. (tran.), VASILIEV and CANARD, 2, 231 and 103-104, 223. For Byzantine sources : RUNCIMAN, *op. cit.*, 190.

with much booty (50). The Byzantines asked for armistice and their appeal was heeded by 'Ubayd Allāh al-Mahdī (51). According to Byzantine sources, Ṣābīr sailed in 929 (317 A.H.) along the Tyrrhenian coast and the towns of Salerno and Naples came to terms with him (52). During Ṣābīr's expeditions against Calabria, no major naval battles were fought, mere skirmishes are reported. In 929 (317 A.H.), Ṣābīr with 4 vessels encountered the strategos of Calabria with 7 ships at sea. The strategos was defeated in the naval battle which ensued (53).

The armistice with the Byzantines was observed for some years. Even when the Byzantines intervened in Sicily in 936-7 (325 A.H.), on the side of rebels against the Fāṭimids, no land or sea clashes between the Fāṭimids and the Byzantines are reported (54).

The next Fāṭimid naval incursion, recorded by Ismā'īlī sources, was not aimed against the Byzantines. In June 934 (Rajab 322 A.H.) Ya'qūb ibn Ishaq al-Tamīmī sailed with a flotilla of 20 ships from al-Mahdiyya. Al-Tamīmī's fleet descended on Genoa and sacked the town. On his return journey al-Tamīmī intercepted unidentified Christian commercial vessels. Fāṭimid ships were back in al-Mahdiyya in August 935 (Ramaḍān 323 A.H.), with 800 prisoners (55). Sunnī sources furnish other details. According to them al-Tamīmī's fleet was 30 ships strong. Al-Tamīmī also raided Sardinia and Corsica sinking ships he encountered near both islands (56).

Fāṭimid's ability to conduct naval activity was seriously reduced during the years 943-947 because of Abū Yazīd's rebellion in Tunisia. It was the most severe threat the Fāṭimid had to face during their North-African period. Several times during those years the

(50) IDRĪS 'IMĀD AL-DĪN, 5, 151.

(51) IBID., *ibid.*

(52) RUNCIMAN, *op. cit.*, 190.

(53) IBN 'IDHĀRĪ, (ed.), DOZY, 201, (eds.) COLIN and LEVI-PROVENÇAL, 194. RUNCIMAN, *op. cit.*, 191.

(54) IBN AL-ATHĪR, 8, 338. ABŪ AL-FIDĀ' (ed.), Amari, 407.

(55) IDRĪS 'IMĀD AL-DĪN, 5, 170-171.

(56) DHAHABĪ (ed.), AMARI, 459. ABŪ AL-FIDĀ' (ed.), AMARI, 407. NUWAYRĪ (ed.), AMARI, 437, (tran.), VASILIEV and CANARD, 2, 231. IBN AL-ATHĪR, 8, 285, IBN 'IDHĀRĪ, (eds.), COLIN and LEVI-PROVENÇAL, 209. MAQRĪZĪ, *Itti'āẓ*, 1, 74. IBN KHALDŪN, 4, 40. IBN AL-KHATĪB, (tran.), VASILIEV and CANARD, 2, 254.

very existence of the Fāṭimid state was at stake. All of the battles fought between Abū Yazīd and the Fāṭimids were on land. The rebels had no ships. It is interesting to observe the use the Fāṭimids made of their naval strength in such a circumstance. When al-Mahdiyya was besieged by the rebels it was supplied by sea from Sicily and the Libyan town of Tripoli. Although some supplies did not safely reach the town because of adverse sea condition (57), the sea was open before the inhabitants of al-Mahdiyya who fled from the beleaguered town, as far as Egypt. Others even sought refuge on Byzantine soil (58). Pirates from Sūsa (present Sousse), held by Abū Yazīd, preyed upon the exodus from al-Mahdiyya (59). In 945-6 (334 A.H.), after the failure of the siege on al-Mahdiyya, the Fāṭimids were asked by the people of Sūsa to assist them in throwing off the yoke of Abū Yazīd. Seven Fāṭimid ships manned with troops sailed to Sūsa but they apparently failed in their mission (60).

In 945-6 or 946-7 (334 or 2335 A.H.) another attempt to take Sūsa was made. Ya'qūb ibn Ishaq, who earned his fame in the raid of Genoa, led a small flotilla of 6 ships to Sūsa. This time it was a combined operation of the Fāṭimid army and navy. Ibn Ishaq's task was to disembark troops near Sūsa in coordination with the main body of cavalry which advanced by land. This time the Fāṭimids managed to dislodge Abū Yazīd's forces from Sūsa (61).

Following the quelling of Abū Yazīd's rebellion a new round of hostilities erupted between the Fāṭimids and the Byzantines. Byzantine emissaries reached the Fāṭimid Imām al-Manṣūr (946-953) in c. 946 when he was occupied with Abū Yazīd's rebellion (62). The Byzantines took advantage of the Fāṭimid inability to react and actively supported an uprising in Sicily. The Fāṭimids put down the

(57) IDRĪS 'IMĀD AL-DĪN, 5, 207.

(58) IBID., 210. IBN AL-ATHĪR, 8, 428-429. MAQRĪZĪ, Itti'āẓ, 1, 80.

(59) IDRĪS 'IMĀD AL-DĪN, 5, 210.

(60) *Ibid.*, 214. IBN AL-ATHĪR, 8, 431.

(61) IDRĪS 'IMĀD AL-DĪN, 5, 232-234. IBN AL-ATHĪR, 434-435. IBN KHALDŪN, 4, 43. MAQRĪZĪ, *Itti'āẓ*, 1, 84. For Abū Yazīd's rebellion see: R. LETOURNEAU, *La révolte d'Abū Yazīd au Xe siècle*, in *Les Cahiers de Tunisie*, Vol. 1 (1953), 103-125.

(62) IDRĪS 'IMĀD AL-DĪN, 5, 260. Cf. S. M. STERN, *An Embassy of the Byzantine Emperor to the Fāṭimid Caliph al-Mu'izz*, in *Byzantion*, Vol. 20 (1950), 210, n. 1.

uprising in Sicily only after 947 (63). In 950-1 (339 A.H.), perhaps to get revenge for Byzantine involvement in Sicily, the Fāṭimids attacked Reggio (64). In 351 (340 A.H.) the Fāṭimid army and navy was assembled in Sicily. In sea front the Fāṭimids were lucky to capture the commander of the Byzantine navy and his flag ships. The campaign however did not proceed smoothly. Al-Manṣūr expressed his indignation at the misconduct of the war (65), while at the same time a new Byzantine embassy arrived at al-Manṣūr's court (66). The hostilities between the two powers ceased either as a result of the Byzantine diplomatic initiative or because of other unknown reasons.

In 955-56 (344 A.H.) we see the Fāṭimids engaged in war with the Spanish Umayyads. The Fāṭimids perceived the Spanish Umayyads as no less abhorrent an enemy as the 'Abbāsids. Both were ungodly usurpers. The powerful Umayyad state in Spain was a continuous source of irritation, an affront to the Fāṭimids. The enmity between the Fāṭimids and the Spanish Umayyads took the form of propaganda, subversion and war by proxy (67). Direct clashes between these two powers occurred only in the fourth decade of the tenth century. The hostilities were sparked by an incidental interception of a Fāṭimid ship carrying diplomatic correspondence off Sicily by a commercial vessel which belonged to the Umayyad 'Abd al-Raḥman III himself. The incident took place in 955-6 (344 A.H.). The Fāṭimid Imām al-Mu'izz, who succeeded al-Manṣūr in 953, ordered the governor of Sicily to raid Almeria in reprisal, the main Umayyad naval base on the Mediterranean coast. The Fāṭimids took the Umayyads by surprise. The Fāṭimid force destroyed ships in the port, burnt the arsenal and captured the commercial vessel of 'Abd al-Raḥman III. Although the Fāṭimids

(63) IBN AL-ATHĪR, 8, 421, 473. Cf. M. CANARD, *Quelques notes relatives à la Sicile sous les premiers califes fāṭimides*, in *Studi Medievali in onore di Antonio de Stefano* (Palermo, 1956), 573-574. Reprinted in IDEM., *L'expansion arabo-islamique et ses répercussions* (London, 1974).

(64) VASILIEV and CANARD, 2, 105, 224.

(65) IDRĪS 'IMĀD AL-DĪN, 5, 328, 337.

(66) *Ibid.*, 338.

(67) É. LEVI-PROVENÇAL, *Histoire de l'Espagne Musulmane* (Paris, Leiden, 1950), Vol. 2, 78-110. For Umayyad attempt to back the rebellion of Abū Yazīd see : IDRĪS 'IMĀD AL-DĪN, 5, 259.

scored a victory, the Umayyad navy was not neutralized. The Umayyad fleet, 70 ships strong, attacked the Fāṭimid port al-Kharaz (la Calle) and the environs of Sūsa [68].

According to Fāṭimid sources the Umayyads proposed to combine forces with the Byzantines against the Fāṭimids. The Byzantine navy set out to meet the Umayyad navy and at the same time the Byzantines offered to negotiate a truce with the Fāṭimids. Cadi al-Nu'mān says that the Byzantine offer was rejected and that the Fāṭimid navy won an important victory over the Byzantines in the Straits of Messina [69]. Sunnī sources tell a different story. Twice during the year 956-7 (345 A.H.) Fāṭimid squadrons were dispersed by storms off Sicily. The Byzantines took advantage of the Fāṭimid misfortune on the sea by attacking the Fāṭimid fleet and sinking 12 of their ships. The Byzantines were also able to seize the island of Rhib in the Straits of Messina and a fortress in Sicily [70]. It is clear, from Fāṭimid and Sunnī sources, that the Byzantine and the Umayyad fleets did not meet and that the Fāṭimids fought only against the Byzantines. This round of hostiles between the Fāṭimids and the Byzantines ended in 957-8 (346 A.H.) when Byzantine emissaries arrived at al-Mu'izz's court with an offer of truce, which was accepted. Cadi al-Nu'mān attributes the Byzantine readiness for truce to the successful raids of al-Mu'izz on Calabria in which many towns were laid waste. The Byzantines, according to his account, agreed to pay the Fāṭimids a yearly tribute [71]. At this time, the Umayyads also suggested a truce with the Fāṭimids. The Fāṭimids rejected the Umayyad proposal, but no further clashes between the two powers are reported. Unfortunately, the text of al-Mu'izz's negative response to the Umayyads, as given by Cadi al-Nu'mān, is highly polemic with only scanty reference to historical events [72].

(68) QĀḌĪ AL-NU'MĀN, *Risālat Iftitāḥ al-Da'wa*, (ed.) F. AL-DACHRAWĪ (Tunis, 1975), 336, Translated by STERN, *An Embassy of the Byzantine Emperor*, 281. ABŪ AL-FIDĀ' (ed.), Amari, 411-412. IBN AL-ATHĪR, 8, 512-513. IBN KHALDŪN, 4, 13, 46.

(69) STERN, *An Embassy of the Byzantine Emperor*, 209-212.

(70) VASILIEV and CANARD, 2, 106, 224-225, 257.

(71) QĀḌĪ AL-NU'MĀN (ed.), AL-DACHRAWĪ, 336-337.

(72) M. YALAOUI, *Controverse entre le Fāṭimide al-Mu'izz et l'Omeyyade al-Nāṣir, d'après le «Kitāb al-Majālis w-al-Musāyārāt» du Cadi Nu'mān*, in *Cahiers de Tunisie*, Vol. 26 (1978), 7-33.

The truce between the Fāṭimids and the Byzantine held despite the Byzantine invasion of Crete. In July 960 the Byzantine army, 15,000 strong, accompanied by transport ships and guarded by a huge fleet of warships, landed on the island. Ten months later the Byzantines accomplished the conquest of Crete (73). During these months the Cretens appealed for help to al-Mu'izz and the Ikhshīd, rulers of Egypt. Al-Mu'izz promised to help. He wrote to Kāfūr, the ruler of Egypt, urging him to launch a combined naval operation to relieve Crete. Al-Mu'izz suggested that the Fāṭimid and Egyptian navies meet in the Barqa region of Lybia at the beginning of May-June 961 (Rabī' II, 350). Al-Mu'izz also sent a threatening letter to the Byzantine Emperor demanding a withdrawal of the Byzantine army from Crete (74). The Byzantines ignored al-Mu'izz's demand and the Ikhshīds were unwilling to cooperate with the Fāṭimids. Al-Mu'izz's proposals to Kāfūr were an attempt to gain political advantages from the situation : to appear as the champion of the *jihād* (holy war) against the Byzantines and to receive recognition from other Islamic rulers. Kāfūr was not fool enough to play into al-Mu'izz's hands. Crete fell without apparently receiving any help from the Fāṭimids or the Ikhshīds (75).

A new cycle of hostilities between the Fāṭimids and the Byzantines erupted in 964 (353 A.H.) when the Byzantine navy reached Sicily unopposed and disembarked an expeditionary force on the island. The Byzantine ships, anchored in the Sicilian waters, were destroyed in a spectacular action of swimmers who attacked and burnt the ships using some kind of incendiary devices. The Byzantine army remaining in Sicily was wiped out in a battle in 965

(73) G. SCHLUMBERGER, *Un Empereur Byzantin au dixième siècle Nicéphore Phocas*, (Paris, 1890), 67-99 esp. 80-81, 92-94. E. EICKHOFF, *Seekrieg und Seepolitik*, 341-343.

(74) QĀḌĪ AL-NU'MĀN, *Al-Majālis w-al-Musāyārāt*, (eds.) H. I. ḤASAN & T. A. SHARAF in their *Al-Mu'izz l-Dīn Allāh* (Cairo, 1963), 296-298. Translated by F. DACHAOUI, *La Crète dans le conflit entre Byzance et al-Mu'izz*, in *Cahiers de Tunisie*, Vol. 7 (1959), 307-318.

(75) Vague remarks about help given by al-Mu'izz to Crete are made by IBN ATHĪR, 8, 545. IBN KHALDŪN, 4, 47. Ikhshīd preparation for a sea raid were interrupted by a disaster when ships being launched in the arsenal sank (10 April 960/9 Ṣafar, 349). AL-ANṬĀKĪ, *Histoire*, Vol. 18, 780.

(354 A.H.) (76). In 966-7 (356 A.H.), the Byzantines asked for a new armistice. For al-Mu'izz, who was preoccupied with preparations for the conquest of Egypt, it was a very timely request (77).

In 965-6 (355 A.H.), al-Mu'izz ordered the building of camps, the digging of wells and the storing of provisions along the route from Tunisia to Egypt (78). In 968-9 (358 A.H.), al-Mu'izz recalled his governor of Sicily *amīr* Aḥmad ibn al-Ḥasan, to al-Mahdiyya. Al-Ḥasan arrived with his family and property, loaded on 30 ships. In 969-70 (359 A.H.), Aḥmad ibn al-Ḥasan who was appointed commander of the fleet intended for Egypt, arrived at Tripoli, Lybia, where he became ill and died (79).

V. The Fāṭimid Navy, 969-1036

By the time the Fāṭimids conquered Egypt (5 July 969/17 Sha'bān 358) the configuration of the naval powers in the Mediterranean Sea was completely different from that at the beginning of the century. In 912, the Byzantines were defeated at sea while invading Crete. In 949 the Byzantine navy reached Crete unopposed, however, the Byzantine army was routed after landing on the island (80). In 960 the Byzantines mustered up an army and navy big enough for the conquest of Crete. These events exemplify the aggrandizement of the Byzantine military and naval power and the decline of the Muslim naval power. Damyān, the *amīr* of Tyre died in 914. In 923, the Byzantine admiral Rhadinos met the fleet of

(76) Ibn al-Athīr, 8, 558. Ibn Khaldūn, 4, 47. Schlumberger, *op. cit.*, 446-468. E. Eickhoff, *Seekrieg und Seepolitik*, 349-350.

(77) Abū al-Fidā' (ed.), Amari, 408. Nuwayrī, (ed.), Amari, 438-441. Schlumberger, *op. cit.*, 468-471.

(78) Itti'āẓ, 1, 96. Ibn Abi Dinar, *Histoire de l'Afrique*, (Tunis, 1286 A.H.), 62. Baybars al Manṣūrī, *Zubdat al-Fikra fī Ta'rīkh al-Hijra*, MS Oxford, Bodleian Library, Hunt. 198, f, 200A.

(79) Nuwayrī (ed.), Amari, 441. Abū al-Fidā' (ed.), Amari, 409.

(80) L. Bréhier, *La marine de Byzance du VIIIe au XIe siècle*, in *Byzantion*, Vol. 19 (1949), 14-15. H. Bibicou, *Problèmes de la marine Byzantine*, 334. H. Jenkins, *The Date of Leo VI's Creten Expedition*, 277-281, Idem., *Byzantium : The Imperial Centuries*, 263-264. Ahrweiler, *Byzance et la Mer*, 112-113.

Leo of Tripoli off Lemnos, inflicting a crushing defeat over him (81). Following the recapture of Crete in 960, the Byzantine invaded and conquered Cyprus in 965. An Akhshīd fleet of 32 ships which attempted to interfere in the Byzantine action, was mostly destroyed (82). Parallel to the conquest Cyprus, the Byzantines landed on Sicily where their army was decimated and their ships burnt. This defeat only emphasizes the magnitude of the Byzantine naval and military resources, who were able to conduct large-scale operations in the Eastern and Western Mediterranean simultaneously. From the third decade of the tenth century, Byzantium was in the offensive against the Islam. The most important Byzantine achievements were on land ; the details of these campaigns are well known and have been discussed widely (83). The Byzantine territorial gains had repercussions on the naval theater as well. In 965, Tarsus fell into Byzantine hands.

At the time of the Fāṭimid conquest of Egypt, the Byzantine expansion created a ferment in the Muslim world and there was a strong and popular demand for *jihād*. Groups of *jihād* fighters arrived in Syria from as far away as Khurāsān. The Būyid rulers of Baghdād felt the wrath of the population which blamed them for not responding properly to the Byzantine conquest of Muslim territories (84). Although Egypt was not threatened directly by the Byzantine offensive, strong anti-Christian feelings arose in Egypt. Christian communities were subjected to attack by the mob (85). The Ikhshīd naval preparation in 956-960 and the activity of their fleet in

(81) RUNCIMAN, *The Emperor Romanus Lecapenus*, 53, 135-136. JENKINS, *Byzantium*, 245. A. 'ABD AL-SALAM, *The History of Tripoli* (Tripoli, 1978), Vol. 1, 174 (in Arabic).

(82) AL-ANṬĀKĪ, *Histoire*, Vol. 18, 794-795.

(83) G. SCHLUMBERGER, *L'Épopée Byzantine à la fin Xe siècle*, (Paris, 1896), Vol. 1, chapters 4, 9, Vol. 2, chapters 2, 8. RUNCIMAN, *Emperor Romanus Lecapenus*, 120-177. M. CANARD, *Byzantium and the Muslim World to the Middle of the Eleventh Century*, in the *Cambridge Medieval History ; the Byzantine Empire*, Vol. 4, 717-725. P. E. WALKER, *The 'Crusad' of John Tzimisces in the light of new Arabic evidence*, in *Byzantion*, Vol. 47 (1977), 301-327.

(84) C. E. BOSWORTH, *Byzantium and the Arabs : War and Peace between two World Civilizations*, in *Mashriq : Proceedings of the Eastern Mediterranean Seminar University of Manchester 1977-1978* (Manchester, 1980), 9-10. M. KABIR, *The Buwayhid Dynasty of Baghdad 334/946-447/1055* (Calcutta, 1964).

(85) AL-ANṬĀKĪ, *Histoire*, Vol. 18, 779-780, 782-783.

965 were a response to the anti-Christian feelings and the demands from the authorities to do something.

During the first half of the tenth century the Byzantine navy made appearances in Egyptian waters as it had during the ninth century. In 920 (308 A.H.), for example, the Byzantine fleet, supposedly consisting of 100 ships, descended on the coastal towns of Damietta and Tinnis. Damietta's garrison fled in horror leaving the town unprotected. The Byzantines burnt mosques in both places (86). On 10 January 968 (10 Rajab 357), a Byzantine flotilla of 20-30 ships raided Damietta, taking 150 Muslim prisoners (87). The Fāṭimids were fully aware of the feelings in the Muslim World and Egypt, created by Byzantine expansion. In 960, they tried to capitalize on the issue of *jiḥād*. The Fāṭimid internal policy in Egypt and their relations with the Byzantines should be examined against this background. In the letter of safety (*amān*), to the Sunnī population of Egypt, issued by Jawhar, the Fāṭimid general who conquered Egypt, the Byzantine peril was mentioned as well as a promise to conduct a vigorous *jiḥād* and to put the non-Muslims (*dhimmis*) on their place. The *amān* was not just letter of safety, it was a political document, a manifesto which outlined the programm of the new regime. The promise to put the *dhimmis* in their place, *i.e.*, to apply the full restrictions on their status as prescribed by the Islamic law (*shrī'a*), was never implemented (88). The desire to carry out *jiḥād* against the Byzantines was, however, a strong motive underlying Fāṭimid policy.

As early as 971, the Fāṭimid general, Ja'far ibn al-Falāḥ, who set out to conquer Syria, fought against the Byzantines near Antioch which had been taken by the Byzantine only a few years earlier (89). Since the conquest of Egypt most of the wars between Byzantines and the Fāṭimids took place in North Syria. The position of the navy in the Fāṭimid state and its role as an instrument for carrying out foreign policy should be examined.

(86) MAQRĪZĪ, Ms Cambridge, f, 148A.

(87) FAHMY, *Muslim Sea-Power*, 146.

(88) B. MAY, *Die Religionspolitik der Ägyptischen Fāṭimiden 969-1171*, (Hamburg, 1975), 1-120.

(89) P. E. WALKER, *A Byzantine Victory over the Fāṭimids at Alexandretta (971)*, in *Byzantion*, Vol. 42 (1972), 431-440.

The activity of the Fāṭimid navy, in fact the very existence of any naval force during Jawhar's conquest of Egypt, is not recorded by our sources. The first explicit indication of any Fāṭimid navy is from June-July 972 (Ramaḍān 361). Maqrīzī says that ships arrived from North Africa and eraided the Sytian coast (90). The arrival of the Fāṭimid fleet was also reported from Palestine. Sometime between August 971 and January 972 (Dhū al-qa'da 360-Jumādā II 361), a Fāṭimid squadron of 15 ships tried to rescue a Fāṭimid contingent besieged in Jaffa. The attempt of the Fāṭimid army to assist their land army ended in failure : 13 of their ships were destroyed by a naval force, identified by the sources as a Qarmaṭian navy ; the two remaining vessels were captured by Byzantine ships (91). The Qarmaṭian bands which fought against the Fāṭimids in Syria and Palestine were of nomadic origin, and it is quite improbable that they had any naval force in the Mediterranean. The so-called Qarmaṭian navy attacked Tinnis in June-July 973 (Ramaḍān 362) ; seven of the Qarmaṭian ships and 500 of the raiders were captured. There is no mention of any Fāṭimid naval activity in the repelling of this incursion (92). The reason might have been that at the same time (June-July 973) the Fāṭimid navy was anchored in Cairo where it was being inspected by al-Mu'izz (93). In an obituary note of al-Mu'izzit is said, without furnishing any further details, that he won two naval victories over the Qarmaṭians (94). Whether the navy inspected in Cairo, was the navy which accompanied al-Mu'izz in his journey from Tunisia to Egypt (972/362 A.H.) is unknown. The Persian traveler, Nassiri Khosrau, writing in 1046, described the remains of seven huge ships which he claimed were part of al-

(90) Itti'āẓ, 1, 161.

(91) Baybars al-Manṣūrī, MS Oxford, ff. 116A-B. Itti'āẓ, 1, 188-189. Ibn al-Dawādārī, Kanz al-Durar wa-Jāmi' al-Ghurar, (ed.) D. al-Dīn al-Munajjid (Cairo, 1961), Vol. 6, 143. Al-Anṭākī, *Histoire*, in *Patrologia Orientalis*, Vol. 23, 351-352. Ta'rīkh al-Qarāmiṭa, (ed.) S. Zakkār (Beirut, 1971), 59.

(92) Baybars al-Manṣūrī, MS Oxford, f, 214A. Nuwayrī, *Nihāyat al-Arab fī Funūn al-Adab*, MS Leiden, Leiden University Library, Or., 2, 1, f. 60. *Itti'āẓ*, 1, 142-3. *Ta'rīkh al-Qarāmiṭa*, 106.

(93) *Itti'āẓ*, 1, 139. Ibn Muyassar, *Akhbār Miṣr*, (ed.) H. Massé (Cairo, 1919), 44. Shaban speculates that the so-called Qarmaṭian navy was a navy of Tarsus. *Islamic History*, 135.

(94) *Itti'āẓ*, 1, 230.

Mu'izz's navy (95). The fact that the navy anchored in Cairo and not in one of the coastal towns was due to the exposure of the coastal towns to seaborn attacks. Therefore, naval installations such as the arsenal were located on the Nile in the vicinity of Fusṭāṭ (Old Cairo). This practice was continued during the Fāṭimid period also.

For the period 972-1036, information on the Fāṭimid navy is fragmentary. What information exists describes the Fāṭimid navy as conducting limited activity with long intervals of inaction. This pattern is partly explained by geography and partly by the new configuration of the naval power in the Mediterranean Sea. Egypt, in contrast with Tunisia, was separated from the nearest Byzantine or Christian territory by relatively long stretches of open sea. The Fāṭimid navy lacked the facility and flexibility which the geographical position of Tunisia offered for conducting naval activity. A further hindrance to the Fāṭimid naval ability was the Byzantine mastery of the Western Mediterranean in the second half of the tenth century. When we hear about an action of the Fāṭimid navy it is always against the Byzantines, concomitant to the wars the Fāṭimids waged in North Syria and Jazīra.

In 992-5 (382-5 A.H.), the Fāṭimid general, Manjūtakīn, fought a number of battles with the Byzantines in North Syria and around Aleppo. Parallelly some naval engagements also occurred. In May-June 993 (Rabī' I 383), the Fāṭimids and the Byzantines fought off Alexandria. As a result of the battle the Fāṭimids captured 70 prisoners. The Byzantine ships remained in the vicinity of Alexandria. A Fāṭimid flotilla of 18 ships sailed against them, and Fāṭimid land army took positions on the coast but no further battles ensued (96).

In June-July 994 (Jumādā I 384), a Fāṭimid naval expedition (*ghazwa al-baḥr*) returned to Cairo with 100 prisoners who were displayed during a military review outside Cairo in December 994 (Dhū al-qa'da 384) (97). The Fāṭimid navy was also involved in the shipping of supplies via Tripoli to Manjūtakīn (98). Following

(95) NASSIRI KHOSRAU, *Sefer Nameh Relation du Voyage*, ed. and tran. C. SCHEFER (Paris, 1881), 126.

(96) *Itti'āẓ*, 1, 277-278.

(97) *Ibid.*, 282, 283-284.

(98) IBN AL-QALĀNISĪ, *Dhayl Ta'rīkh Dimashq*, (ed.) H. F. AMEDROZ (Leiden, 1908), 42.

Manjūtakīn's defeat by the Byzantines in Aleppo (September-October 995/Ramaḍān 385), the Fāṭimid Imām al-'Azīz (975-996) made extensive naval preparations. For that purpose wood was procurred from every possible source and ships were constructed in the arsenal of Cairo. However, fire broke out in the arsenal consuming the ships. Maqrīzī says that 5 ships were burnt as well as armaments and provisions. Only 6 empty ships remained intact. The suspicion of Cairo's mob fell on merchants from Amalfi who were staying in the town. The mob stormed the place in which they lived, killing many of them and looting their goods. Local Christian communities and their churches were also attacked by the rioting mob. The Fāṭimid authorities, to whom the commercial ties with Amalfi were very important, put down the riots with excessive severity. The events took place in March-April or May-June 996 (Rabī' I or II 386) (99). The Christian vizier 'Isā ibn Nestorius who was responsible for the construction of the fleet began, hastily, to build a second fleet. Huge wooden doors of the mint (*dār al-ḍarb*) were dismantled and the Ṭūlūnid hospital was stripped of wood. Ibn Nestorius ordered the construction of 20 new ships. It seems, however, that only 6 new ships were actually launched. Two of them were especially big (100). Shortly after May-June 996, Fāṭimid naval expedition returned to Cairo carrying 220 prisoners (101). Thus the Fāṭimids, in spite of everything, were able to dispatch 24 ships to assist Manjūtakīn in Syria. Because of unfavourable winds the Fāṭimid fleet was wrecked on the cliffs of the Syrian coast and lost (102). The disasters which befell the Fāṭimid navy did not, however, paralyse it. In 997-8 (387-8 A.H.), a Fāṭimid fleet of 20 ships assisted a Fāṭimid land army in quelling a rebellion in Tyre.

(99) Maqrīzī, *Kitāb al-Mawā'iẓ wa-l-I'tibar bi-Dhikr al-Khiṭaṭ wa-l-Athār*, (Būlāq, 1324), Vol. 3, 317. Itti'āẓ, 1, 290. Al-Anṭākī, *Histoire*, Vol. 23, 447. For the commerce between the Fāṭimids and Amalfi see : Cl. Cahen, *Un texte peu connu relatif au commerce oriental d'Amalfi au Xe siècle* in *Archivio Storico per le Province Napoletane* (N.S.), Vol. 34 (1953-1954), 1-8. A. O. Citarella, *The Relations of Amalfi with the Arab World before the Crusades*, in *Speculum*, Vol. 42 (1967), 299-312, Idem., *Pattern in Medieval Trade : The commerce of Amalfi before Crusades*, in *The Journal of Economic History*, Vol. 28 (1968), 531-555.

(100) Maqrīzī, *Khiṭaṭ*, 3, 318-319. Al-Anṭākī, *Histoire*, Vol. 23, 449.

(101) *Itti'āẓ*, 1, 290.

(102) Al-Anṭākī, *Histoire*, Vol. 23, 449.

The Fāṭimid ships, intercepted Byzantine vessels which attempted to support the rebels. The Fāṭimids scored a naval victory over the Byzantines. This is the last bit of meaningful information we have on the activity of the Fāṭimid navy for the period under study. The navy have not ceased to exist. In 1024 (415 A.H.), for example, the navy brought reinforcements to the coastal towns of Syria (103). The occasional references in the sources, the lack of any details are, however, an indication of the declining role the navy played in the affairs of the state.

Another aspect of Fāṭimid naval policy is clearly born out by our sources, namely : the Fāṭimid policy toward the coastal towns of Palestine and Syria. Since the early stages of the Fāṭimid involvement in Palestine and Syria 970-975 (359-364 A.H.), the Fāṭimids established their presence in the coastal towns of Palestine (Ascalon,Jaffa and Acre) and Syria (Tyre, Sidon, Beirut and Tripoli). This is attested to by a vague statement made by historians and by the course of later events (104). The importance the Fāṭimids attributed to the seizure of the coastal towns is disclosed by the fact that al-Mu'izz gave priority to the conquest of Beirut (February-March 975/Jumādā II 364) over the reinforcement of his army which, at the same time, was in a grave military situation trying to subdue Damascus (105). The coastal towns were in the focus of the clashes between the Fāṭimids and the Byzantines in 975 (364 A.H.). As a result of the Byzantine invasion of Syria the Fāṭimids lost Beirut temporarily, but in Tripoli their garrison held ground (106). The Fāṭimids also repulsed the attempts to conquer Sidon and Acre

(103) IBN AL-QALĀNISĪ, 50-51. *Itti'āẓ*, Vol. 2 (ed.) M. Ḥ. MUḤAMMAD, (Cairo, 1971), 18. AL-ANṬĀKĪ, *Histoire*, Vol. 23, 455. *Itti'āẓ*, 2, 155. MUSABBIḤĪ, *Akhbār Miṣr* (eds.), A. F. SAYYID & Th. BIANQUIS (Cairo, 1978), 54. I owe the last two references to the kindness of Mr. J. Drori of the Hebrew University, Jerusalem.

(104) *Itti'āẓ*, 1, 213, IBN ẒAFIR, *Kitāb Akhbār al-Duwal al-Munqaṭi'a*, (ed.) A. FERRÉ (Cairo, 1972), 24.

(105) *Itti'āẓ*, 1, 218.

(106) NUWAYRĪ, MS Leiden, ff. 177 B-178A. IBN AL-DAWĀDĀRĪ, 171. IBN AL-QALĀNISĪ, 14. *Itti'āẓ*, 1, 222. AL-ANṬĀKĪ, *Histoire*, vol. 23, 769. For the political situation in Palestine and Syria see : Y. FRAENKEL, *The Penetration of Bedouin into Eretz-Israel in the Fāṭimid Period 969-1096*, in *Cathedra*, Vol. 11 (1979), 86-108. M. GIL, *The Sixty Years War (969-1029 C.E.)*, in *Shalem*, Vol. 3 (1981), 1-55 (Both in Hebrew).

made by local war-lords of Syria in 975-976 (364-365 A.H.) (107). The continued importance of the coastal town is again exemplified in 997-8 during the uprising in Tyre. The Fāṭimid commander in Syria gave the quelling of Tyre priority over all other assignments. The uprising in Tyre was an isolated event and did not spread to other coastal towns. Fāṭimid contingents from Tripoli and Sidon were among the Fāṭimid troops which put down the rebellion.

VI. Organization of the Navy, Military and Social Aspects

(a) *Administration and Organization of the Navy.*

The history of the Fāṭimid navy during the North African period is closely connected to the town of al-Mahdiyya. Al-Maddiyya was built by the first Fāṭimid Imām, 'Ubayd Allāh al-Mahdī, and bears his name. The construction work began in 913 (301 A.H.) at a well chosen site – a long and narrow peninsula on the coast of Tunisia. In al-Mahdiyya there were important naval installations : a heavily fortified port, an arsenal and stores of naval provisions. Al-Mahdī is accredited with the construction of 900 ships in al-Mahdiyya (108). This information must be taken with more than a grain of salt ! Other Fāṭimid rulers were also accredited with the massive construction of ships. The same is said of al-Mu'izz who supposedly built 600 ships, while other authors attribute the building of ships to his successor al-'Azīz (109). These accounts should be regarded as a reflection of the Fāṭimid image as a sea power in the eyes of later historians, rather than an indication of the actual strength of the Fāṭimid navy at any given time. We know from Fāṭimid sources

(107) Dhahabī, *Ta'rīkh al-Islām*, MS London, British Library, Or., 48, f. 108, A. Kutubī, *'Uyūn al-Ta'rīkh*, Ms Oxford, Bodleian Library, Arabe d. 204, f. 365 B. Ibn al-Dawādārī, 177. Ibn al-Qalanīsī, 15. *Itti'āẓ*, 1, 238-239. For Tripoli see : 'Abd al-Salem, *The History of Tripoli*, 180-203. See also : A. El'ad, *The Coastal Cities of Eretz-Israel in the Arab Period (640-1099) on the basis of Arab sources*, in *Cathedra*, Vol. 8 (1978), 156-178, especially 166-169. (In Hebrew).

(108) A. Lezine, *Mahdiya ; Recherches d'Archéologie Islamique*, (n.p., 1965) L. Golvin, *Mahdiya à la période Fāṭimide*, in *Revue de l'Occident Musulman et de la Méditerranée*, Vol. 14 (1979), 75-98. For numbers of ships ; Ibn al-Athīr, 8, 94-95. *Itti'āẓ*, 1, 70. Ibn Khaldūn, 4, 38.

(109) Maqrīzī, *Khiṭaṭ* (Beirut, n.d.), Vol. 2, 195.

about the activity of the arsenal in al-Mahdiyya but its output is unknown. In fact we hear about the arsenal from references to the difficulties which hampered its work ; namely insufficient supply of wood. Twice during al-Mu'izz's reign the arsenal ran short of wood and the construction works were delayed. In both cases wood was procurred from Sicily and from the private stores of Jawdhar, al-Mu'izz's chief administrator (110). The problem of wood supplies was further aggravated when the Fāṭimids moved to Egypt. The Fāṭimids tried to buy wood from as far away as India. In 975-6 (365 A.H.), al-Mu'izz asked a certain Ibn al-Sawadakī to use his commercial contacts in Ḥijāz and Aden to obtain wood for him. In 995 (385 A.H.), al-'Azīz received, as a gift, a shipment of wood from India (111).

The Fāṭimid sources have thrown some light on the administration and organization of the navy and naval affaitrs. In 948-9 (337 A.H.) al-Manṣūr appointed Jawdhar as governor of al-Mahdiyya. He also kept his post under al-Mu'izz (112). In the capacity as governor of al-Mahdiyya, Jawdhar was, of course, involved in the maritime affairs. In several cases he urged al-Mu'izz to issue orders regarding the provisions for the navy. In other cases Jawdhar excused himself for the incompetancy of other officials responsible for naval affairs (113). Few of these officials are known to us by their names. At the time of al-Mu'izz, Ḥusayn ibn Ya'qūb had the title of *ṣāḥib al-baḥr*, or *mutawallī al-baḥr* in al-Mahdiyya which is translated by M. Canard as "chef de la marine" and "directeur de la marine" in al-Mahdiyya respectively (114). It is difficult to accept Canard's translation because during the time of al-Mu'izz, when the Fāṭimid navy was involved in combat, it was always under the command of the governor of Sicily. From Jawdhar's correspondence with al-Mu'izz it is clear that Jawdhar was Ibn Ya'qūb's

(110) *Sirat al-Ustādh Jawdhar*, 119-121, tran., 180, 183. Cf. M. CANARD, *Quelques notes relatives à la Sicile sous les premiers califes Fāṭimides*, 572. The problem of wood is discussed by M. LOMBARD, *Espaces et réseaux du haut Moyen Age* (Paris, 1972), 107-177, especially, 126-128, 173-174.

(111) *Itti'āẓ*, 1, 227, 287.

(112) IDRĪS 'IMĀD AL-DĪN, 5, 230-231, 338, 340, 347.

(113) *Sirat al-Ustādh Jawdhar*, 102-103, 107, 125, tran., 154, 161, 169.

(114) *Ibid.*, 86-87, tran., 125-127.

superior ([115]). Ibn Ya'qūb's correspondence with al-Mu'izz, as well as al-Mu'izz's orders to him, went through Jawdhar. The logistics of the navy were not among Ibn Ya'qūb's responsibilities. The *mutawallī khazā'in al-baḥr* in al-Mahdiyya (responsible for the stores of naval provision) was an appointee of Jawdhar, and only officials answerable to Jawdhar were allowed to enter *dār al-baḥr* – the store of naval supplies ([116]). Jawdhar prevented the storing of naval provisions in other places, such as mosques, instead of *dār al-baḥr* ([117]). His motivation for doing so, either religious or administrative, is unknown. A clue to Ibn Ya'qūb's duties may be found in a letter of al-Mu'izz to Jawdhar in which he orders Ibn Ya'qūb to build ten ships in the arsenal ([118]). But even so the exact nature of Ibn Ya'qūbs task remains unknown.

Tripoli (in Libya) was also an important maritime town. The Fāṭimid navy which arrived from Sicily to Tripoli was supplied with provisions there. Private ship-owners and merchants, from Tripoli were busy shipping supplies for the Fāṭimids to Sicily ([119]).

We lack any substantial information pertaining to the administration and organization of the Fāṭimid navy in Egypt.

(b) *Naval Warfare and Types of Ships.*

Byzantine sources, such as the *Tactica* of Leo VI and the *Book of Ceremonies* of Constantine VII provide detailed descriptions of the armaments of the warships and of naval tactics. No parallel accounts are to be found in the Arabic sources and our knowledge of the Muslim naval armament and tactics is extremely poor. One aspect of Muslim naval warfare is clearly attested by our source : the use of incendiary devices. The annals are reticent about the course of naval engagements but they frequently report that ships were burnt in the course of naval battles. An examination of the details of naval battles, already mentioned in the course of the study, reveals this point.

(115) *Ibid.*, 87, 98, 115-116, tran., 127, 146, 174.
(116) *Ibid.*, 115-116, 137, tran., 174, 209-210.
(117) *Ibid.*, 102, tran., 154.
(118) *Ibid.*, 98, tran., 146-147.
(119) *Ibid.*, 87, 98, tran., 127, 177.

Fāṭimid ships were burnt by the fleet of Tripoli (Libya) when the town rebelled in 912-3 (300 A.H.). The same fate awaited the Fāṭimid fleet at the hands of Ibn Hurqub, the rebel from Sicily 913-4 (301 A.H.). The navy of Tarsus which destroyed the Fāṭimid fleet off the Egyptian cost in 920 (307 A.H.) was equipped with naphta and the Fāṭimid ships were destroyed by fire. The Fāṭimids also made use of incendiary devices. In the raid of 935 (323 A.H.), the Fāṭimids burnt enemy ships which they encountered at sea. In the raid on Almeria the Fāṭimids again made successful use of fire as a weapon, burning the Umayyad ships at port. The Umayyads retaliated in turn, burning Fāṭimid ships off the coast of Tunisia (120). In absence of any technical description on the mechanism of the incendiary devices used as weapons, there is no point in speculating whether they were similar or inferior to the so-called "Greek fire". In fact, even the mechanism of the Greek fire is not well understood (121).

Arabic Medieval nomenclature of ships is especially rich. The characteristic of the different types of ships is however obscure in many cases. The most frequent expression designating warships, in our sources, is *uṣṭūl* and its plural form *asātīl*. *Uṣṭūl* is a large warship (122). Other terms for warships are *shīnī* (123) – war galley –

(120) For sources see notes : 33, 34, 40, 53, 66.

(121) For the Byzantine Greek Fire see : H. R. ELLIS-DAVIDSON, *The Secret Weapon of Byzantium*, in *Byzantinische Zeitschrift*, Vol. 66 (1973), 61-74. J. HALDON and M. BYRNE, *A Possible Solution to the Problem of Greek Fire*, in *Byzantinische Zeitschrift*, Vol. 70 (1977), 91-96. Bibliography, 91, n. 1. For Muslim use of incendiary weapons see : M. MERCIER, *Le Feu Grégeois* (Paris, 1952), 41-68, especially 53-54. For Umayyad use see : P. CHALMETA, *La Méditerranée Occidentale et al-Andalus de 934 a 941 : les données d'Ibn Ḥayyān*, in *Rivista degli studi Orientali*, Vol. 50 (1976), 338. A. A. EL-HAJJI, *Andalusian Diplomatic Relations with Western Europe during the Umayyad Period* (Beirut, 1970), 158, 164. For other aspects of naval warfare see : R. H. DOLLEY, *The Warships of the Later Roman Empire*, in *The Journal of Roman Studies*, Vol. 38 (1948), 47-53. IDEM., *Naval Tactics in the Heyday of the Byzantine Thalassocraty*, in *Atti dello VIII Congresso Internazionale di Studi Bizantini Palermo*, 1951 (Rome, 1953), 324-339. S. D. GOITEIN, *A Mediterranean Society* (Berkeley, Los Angeles, 1967), Vol. 1, 327-332.

(122) IDRĪS 'IMĀD AL-DĪN, 5, 139, 151, QĀḌĪ AL-NU'MĀN (ed.), AL-DACHRAWĪ, 336-337. AL-DHAHABĪ (ed.), AMARI, 459. ABŪ AL-FIDĀ' (ed.), AMARI, 408. IBN 'IDHĀRĪ (ed.), AMARI, 366-367 (Ed.), DOZY, 169, 174, 209. *Itti'āẓ*, 2, 18, 39.

(123) IBN 'IDHĀRĪ (ed.), AMARI, 366-367 (ed.), DOZY, 188. *Itti'āẓ*, 1, 70.

and simply *markab ḥarbī* – warships ([124]). In one case when the Fāṭimid fleet was comprised of 100 warships they are enumerated according to the types of ships but unfortunately the text is corrupted ([125]).

(c) *Manpower.*

Our sources do not refer directly to the problem of man-power or to other social aspects of naval organization. Only in cases in which the narration regarding naval events is fuller, illuminating details are revealed. When the Fāṭimid navy was destroyed off the Egyptian coast, hundreds of prisoners were taken by the Egyptian army and the Tarsus fleet. The prisoners were separated into three groups: 117 naval officers or captains (*ru'asā' al-marākib*) who were put on display; the second group comprised people from Sicily and the coastal town of Barqa and Tripoli (Libya); the third included Kutāma and Zuwayla. Prisoners from the second group were released, while hundreds of Kutāma and Zuwayla prisoners were butchered by the troops and the population ([126]). The Kutāma were members of a Berber tribe whose support helped the Fāṭimid's rise to power in North Africa and constituted the backbone of the Fāṭimid army. The Zuwayla, were blacks from Sūdān who had already been enlisted in the Fāṭimid army by 'Ubayd Allāh al-Mahdī when he built al-Mahdiyya ([127]).

The Kutāma and the Zuwayla undoubtedly comprised the fighting squads on board the Fāṭimid ships, while the people from Sicily and the maritime towns comprised the crews. The weakness of the Fāṭimid navy was clearly comprehended by their enemies. The Fāṭimids did not command the loyalty of the people who made

(124) Ibn 'Idhārī (ed.), Dozy, 198. Nuwayrī (ed.), Amari, 436. For evidences from the Cairo Geniza see: Goitein, *A Mediterranean Society*, 1, 305-309, 477, n. 13-14. For Arabic sources see: I. 'Abd al-Fattāḥ, *The Ships of the Muslim Navy*, in *Hilāl*, Vol. 21 (1912), 360-366, 485-492; vol. 22 (1913), 34-42. (In Arabic). Ḥ. Zayyāt, *Lexicon of Ships in Islam*, in *Al-Mashriq*, Vol. 43 (1949), 321-359 (In Arabic). Fahmy, *Muslim Naval Organization*, 149-167.

(125) Eutychius, *Annales*, 2, 80.

(126) Ibid., *Ibid.* Al-Kindī, 276.

(127) H. R. Idris, *Contribution à l'histoire de l'Ifrikiya* (Reprint of Revue des Études Islamiques, 1935-6, n.p. n.d.), 169-170.

up the crews of their ships, and they were not considered a hostile elements by the enemies of the Fāṭimids.

The poor performance of the Fāṭimid navy during the early years of the then rule in Tunisia can be explained by the narrow social base of the regime. The Berbers of Kutāma were not seamen and the Fāṭimids had to entrust the operation of their ships to the hostile population of the coastal towns and Sicily. As time passed and the Fāṭimid rule in Tunisia appeared more stable and permament, especially after the rebellion of Abū Yazīd which brought in its wake great suffering to the local population, the readiness to serve the regime increased. This does not mean that the Fāṭimid regime significantly broadened its social base. The Fāṭimids, until the end, remained a thin ruling class holding power through the military support of Kutāma. The way the Fāṭimids uprooted and transferred themselves from Tunisia to Egypt demonstrates their estrangement from North Africa. On certain occasions, however, the population was ready to cooperate with the regime. We may assume that the response to call for *jihād* was always more enthusiastic than involvement in a war against Muslims. The Fāṭimids were quite successful in naval missions which they conducted against Christian navies and territories. Regardless of the question of loyalty and the degree of cooperation that the Fāṭimid would hope to gain from the local population, finding crews for ships constituted a problem. One of the great merits of the studies of G. Levi Della Vida and W. B. Kubiak is that they threw light on the problem of manning the ships of the Egyptian navy in the ninth century. The papyrus fragments of a private letter, analysed by Levi Della Vida, tell about a forcible levy of sailors and non-sailors for the navy following the Byzantine raid on Damietta in 853. The same picture is portrayed by the Christian sources investigated by Kubia, which tell about compulsory service in the navy imposed upon the Christian communities in Egypt. The situation in Tunisia in the second half of tenth century was very much the same. Our source describes the preparation made in al-Mahdiyya for the dispatching of a fleet (August 976/Dhū al-ḥijja 265, three years after al-Mu'izz had left Tunisia for Egypt). Sailors were sought in the villages and in Qayrawān. The population, the common people (*'āmma*) as well as the elite (*khasa*), were fear stricken and life in the town came to a standstill. When sailors were found they were brought to prisons. The navy left al-

Mahdiyya in September 976 (Muḥarram 366) but could not sail to the high sea because of unfavourable winds. Eventually the water and the provisions on board the ships ran out and the sailors looted the ships and escaped to land. They were pursued by the authorities and those captured were executed ([128]). From this description of the forcible levy of sailors we may also learn that the sailors were drafted from the lower classes. The treatment of the conscript before being sent to the ships and afterwards makes this point clear. There is abundant evidence of sailors being drawn from the low classes, peasants, and the rabble of the towns from the Ayyūbid and Mamlūk periods (12th-16th centuries) in Egypt. The navy was despised and naval service was regarded as a calamity ([129]). The social weakness of the navy was reflected in its poor performance during that period.

Conclusions

(1) The statement that : "the Fāṭimids became the masters of the entire Mediterranean and their fleets operated freely throughout its length and breadth" is groundless. Most of the activity of the Fāṭimid navy during the North African period was in the waters of Tunisia, Sicily, Calabria and the Gulf of Taranto and it should be remembered that only narrow stretches of sea separate Tunisia from Sicily and Sicily from Calabria and the Gulf of Taranto. Only twice did the Fāṭimid navy sail West towards the Spanish coast and North-North West towards Genoa and the islands of Corsica and Sardinia. The Ligurian and the Tyrrhenian Seas, in which the Fāṭimids sailed on those occasions, are in fact internal seas. The Ligurian Sea is a wide-open gulf and the Tyrrhenian Sea lies between the islands of Corsica and Sardinia and the Italian coast. During the North-African period the Fāṭimid navy ventured only once into the Eastern Mediterranean basin when it sailed to Alexandria. From Egypt, the Fāṭimid navy was active along the

(128) Ibn 'Idhārī (ed.), Dozy, 238.

(129) Ayalon, *The Mamlūks and Naval Power*, 5-7. See also : A. L. Udovitch, *A Tale of Two Cities : Commercial relations between Cairo and Alexandria during the Second Half of the Eleventh Century*, in *Medieval City* (ed.), H. A. Miskimin and others (New Haven and London, 1978), 143-150.

Palestinian-Syrian coast but it never operated in the Western Mediterranean basin. The Fāṭimid navy never, in fact, sailed on the high-seas. This corresponds well with what we know about medieval commercial shipping. Most of the ships sailed along the coast ([130]). Direct sailing was the exception, not the rule, in that period.

Out of 12 naval battles reported by the sources, the Fāṭimids won only 6, hardly a record to qualify them as "the masters of the entire Mediterranean".

(2) The Fāṭimid navy was very instrumental in supporting raiding parties against the enemy coast, especially Italy. Its secondary tasks were interception of enemy shipping – about which we have only few examples from the years 909-968, and small scale raids against enemy shipping or coasts, about which information exists regarding two events from 968-996. It was also successful in one large naval incursion against the Spanish Umayyads. This pattern of activity is similar to the activity of the navies of Syrian coastal towns.

(3) What was the role of the navy in the Fāṭimid state ? The navy during the years 909-968 received a lot of attention and a considerable share of resources. This policy was a result of the geographical situation of Tunisia, of the need to keep Sicily and the desire to counterbalance Byzantine activity. During those years the Fāṭimids always had at their disposal an operative navy, apparently a permanent one. Its size cannot be determined. At two critical periods ; when the Fāṭimids fought for the survival of their state during Abū Yazīd's Rebellion, and when they pushed towards the fulfillment of their political aspirations (the conquest of Egypt), the navy played a very minor role. As an instrument of foreign policy the role of the navy was also limited. The Byzantine navy, during the ninth century was at its lowest ebb. From the second and third decade of the tenth century the Byzantine naval power was increasing. The Fāṭimid navy, like other Muslim navies in the

(130) A. L. Udovitch, *Time, the Sea and Society : Duration of commercial voyages on the southern shores of the Mediterranean during the high Middle Ages*, in *La Navigazione mediterranea nell'alto Medioevo-1977*, Settimane di studio del centro Italiano di studi sull'alto Medioevo (Spoleto, 1978), Vol. 2, 543-545, 550-551, 558-559.

Mediterranean, was unable to check the rising power of the Byzantine navy. The fiasco of the Fāṭimid attempt to assist Crete and the failure of the Egyptian navy to prevent the conquest of Cyprus are reflections of the shifting of naval balance in Byzantine favour.

(4) The diminishing role of the navy can be observed during the Egyptian period. The Fāṭimids continued to have an operative navy until c. 1000, perhaps on a reduced scale. The small naval expeditions in the years 900-996 and the need for the massive construction of ships in 996 indicate the relegation of the navy. The rise of the pirates of Barqa, from the eleventh century, with whom the Fāṭimids were friendly until 1051-2 ([131]), have contributed to the decline of the navy. The pirates could have rendered the services usually assigned to state's navy. On the other hand, the efforts and the military resources the Fāṭimids invested in keeping the coastal towns of Palestine and Syria under their rule, exemplifies the importance of the commercial and naval considerations in their policy.

(5) The study terminates in the third decade of the eleventh century. The subsequent decades were periods of growing difficulties for the Byzantine Empire with a concomitant weakening of its naval power. Also the Fāṭimid state, already from the second decade of the eleventh century, was besetted by internal problems and its power was in decline. In light of the changing fortunes of Byzantium and the Fāṭimid, the Mediterranean naval scene in the years preceding the Crusades needs a separate study.

University of Haifa. Yaacov LEV.

(131) S. D. GOITEIN, *A Mediterranean Society*, 1, 327-328.

THE WILD MAN OF THE TETRARCHY : A DIVINE COMPANION FOR THE EMPEROR GALERIUS (*)

For Late Roman men political power was a religious fact ; he who rules 'is transformed into a god among men' (1). That is not to say that religion was cynically used to make rulers seem remote from their subjects ; rather, familiar religious imagery was employed to make political power appear less impersonal, more comprehensible.

The last great pagan emperors, the Tetrarchy of Diocletian (284-305), naturally used traditional religious imagery to convey the character of their rule. They were, for instance, keen to present a united front to their subjects, to emphasize the *concordia* which existed between them (2). At temples of the imperial cult their power was represented by images of the four emperors standing in a row (3) ; the family group of the Tetrarch was to remind one later writer of a Greek chorus grouped around Diocletian, its leader (4).

(*) An earlier version of this paper was read to the A.P.A. Annual Meeting at San Francisco on December 28th 1981. I am most grateful to members of the audience for their observations. Work for this paper was done while I was a Stipendary Junior Research Fellow of Wolfson College, Oxford and S. A. Cook Bye-Fellow of Gonville and Caius College, Cambridge ; I should like to express my thanks to both colleges.

(1) Diotogenes apud Stobaeus *Anthol.* 7, 61 (ed. Wachsmuth and Hense, vol. IV, p. 265). Although the author is Hellenistic, a Late Roman compiler found it worth while to anthologize his remark ; cf. F. DVORNIK, *Early Christian and Byzantine Political Philosophy* (Washington, 1966), p. 248 ff., and K. M. HOPKINS, *Conquerors and Slaves* (Cambridge, 1978), p. 198.

(2) AURELIUS VICTOR, *Caesars*, 39, 28, cf. *RIC* VI, index of reverse inscriptions, s.v. CONCORDIA.

(3) Statues at Ephesus : B. BRENK, *Die Datierung des Reliefs am Hadrianstempel in Ephesos* ..., in *Ist Mitt*, 18 (1968), 238-58. Paintings at Luxor : J. G. DECKERS, *Die Wandmalerei des Tetrarchischen Lagerheiligtums im Ammontempel von Luxor*, in *Röm. Quartschr.*, 68 (1973), 1-34, I. KALAVREZOU-MAXEINER, *The Imperial Chomber at Luxor*, in *DOP*, 29 (1975), 225-51. Cf. statues at Timgad : *CIL*, VIII, 2345, 2346, and 2347.

(4) JULIAN, *Caesars*, 315 A.

They also drew parallels between themselves and particular divinities. The senior emperors, Diocletian and Maximian were associated with Jupiter and Hercules respectively ; they were thought to have an effect on the world about them similar to that of these gods. This was expounded in a panegyric of Maximian :

> 'All the good things given us by heaven and earth come from the highest authorities, from Jupiter, ruler of the heavens and Hercules, who brings peace on earth. In the same way, in all worthwhile enterprises, even in those carried through by others, it is Diocletian who takes the initiative and you who carry it into practice' (5).

Diocletian and Maximian's junior partners, the Caesars Constantius I and Galerius, shared with their seniors the association with Jupiter and Hercules, but they also had other divine affiliations. Galerius was once compared to long-haired Apollo setting off for war, and also, because like them he was a bonny fighter, to Mars, Romulus and Alexander the Great (6).

Galerius' greatest feat of arms was certainly his victory over the Persians in 298. He captured the Shah's harem ; thirteen elephants

(5) *Pan. Lat.* 2 (10), 11, 6 (Galletier's numbering for the Latin Panegyrics will be stated first ; Mynors's will follow in brackets). For further evidence, W. SESTON, *Jovius et Herculius ou l'épiphanie des tétrarques*, in *Historia* 1 (1950), 257-66, now corrected by C. E. V. NIXON, *The "Epiphany" of the Tetrarchs ? An examination of Mamertinus' Panegyric of 291*, in *Trans. Am. Philol. Ass.* 111 (1981), 157-66. Also A. PASQUALINI, *Massimiano Herculius* (Rome, 1979), 107 ff.

(6) In general, T. D. BARNES, *Constantine and Eusebius* (Cambridge, Mass., 1981), 11-12. For the Caesars and Augusti as Jovians and Herculians *Pan Lat.* 4 (8), 4, 1 ; 5 (9), 10, 2 ; 5 (9), 16, 2 ; and for coins showing Jupiter or Hercules as CONSERVATOR CAESARIS, *RIC* VI, pages 300, 544, 599, and 651. Apollo was associated with both Caesars : Galerius : *P. Argent.* 480, 1, verso 5 ff. (= LOEB, *Select Literary Papyri* III, 544, no. 135) ; Constantius : D. HOFFMANN, *Das spätrömische Bewegungsheer und die Notitia Dignitatum* (Epigraphische Studien 7/1-2 ; Düsseldorf, 1969-70), 173 ff. Mars : LACTANTIUS, *De Mortibus Persecutorum* (hereinafter *Mort.*) 9, 9 ; *CIL*, VIII, 2345 (discussed by H. G. KOLBE, *Die Statthalter Numidiens von Gallien bis Konstantin* (286-320), (Vestigia 4, 1962) 46) ; D. HOFFMANN, *loc. cit.* See further H. CASTRITIUS, *Studien zu Maximin Daia* (Frankfurt, 1969), 27, note 22. Romulus : *Mort.* 9, 9 ; H. P. LAUBSCHER, *Die Reliefschmuck des Galeriusbogens in Thessaloniki* (Berlin, Deutsch. Arch. Inst., 1975), 66 and plates 52 and 54. Alexander : ANON., *Epitome de Caesaribus* 40, 16-17

and two hundred and fifty horses swelled the resulting triumph (7). Galerius had righted an old wrong ; some forty years before, the Emperor Valerian had been carried off captive into Persia. Rome still smarted from the defeat ; a story went about that the victorious Shah, when he went out for a ride, used to use the exiled Emperor's back as a mounting-block, and that when the sad old man eventually died, the skin was flayed from his body, dyed red and hung up as a trophy in a Persian temple (8). Galerius vindicated outraged Roman honour. After his victory he received an embassy from his disconsolate opponent asking for the return of his womenfolk : fortune is fickle, the envoy urged, there is virtue is clemency. Galerius' formidable temper flared ; he reminded the Persians what they had done to Valerian after their victory : 'Even after his death you treated him criminally', the emperor bellowed.

(7) Many sources mention the victory ; discussion by T. D. BARNES, *op. cit.*, 17-18 ; H. CHADWICK, *The relativity of moral codes : Rome and Persia in Late Antiquity*, ed. W. R. SCHODEL and R. L. WILKEN, *Early Christian Literature and the Classical Intellectual Tradition*, Studies in honorem R. M. Grant (Paris, 1979), 140, still thought-provoking G. RAWLINSON, *The Seventh Oriental Monarchy* (London, 1876), 123-35. Lactantius refers to the triumph of 303 in *Mort.* 17 ; the fullest account is the *Chronicle of 354* (*MGH* Auct. Ant. 9). See recently C. E. V. NIXON, *The Panegyric of 307 and Maximian's visits to Rome*, in *Phoenix* 35 (1981), 73-6.

(8) *Mort.* 5, 3 and 6. Constantine mentioned it in a sermon (*Orat. ad sanct.* 24) ; Galerius was aware of it (PETER THE PATRICIAN, frag. 13, *FrHistGr* 4, 188) ; cf. also ANON., *Epit. de Caess.* 32, 5 and AURELIUS VICTOR, *Caess.* 32, 5. The story was current as late as Agathias (4, 23, 3 and 7), who even thought Shapur I the inventor of flaying. R. GHIRSHMAN, *Bichapour* I (1971), 137 ff. attempts to explain the flaying as embalming ; he also illustrates the vast reliefs carved by the Persians at Bishapur to commemorate the humiliation of Valerian and provides further bibliography. To appreciate the way this event loomed large in the Persian imagination, these reliefs, and that of the same subject at Naqsh-i Rustam, need to be viewed in the context of the cliff from which they are carved. For a cameo of Valerian's capture E. BABELON, *Sapor et Valérien : un camée sassanide de la Bibliothèque Nationale*, in *Monument Piot* 1 (1894) 85-98. Lactantius insinuates that Diocletian was afraid of going the same way as Valerian (*Mort.* 9, 6) ; the *Historia Augusta* thought Galerius had been born to wipe out the disgrace of Valerian's capture (*vita Cari* 18, 3). The personal indignities of the emperor were compounded by an invasion which penetrated deep into Anatolia (JEROME, *Chron.* ad ann. 260 A.D.-220 f Helm ; *Res Gest. Div. Sap.* (A. MARICQ, *Syria*, 35 (1958), 312-4, III, 3 ; cf. the previous campaign into Syria (III, 2).

'You preserved his skin and so dishonoured his dead and perishable body with an insult that could not die' (9). The settlement which followed Galerius' success was to determine the conditions within which relations between the two great powers were to be conducted for more than half a century ; the territories which he was responsible for winning remained in Roman hands until after the disastrous expedition and death of the Emperor Julian in 363 (10).

There were also immediate consequences for the internal politics of the Tetrarchy. Galerius 'after the victory was so carried away with arrogance that already he began to reject the title Caesar. For when he heard the word used in letters addressed to him, he would burst out, with a savage expression and a terrifying voice, shouting "Quousque Caesar – How long am I to be just Caesar ?" ' (11). Such bursting ambition might well give cause for concern to Diocletian, who liked to think that Tetrarchic rule ensured the world lay 'tranquil and wrapped in the embrace of a most profound peace' (12), and who had a deep distaste for any disturbance that might lead to discord (13). Certainly Galerius did not attend the great triumph celebrated for his victory at Rome (14), and even the massive monument to it erected near his new palace at Thessalonica, and possibly dedicated in Diocletian's presence, intricately balanced the martial deeds of the galloping Caesar against the common ideology

(9) PET. PAT., *frag.*, 13.

(10) Details of the territory gained by the Romans given by FESTUS, *Brev.* 14 and 25 ; AMM. MARC., 25, 7, 9 ; and PET. PAT., *frag.* 14. Aurelius Victor (*Caess.*, 39, 36) believed that Galerius' victory might have added a whole new province to the Roman Empire. For political commentary T. D. BARNES, *op. cit.* 18 ; for topographical L. DILLEMAN, *Haute Mésopotamie orientale et pays adjacents* (Paris, 1962), 216 ff.

(11) *Mort.* 9, 8.

(12) The phrase is from Diocletian's *Edict on Prices* (praef. 5 = S. LAUFFER, *Diokletians Preisedikt* (Berlin, 1971) 90).

(13) AURELIUS VICTOR, *Caess.*, 39. 46 emphasizes Diocletian's fear of *discordia*. This is presumably the quality Lactantius stigmatizes as *timiditas* (*Mort.*, 8, 2 ; 9, 6).

(14) On the triumph, C. E. V. NIXON, *Phoenix* 35 (1981), 73-6. Galerius' movements from early 303, when he left Nicomedia (*Mort.*, 14, 7) to his return to Nicomedia early in 305 (*Mort.*, 18, 1) are obscure. He does however appear to have been involved in a campaign against Goths at the time of the Vicennalia of Diocletian (*Mort.*, 38, 6).

of Tetrarchic concord ([15]). However, Galerius' claims could not be ignored ; he was instrumental in persuading Diocletian to persecute the Christians ([16]), eventually he manœuvred his superior into taking the unprecedented step of abdication ([17]).

It might not, then, be surprizing if, among other means of amplifying the magnificence of his victory, Galerius were found boasting that he had re-enacted the Eastern conquests, famed in art. and fable, of the God Dionysus ([18]). Several monuments suggest that this may indeed have been the case.

At Ephesus, inexpensive but not unobtrusive alterations were made in the time of the Tetrarchs to the exquisite small temple of the imperial cult. Large statues of the four emperors were erected in front of its filigree-carved arches and a frieze was built into the

(15) Full publication of Arch of Galerius by H. P. LAUBSCHER, *Der Reliefschmuck des Galeriusbogens in Thessaloniki* (Berlin, 1975) M. S. POND ROTHMAN, 'The thematic organization of the panel reliefs on the Arch of Galerius' *Am. Jnl. Arch.*, 81 (1977), 427-54 attempts the difficult task of seeing the surviving ruins as a *mise en scène* for imperial ceremonial. For the suggestion that Diocletian attended the dedication on his way to Rome in 303, C. H. V. SUTHERLAND in *RIC*, VI, 25, 501 (cf. H. P. LAUBSCHER, *op. cit.*, 107-8) ; if Diocletian was present, did he travel with the entire menagerie necessary for the triumph in Rome, and comprising some of the prizes depicted on the Arch ? But against the suggestion is the fact that Diocletian was at Durostorum on the Danube on June 8th, 303 (*CJ*, 5, 73, 4).

(16) *Mort.*, 10, 6-14, 6. Lactantius' account is amplified by T. D. BARNES, *op. cit.*, 18 ff.

(17) Pressure from Galerius is the explanation for Diocletian's abdication given by *Mort.* 18, T. D. BARNES, *op. cit.* 25, and G. S. R. THOMAS, *L'abdication de Dioclétien*, in *Byzantion* 43 (1973), 229-47 (cf. G. S. R. THOMAS, *La solution persane et la lutte entre Galère et Dioclétien*, in *Latomus* 28 (1969), 658-60). Thomas' emphasis on the influence of Galerius as a powerful and popular general need not conflict with the contention of C. E. V. NIXON, *Phoenix*, 35 (1981), 70-6 that Diocletian and Maximian had planned their abdication already by the autumn of 303. They might easily have foreseen Galerius' attitude ; it was, after all, five years since his great victory.

(18) The eastern conquests of Dionysus were elaborated in relation to those of Alexander the Great : A. D. NOCK, *Notes on ruler cult I : Alexander and Dionysus*, in *Jnl Hell Studs* 48 (1928), 21-30 – *Essays on Religion and the Ancient World* (Oxford, 1972), 134-44. The Triumph of Dionysus is a very common subject for mosaic pavements : K. DUNBABIN, *The Triumph of Dionysus on mosaics in North Africa*, in *Pap. Brit. Sch. Rome* 39 (1971), 52-65.

frontage [19]. It showed four scenes : an incident from the city's foundation myth balanced a line of thirteen divine beings ; between them were depicted two divinities cleansing the world of inimical forces. One of these central scenes was of an emperor with a winged power at his back offering sacrifice whilst Hercules chased Amazons away from the altar ; the other shows Dionysus and all his rowdy entourage, elephants and dancing girls, returning in triumph from victory in the East [20]. The passer-by might associate these images on the facade of the temple of the imperial cult with the conquests of Maximian Herculius in the West and of Galerius in the East.

Dionysus also had a place of honour in the grand labyrinthine palace Galerius built himself at Thessalonica. A large marble arch has been found among the ruins [21] ; it has been suggested that it may originally have spanned the imperial throne [22]. The spandrels of the arch are decorated with two young men dressed as Persians ; one bears the bust of Galerius upwards to immortality, his companion holds the image of a lady personifying the Good Fortune of the City [23]. From under the soffit of the arch Dionysus looks down through a trellis of twining vines.

(19) B. BRENK, *Ist. Mitt.*, 18 (1968) dates, describes and illustrates these additions. The inscriptions on the statue bases require a date between 293 and 305.

(20) Illustrated by B. BRENK, *Ist. Mitt.* 18 (1968), plates 75/1 and 73/2. Brenk proposes parallels in imperial iconography for the Hercules panel (239).

(21) Full bibliography of this arch, to be distinguished from the triumphal Arch of Galerius, in H. P. LAUBSCHER, *op. cit.*, 112, note 539, and M. VICKERS, *Observations on the Octagon at Thessaloniki*, in *Jnl. Rom. Studs.* 63 (1974), 118, note 54. This arch forms the keystone of the argument of Hj. TORP, *Den Keiserlige Dionysos : Galerius' Festsal i palasset i Thessaloniki*, in *Kunst og Kultur* 57 (1974), 153-64, which is the only previous attempt known to the present author to associate Galerius with Dionysus.Illustrations in ed. D. BOWDER, *Who was Who in the Roman World* (Oxford, 1980) 96, or R. F. HODDINOT, *Early Byzantine Churches in Macedonia and Southern Serbia* (London, 1963), plate 9b.

(22) M. VICKERS, *Jnl. Rom. Studs.* 63 (1973), 120 suggests that the Octagon, where the arch was found, was 'perhaps even a throne room' ; Hj. TORP, *Kunst og Kultur* 57 (1974), 156 ff. compares it to the Chrysotriclinos of the Great Palace at Constantinople.

(23) The apotheosis implicit in the scene is indicated by A. GRABAR, *À propos des mosaïques de la coupole de Saint-Georges à Thessalonique*, in *Cahiers Archéologiques* 17 (1967), 80 For the busts, see note 86 below.

The decoration of a palace built for a different potentate, at Piazza Armerina in central Sicily, may also support our contention. Here the floor of one of the great halls is decorated with four mosaics. The floor of the body of the hall glorifies Hercules : 'its subject must be recognized as the "Carnage of Hercules" rather than the story of his Labours ... The forms of the victims of his strength stand out as they draw their last breath against the ivory white background. The mosaic composition distributes their bodies in a fashion now devoid of the element of time. Most lie stretched in their death agony' (24). It has been suggested that this bloody scene was intended to shed glory on Maximian Herculius, by detailing the deeds of his patron divinity (25). Three sides of this hall are formed by apses, each of which has its own floor mosaic : on the left is the Apotheosis of Hercules, in the centre are the Giants struck by lightning, and on the right the Dionysiac scene of Lycurgus and Ambrosia. It is much harder to see these scenes as consistently reflecting the glory of Hercules or Maximian ; in particular 'the episode of Lycurgus and Ambrosia might seem out of place' (26). One interpreter, keen to see allusion to Maximian and Hercules in all these mosaics, has attempted to explain the presence of this Dionysiac scene as a reference to Constantius I, who won great victories in the West. But there seems to be no other Tetrarchic evidence to support this interpretation ; it was as a great conqueror in the East that Dionysus

(24) W. DORIGO, *Late Roman Painting* (London, 1971) 144. Illustrations on plates 108-110 (black-and-white) and 10-11 (colour) ; plan on page 128. Fuller illustrations in G. V. GENTILI, *La villa erculia di Piazza Armerina : i mosaici figurati* (Rome, n.d.).

(25) The date of the villa at Piazza Armerina, and therefore the association of its floor mosaics with the Tetrarchy remain controversial ; summaries of positions by W. DORIGO, *op. cit.*, 127 ff. and by K. DUNBABIN, *The Mosaics of Roman North Africa* (Oxford, 1978), 201-12, who appears agnostic about imperial ownership of the villa and would like to date the mosaics probably early in the reign of Constantine. We adduce Piazza Armerina here in order to clarify the possible Tetrarchic interpretation of the trefoil hall, not to make large claims concerning the villa as a whole. Should it prove, on other grounds, that these mosaics cannot be Tetrarchic, our central contention, concerning Galerius and Dionysus, will have lost only a supporting piece of evidence.

(26) The phrase is that of K. DUNBABIN, *op. cit.*, 204.

was remembered ([27]). Furthermore it may be thought that the scene in the central apse of the Giants struck by lightning might redound more to the glory of Jupiter, wielder of thunderbolts, than to that of Hercules, whilst the Apotheosis of Hercules could as well be applied to Constantius, Maximian's 'Herculian' Caesar, as to Maximian himself ([28]). If one were thus to see the central apse as an image of the power of the guardian god of Diocletian, the body of the hall as a representation of the strength of Maximian's divine companion, and the left-hand apse as a portrait of the divine protector of Constantius, the Dionysiac subject of the right hand apse would fall naturally into place as a compliment to the Eastern victories of Galerius. In this way the mosaics of the trefoil hall could be 'seen as a glorification of Hercules, of Maximian and of the whole concept of Tetrarchy' without straining the evidence, and we would have one more instance of an association between Galerius and Dionysus ([29]).

Another palace may be more personally associated with Galerius. In the Dacian hills where the emperor was brought up there is a Tetrarchic residence 'appointed with all imaginable luxury' ([30]). The

(27) G. V. GENTILI, *op. cit.*, 30, interprets the rescue of Ambrosia from Lycurgus as the liberation of Britain from the tyranny of Carausius by Constantius, Maximian's son-in-law. K. DUNBABIN, *op. cit.*, 204 argues that although Dionysus and Hercules are often found together in imperial imagery, Dionysus 'plays no part in the particular divine symbolism of the Tetrarchy'. If we are right in seeing a reference to the Tetrarchs' protectors on the frieze of the temple at Ephesus (note 19-20 above), there is no reason why the Lycurgus scene may not refer to the rescue of the Eastern provinces from Persian invasion rather than to the restoration of Roman authority in Britain.

(28) G. V. GENTILI, *op. cit.*, 30 proposes that the Giants refer to Maximian's victories in Gaul, carried out as coadjutor of Diocletian, and the Apotheosis of Hercules to Maximian's victories in Africa. For another instance of Jupiter's battles with the Giants as a model for warfare waged by Diocletian, *P. Argent.*, 480, 1 verso.

(29) The quotation is from K. Dunbabin's summary of Gentili's argument, *op. cit.*, 203. Our interpretation is, perhaps more 'Tetrarchic' than Gentili's. Instead of trying to relate each scene to Hercules, we allow him to dominate the main body of the hall and permit the protectors of each of his colleagues a place in the three apses, Jupiter, patron of Diocletian, being, appropriately enough, in the central apse.

(30) A MÓCSY, *Pannonia and Upper Moesia* (London, 1974), 303, thus describes Gamzigrad. The association with Galerius is made by the excavator, J. SREJOVIĆ, *An imperial Roman palace in Serbia*, in *Illustr. London News*, number 6927, vol 263 (October, 1975), 99.

floors are carpeted with mosaics ; in one of the large halls is an image of Dionysus, seated on a leopard, his lower half draped in imperial purple (31). It is true that there are many Dionysus mosaics in the Roman world, but this one, in a palace which may have been built for Galerius, has cumulative value as evidence for our case. It also points to another reason why Galerius might have looked to Dionysus ; not only were both potentates conquerors in the East, but both were at home in the North Balkans. Galerius' formidable mother had a powerful devotion to the indigenous gods of her native hills ; it may then be that family ties as well as the Persian victory encouraged Galerius to associate himself with Dionysus (32).

However, there was more than one side to Dionysus' reputation. Even if Galerius were keen to share his fame as an eastern conqueror, he can scarcely have wanted his subjects to associate him with the equally familiar figure of the god of wine, staggering hogwhimperingly drunk across the mosaic floors of the wealthy (33). Dionysus was the god of the good time ; fox-hunting men on the German frontier felt an affinity with him (34), all over the Empire spending a day at the theatre was thought of as a way of honouring Dionysus (35). He was also a deep, ancient and dangerous force ; the fate of Pentheus was not forgotten (36). There was also an element of

(31) J. SREJOVIĆ, *art. cit.*, 97, appears to be the only publication and illustration of this mosaic available. D. MANO-ZISI, *Le castrum de Gamzigrad et ses mosaïques*, in *Arch. Jug.*, 2 (1956), 67-84, is concerned with earlier discoveries.

(32) For Galerius' family origins *Mort.* 9, 2, and 23, 5, which supplement the later evidence for his Dacian background cited in *PLRE* I, s.n. Maximianus 9. For Romula, 'deorum montium cultrix', *Mort.* 11.

(33) Dionysus was the favourite divine figure of African interior decorators : K. DUNBABIN, *op. cit.*, 173-87 argues that this is not because people were, in a narrowly religious sense 'imbued with the Dionysiac spirit' ; rather 'when Dionysus and his followers appear in dining rooms, they may signify nothing more than the pleasures of drinking' (186). For an eastern example of a drunken Dionysus, D. M. LEVI, *Antioch Mosaic Pavements* (Princeton, 1947) I, 40-5 ; II, plate VII b.

(34) Mosaic published by E. DIEZ, *Dionysos und der Fuchs*, in *Jahreshefte des Öst. Arch. Inst. Wien* 43 (1956), 35-41.

(35) *E. g.* LACTANTIUS, *Divine Institutes* (hereinafter *Inst.*) 6, 20, 35.

(36) The mosaic on the mausoleum of the Marcii, uncovered in excavations under the Vatican, is identified as the slaying of Pentheus and dated to c. 300 A.D. by H. P. L'ORANGE, *The adventus ceremony and the slaying of Pentheus as represented in two mosaics of about 300 A.D.*, ed. K. WEITZMANN ET AL., *Late*

terror in the common image of Dionysus triumphantly driving a chariot drawn by tigers ; he could steer the big cats with his reins, but they were what drew him along (37). Fear, therefore, mingled with the disgust Christians easily expressed at the sight of the god and his drunken train of hangers-on : 'who could bear to hear satyrs and bacchanals spoken of with honour', asked one bishop, 'they are nothing but the loathsome and licentious passions of mankind' (38). In the course of a rambling denunciation of traditional religion, one of the bishop's contemporaries, the African rhetor Arnobius, described Dionysus pithily as 'faeculentae hilaritatis dator' (39).

It was not always easy for Christians to translate the disgust they felt for traditional religion into effective polemic. Their readers would all be familiar with the mythical misdemeanours of the ancient Gods ; horrified repetition of the myths and indiscriminate abuse, such as that expressed by Arnobius, might be less convincing than a positive theory, however tendentious, of how the Gods had come to be. This more subtle form of subversion was that chosen by Arnobius' pupil, the apologist Lactantius.

In his *Divine Institutes*, which were finished in their first edition between 305 and 311, Lactantius argued in considerable detail that the ancient Gods were, in fact, not Gods at all, but ancient rulers who had been mistakenly deified after their deaths (40). The

Antique and Early Mediaeval Studies presented to A M. Friend (Princeton, 1955), 7-14 = H. P. L'ORANGE, *Likeness and Icon* (Odense, 1973), 174-83. Ms. evidence suggests that Euripides' *Bacchae* was set for reading in schools (ed. E. R. DODDS, Euripides *Bacchae* (Oxford, 1960²), xlvii-xlix).

(37) The nine mosaics of this scene surviving in Africa are studied by K. DUNBABIN, *op. cit.*, 181-2 and in *Pap. Brit. Sch. Rome*, 39 (1971), 52-65.

(38) EUSEBIUS, *Prep. Ev.*, 3, 11 (111 C).

(39) ARNOBIUS, *Adversus Gentes*, 3, 33. Arnobius' method was simply to denigrate every aspect of pagan religion ; it is difficult to deduce any positive beliefs of his own from the chaotic onslaught, hence the perplexities of J. M. P. B. VAN DER PUTTEN, *Arnobe croyait-il à l'existence des dieux païens ?*, in *Vig. Christ* 25 (1971), 52-55. For an introduction which contrasts his polemic with the more systematic argument of Lactantius L. J. SWIFT, *Arnobius and Lactantius : two views of the pagan poets*, in *Trans. Am. Philol. Ass.*, 96 (1965), 439-48. It is known from Jerome (*vir. ill.* 80 ; *ep* 70, 5) that Arnobius was Lactantius' teacher, but attempts to find clear echoes of one author in the work of the other are doomed to disappointment.

(40) The edition of Lactantius used is that of S. BRANDT and G. LAUBMANN (Vienna, CSEL 19, and 27, 1890-7). For the date of the first edition of *Inst.*, see

argument fits into Lactantius' larger conception of world history. Briefly, Lactantius thought that men had been made in the first place to worship the Most High God, the God of the Christians (41). In the years following the Flood, the fall of the angels and their *mésalliance* with the daughters of men had led to the evolution of demons (42) ; slowly natural monotheism and the innocent rural life which went with it was corrupted by idolatry (43).

The idyllic conditions of the primitive Golden Age persisted in the Levant until about 1500 B.C. (44). Then, all at once, 'through the

most recently T. D. BARNES, *op. cit.* 291. *Inst.* 5, 11, 15 must have been written in or after 305, as it describes a Christian who has resisted the persecutors for two years. The account of the Gods as deified monarchs occupies the latter two-thirds of *Inst.* I. Lactantius' purpose is to clear the ground of them so that he can assert the unity of the Most High God of the Christians. E. MESSMER, *Laktanz und die Dichter* (Munich thesis, 1974) usefully collects and discusses Lactantius' versions of the myths.

(41) Lactantius states this succinctly at *Inst.* 7, 6, 1 : '... ideo nascimur, ut adgnoscamus factorem mundi ac nostri deum ...' ; the considerable theological implications are unpacked by A. WLOSOK, *Laktanz und die philosophische Gnosis* (Abhandlungen Heidelberger Akad., 1960), 192 ff. On Lactantius' comprehensive scheme of world history J.-C. FREDOUILLE, *Lactance historien des religions*, in ed. J. FONTAINE and M. PERRIN, *Lactance et son temps* (Paris, 1978), 237-53 ; F. WEHRLI, *L. Caelius Firmianus Lactantius über die Geschichte des wahren Gottesglaubens* in ed. R. B. PALMER and R. HAMERTON-KELLY, *Philomathes : Studies and Essays in the Humanities presented to P. Merlan* (The Hague, 1971), 251-63 ; V. BUCHHEIT, *Der Zeitbezug in Weltalterlehre des Laktanz*, *Historia* 28 (1979), 472-86 ; V. LOI, *Lattanzio* (Zürich, 1970), 238-44. A comprehensive study of the chronographical scheme underlying Lactantius' idea of the development of world history is being prepared now by the present writer.

(42) *Inst.* 2, 8, 3 ff. describes the original making of the Devil ; *Inst.* 2, 14 describes how, after the Flood, the angels sent by God to protect men were lured into unsuitable liaisons with mortals. See also E. SCHNEWEIS, *Angels and Demons according to Lactantius* (Cath. Univ. of America thesis, 1944).

(43) *Inst.* 2, 13, 6-9 explains how the Canaanites became the first people to lose the natural 'notitia Dei' ; then the Egyptians were corrupted into idolatry (2, 13, 10-11) and the Greek world was corrupted in the middle of the second millennium B.C. (see below). The Hebrews formed a monotheistic enclave in the Near East until, in about 1000 B.C., Solomon built a temple and a city (4, 13, 24) ; after that they declined steadily till they suffered the indignity of being ruled by tetrarchs (4, 10, 5-18 summarizes the story from the Exodus to Herod). Eventually the tide of polytheism flowed westwards along the Mediterranean to Italy, and finally to Rome (*Inst.*, 1, 22, 9).

(44) Saturn was born more than 1800 years ago, *Inst.* 1, 23, 5 ; Jupiter was born 1700 years ago, *Inst.* 2, 5, 2. For Jupiter's destruction of the Golden Age,

folly of a single age', political institutions emerged, and 'men began to venerate the unfeeling figments of their own fingers, having deserted God, the father and maker of all' (45). The first rulers were Caelus and Vesta, parents of Saturn and Ops, grandparents of Jupiter, and great-grandparents of Dionysus and other Gods (46). The power of the ruling family increased slowly. Lactantius describes the rule of Caelus as a 'principate', it was Saturn who transformed it into a full-blown kingdom (47), and Jupiter who first backed his power with armed force and invented honours and magistracies (48). Idolatry increased alongside political sophistication : 'as the rulers were dear to those whose lives they had ordered, they left behind great grief when they died. Therefore men made likenesses of them, so that they could have comfort from contemplating images, and as time went on they began through love to make a cult of the memory of the dead' (49). The first person actually to offer sacrifice was Melissea King of Crete and foster-father of Jupiter, who sacrificed to Vesta (50). After Jupiter achieved supreme power, paganism was put on a regular footing. Temples were erected in the ruler's honour, and Prometheus, the potentate's

Inst. 5, 5-7 ; 1, 10, 10 ff. ; 1, 13-14 ; 1, 21, 22-8 ; cf. 1, 11-12. For the character of the innocent idyll of the Golden Age, *Inst.*, 1, 15, 2 ; 1, 13, 8 ff. The end of the Golden Age should not be confused with the Fall. The events were distinct, and had different, though cumulative consequences ; the slow evolution of the historical processes involved will be considered in the forthcoming study of Lactantius on the chronology of world history. For an exhaustive study of Lactantius on the Golden Age, V. BUCHHEIT, *Goldene Zeit und Paradies auf Erden* (LAKTANZ, *Inst.*, 5, 5-8), in *Würzburger Jahrbuch* 4, N. F. (1978), 161-85 and 5, N. F. (1979), 219-35.

(45) *Inst.*, 4, 1, 1 and 3.

(46) *Inst.*, 1, 11, 6 – 1, 14, 12 are concerned with the doings and relations of the first three generations of the Greek gods ; for the equation Lactantius makes between Vesta, Tellus and the Mother of the Gods *Epitome* (hereinafter *Epit.*), 19, 3.

(47) *Inst.*, 1, 13, 15.

(48) *Inst.*, 5, 6, 4-8. The period also saw the foundation of cities, by Vesta at Gnossos in Crete (*Inst.*, 1, 11, 46) and by Hermes at Hermopolis in Egypt (*Inst.*, 1, 6, 3). Lactantius thought of the abandonment of the fields as 'principium eversionis et cladis' (*Inst.*, 7, 16, 2 ; cf. *Mort.*, 7, 3 ; 23).

(49) *Inst.*, 1, 15, 3-4 ; cf. *Inst.*, 1, 8, 8.

(50) *Inst.*, 1, 22, 19-20 ; *Epit.*, 19, 3 ; cf. also *Inst.* 1, 22, 27.

cousin, was employed in carving statues to put in them (51). The deeds of the ruling family, their 'res gestae', were elaborated by admiring poets into ornamental panegyrics. Jupiter sent a legion to fetch Ganymede ; the poets told that he turned himself into an eagle, the bird on the legion's standard, in order to carry him off (52). Such highly-coloured versions of historical events were to become the corpus of classical mythology (53).

The language used by Lactantius to describe the rule of Jupiter and his family is often reminiscent of the political conditions of his own day. In itself, this is not surprizing : Lactantius was by no means the first Christian to compare the process by which dead Roman emperors became Gods through 'consecratio' to the way that Jupiter of old had come to enjoy divine honours (54). But it does alert us to the fact that Lactantius was the first articulate Christian ever to live his life in the world of practical politics : he was invited to the imperial capital by Diocletian to teach rhetoric (55), his only pupil whose name we know was an official in the imperial service (56), we last hear of Lactantius acting as tutor to Constantine's eldest son (57). So when, for instance, he compares the construction of myths around the 'res gestae' of Jupiter and his family to the way courtiers 'flatter even evil kings in lying panegyrics' there may be

(51) Jupiter's first sacrifice *Inst.*, 1, 11, 63-5. For its diffusion, *Inst.*, 1, 22, 21-7. For Prometheus, *Inst.*, 2, 10, 5-13 ; *Epit.*, 20, 12-13.

(52) *Inst.*, 1, 11, 19 ; Lactantius offers the alternative explanation that the eagle was the figurehead of a ship sent to fetch Ganymede.

(53) *Inst.*, 1, 8, 8 ; *Inst.*, 1, 11, 17 ff. ; *Inst.* 1, 15, 13-15.

(54) For 'consecratio' of emperors see now S. G. MacCormack, *Art and Ceremony in Late Antiquity* (Berkeley California etc., 1981), part II. Lactantius makes the comparison specifically at *Inst.*, 1, 15, 6-7 ; for some earlier instances J. Beaujeu, *Les apologètes et le culte du souverain*, in *Entretiens Hardt*, 19 (1973), 112 ff.

(55) Jerome, *vir. ill.*, 80. The *grammaticus* who went with him was also a Christian (Jerome, *Adv. Jovin.*, 2, 6).

(56) For Demetrianus, Lactantius, *de Opificio Dei* (hereinafter *Opif.*), 1, 1 ff. (dedication mentioning his office), *Inst.*, 2, 10, 15 (mention of *Opif.*) ; Jerome, *vir. ill.*, 80 (two books of letters to him by Lactantius) ; Jerome, *Comm. in ep. ad Galat.*, 2, 4, verse 6 and *ep.* 84, 7 (fragments of Lactantius' letters to him, printed as fragments III and IV in CSEL 27). He is Demetrianus 1 of *PLRE* I.

(57) Jerome, *vir. ill.*, 80 ; *Chron.*, ad ann. 317 A.D. = 230e Helm ; cf. T. D. Barnes, *op. cit.*, 13-14 for Lactantius' political connections in general.

some allusion to the author's own experience at the court of the Tetrarchs (58).

Certainly Lactantius had no love for the Tetrarchs. He blamed both the emperors and the Gods they honoured for the Great Persecution : a man, he thought, comes to be like what he worships, for 'how could they keep themselves from shedding blood, when they honour Mars and Bellona, the bloody Gods of war' (59) ? In his pamphlet *On the Deaths of the Persecutors* he expatiates 'with singular accuracy and apparent pleasure' on the unpleasant ends to which the Tetrarchs came (60).

It is possible that the *Divine Institutes* also reflect Lactantius' loathing for the Tetrarchs, expressed, however, in pointed topical allusions rather than as a full frontal assault. In particular, several historians have suggested that some passages denouncing Jupiter may be read as angry but oblique satire on that god's most prominent *protégé*, the Emperor Diocletian. The claim that they were bringing back the Golden Age was a recurrent leitmotif of the Tetrarchs' publicity : 'The Golden Age which existed long ago when Saturn ruled, though not for a very long time', one orator announced, 'is now reborn under the eternal auspices of Jupiter and Hercules' (61). To those who appreciated this claim, Lactantius was pleased to point out, that in the usual version of the myth, Jupiter, Diocletian's patron, so far from restoring the Golden Age, was in fact resposnsible for bringing it to an end, when he drove his father Saturn from his kingdom (62).

(58) *Inst.*, 1, 15, 13-15. Lactantius expresses his disillusionment with his former profession of teaching rhetoric to the young in *Inst.*, 1, 1, 8 unlike another professor of rhetoric associated with the Tetrarchs, Eumenius, the orator of *Pan. Lat.*, 5 (9). Lactantius never himself performed in public (*Inst.*, 3, 13, 12).

(59) *Inst.*, 5, 10, 15.

(60) The phrase is that of GIBBON, *Decline and Fall of the Roman Empire*, chapter 14 (Everyman edition I, 400, note 1) on Lactantius, *Mort.* 33.

(61) *Pan. Lat.*, 5 (9), 18, 5. A. D. NOCK, *The emperor's divine* comes, in *Jnl Rom. Studs*, 37 (1947), 108, note 57 = Essays on Religion and the Ancient World (Oxford, 1972), II, 663 notes that the herm with the heads of Saturn and Diocletian published by H. FUHRMANN, *Zum Bildniss des Kaisers Diocletian*, in *Röm. Mitt.*, 53 (1938), 35-45 indicates that 'Diocletian has brought back "Saturnia regna" '

(62) References to Jupiter's destruction of the Golden Age in note 44 above. Earlier scholars to have suggested that Lactantius had the Tetrarchs' Golden Age

The purpose of the past few paragraphs has been to put us into a position to suggest that a passage in the *Divine Institutes* denouncing Dionysus, under his Latin name Liber, may similarly be read as referring to the Emperor Galerius. In suggesting this we are not proposing that Lactantius intended us to read his attack on the Gods as an elaborate and systematic political allegory, but rather that he spiked his religious polemic with occasional topical allusion which contemporary readers might recognize. Such a procedure might have a double purpose ; it would give depth to the attack on the emperor and it would give immediate sharpness to the attack on the god. The ancient myths were very familiar stories ; those not predisposed to be shocked by the misconduct attributed in them to the Gods might easily be bored when the Christians presented the well-known tales as objects of horror. But if there is an implied comparison between god and emperor, the attack acquires sharpness ; what might be familiar ribaldry when done by Jupiter or Dionysus, might be the object of strong public disapproval when imputed to his imperial companion. Conversely, simple abuse of the Tetrarchs might seem ephemeral ; by an implied comparison between emperor and god, a more lasting moral could be indicated. 'A god', Lactantius believed, 'may mould the lives of his worshippers in accordance with the qualities of his spirit' (63) ; not only might the government of the Tetrarchs be compared to the misrule of the ancient Gods, it could be said to draw its character from the same sources.

Furthermore, if Lactantius is thus carrying on his attack on the traditional Gods simultaneously on a political and a religious level, he is exercizing literary skills he himself detected in other writers. Poetry, he thought, was the oldest form of utterance (64) ; poets were

in mind include W. SESTON, *Dioclétien et la Tétrarchie* (Paris, Bibl. Ec. Franç. d'Ath. et de Rome 162, 1946), 282, note 1 ; V. BUCHHEIT, *Historia* 28 (1979), 485-6 (for Eumenes read Eumenius) ; cf. J.-C. FREDOUILLE, *art. cit.*, (note 41) 252, and N. H. BAYNES, *Jnl. Rom. Studs*, 34 (1944), 136, who observes that the pagan deities 'most frequently attacked and ridiculed ... would appear to be Jupiter and Hercules, and these are precisely the patron deities of the Jovian and Herculian rulers of the pagan empire'.

(63) *Inst.*, 5, 10, 18.

(64) *Inst.*, 7, 22, 2.

wise long before philosophy was invented (65). Much poetry had had its origin as comment on current affairs, but oblique comment, not a crude reporting of the news (66). Lactantius might not go so far as the philosopher Plotinus, who thought that 'the wise man is the man who in any one thing can read another' (67), but he did believe that 'the job of the poet is this : he should metamorphose those things which were indeed done by transfiguring them obliquely and with a certain elegance into a different form of discourse' (68). They do not invent the stories they have to tell ; that would be the act of a fool or a liar (69). Rather they tell the truth, but on a different level. It is time for us to examine Lactantius' denunciation of Liber, and see if it can be read on a political level, as satire on Galerius.

The passage comes in the middle of a catalogue of divine misdemeanours which is in danger of becoming tedious. Lactantius has enumerated various divine dishonesty and adultery. He next turns on the arrogance and ambition of Liber :

> 'Liberum patrem necesse est in senatu deorum summae auctoritatis primaeque esse sententiae, quia praeter Iovem solus omnium triumphavit, exercitum duxit, Indos debellavit. sed invictus ille imperator Indicus maximus ab amore ac libidine turpissime victus est. Delatus enim Cretam cum semiviro comitatu nanctus est inpudicam mulierem in litore ac fiducia victoriae Indicae vir esse voluit, ne nimium mollis videretur, atque illam patris proditricem, fratris interemptricem, ab alio relictam et repudiatam in coniugium sibi vindicavit ac Liberam fecit et cum ea pariter ascendit in caelum'.
>
> It is necessary for Father Liber to hold supreme authority in the senate of the Gods and be the first to be asked for his opinion, because, apart from Jupiter, only he triumphed, commanded an army and vanquished the Indians. But that unconquered commander, the great victor of the Indies, was himself most shamefully subdued by love and lust. For when he came with his unmanly retinue to Crete he acquired a loose woman on the seashore. His Indian victory had increased his self-confidence and he wanted to be a man and not appear to be soft. So, despite the fact that she had

(65) *Inst.*, 5, 5, 1.
(66) See notes 52-3 above.
(67) *Enn.*, 2, 3, 7.
(68) *Inst.*, 1, 11, 24.
(69) *Inst.*, 1, 11, 25 ; *Epit.*, 11, 1.

> betrayed her father, murdered her brother, and been deserted and divorced by another man, he claimed her as his own in marriage, made her Libera, and ascended together with her into heaven.
>
> (*Inst.* I, 10, 9).

One similarity between the deeds of Liber described in this passage and the historical acts of Galerius is obvious. Both emperor and god won great victories in the East : Galerius' success gave the Tetrarchs the titles of Armenicus Maximus, Medicus Maximus, Adiabenicus Maximus, Persicus Maximus, Lactantius accords Liber that of Indicus Maximus ([70]). The observation that, apart from Jupiter, Liber alone triumphed and won victories against the Indians may also be barbed with irony. Galerius' victory was entirely his own ; Diocletian was busy elsewhere at the time. But in the previous year, Diocletian and Galerius had been the joint commanders of a force which had fought the Persians and had been defeated ([71]). Furthermore, though Galerius won the victory, he did not go to Rome with Diocletian to take part in the splendid triumph which celebrated his success ([72]). Lactantius might mean to be reminding his readers that, unlike Liber, Galerius had not even received due praise for his achievements.

Whether or not this oblique irony is intended, there is a clear comparison between the way Galerius and Liber both let their victories go to their heads. Liber asserted his superiority in the senate of the Gods ; his eastern victories gave him confidence. Similar arrogance and self-assertion was shown, so Lactantius says in *On the Deaths of the Persecutors*, by Galerius. From the time of his Persian victory onwards, he chafed at his junior position in the Tetrarchy ([73]) ; Lactantius claims that he, and his formidable mother,

(70) For the victory titles of the Tetrarchs, T. D. BARNES, *Imperial campaigns 284-311*, in *Phoenix* 30 (1976), 174-93 ; in accordance with the principles referred to in note 2 above, all the Tetrarchs shared the successes of each.

(71) Sources conveniently collected in works cited in note 7 above.

(72) For the triumph, see note 7 above. Galerius' whereabouts between his departure from Nicomedia early in 303 (*Mort.*, 14, 7 says 'medio hiemis', but it must have been at least mid-March : *Mort.*, 12, 1 ; 14, 6) and his return there in the winter of 304-5 are obscure. But the Danube was at this time his regular area of operations (T. D. BARNES, *op. cit.*, 19), as he complained to Diocletian when he urged him to abdicate (*Mort.*, 18, 6). Cf. note 14 above.

(73) See note 17 above.

put pressure on Diocletian to put a stop to Christianity (74), and records an extraordinary conversation in which Galerius intimidated Diocletian into abdicating. Even if the detail of this discussion, in which Diocletian 'discovered as much pusillanimity' as Galerius 'displayed arrogance and ingratitude', owes much to Lactantius' vivid pen, there is no cause to doubt that Galerius 'had already in his hopes made himself master of the entire world' (75). Certainly a later generation remembered him as a disruptive force, as the wild man of the Tetrarchy. The Emperor Julian reviewed his imperial predecessors by describing an imaginary banquet to which they were all invited by the Gods ; Galerius was dismissed at an early stage of the feast for being interfering, untrustworthy and intemperate (76).

Having denounced Liber's public ambition, Lactantius mocks his private morals. Several versions were current of the tale of Dionysus' wooing of the abandoned Ariadne ; Lactantius' account is unusually severe on the conduct of Liber and his lady (77). The god is represented as keeping low company, as effeminate, and as unable to master his libidinous urges ; his consort appears as a murderer and a divorcée, without mention of the extenuating circumstances that she rescued her husband from the labyrinth of the Minotaur

(74) See note 16 above.

(75) *Mort.*, 15, 8. Gibbon's scepticism about the account of Lactantius ('Were the particulars of this conference more consistent with truth and decency, we might still ask how they come to the knowledge of an obscure rhetorician', chapter 14, Everyman edition, 384, note 3) is laid by T. D. BARNES, *op. cit.*, 297, note 95 : 'The fact that the conversation between Diocletian and Galerius (18, 7 ff.) is an imaginative reconstruction does not impair the validity of the potential analysis which it contains'.

(76) JULIAN, *Caesars*, 315 A-D.

(77) No earlier account closely resembles that of Lactantius ; the only parallel proposed by the editors in CSEL 19 ad loc. is for the phrase 'cum semiviro comitatu' to VERGIL., *Aen.*, 4, 215 ; the passage is not discussed by R. M. OGILVIE, *The Library of Lactantius* (Oxford, 1978). The use of the word 'pariter', of Liber and Libera's joint ascent into heaven might recall the line of OVID, *Fasti* 3, 510 which has Liber say to Libera ' "et pariter caeli summa petamus" ait'. But in this passage Ovid places the marriage before, not after Liber's leaving for India. Both this account and that in *Metamorph.*, 8 emphasize Libera's being found 'in litore' (*Metamorph.* 8, 175-6 ; *Fasti* 3, 469). But Lactantius' unsympathetic attitude to Libera seems to be entirely his own.

and that it was he who subsequently abandoned her. It is also peculiar to find these events placed in Crete ; Lactantius was perfectly aware of the usual association of Liber with the island of Naxos (78). The explanation may lie in Lactantius' reading. Ovid, who was one of his favourite poets (79), tells the tale several times, and consistently refers to Naxos, the scene of the action, by its archaic name of Dia (80). It is likely that Lactantius knew the story best as it is told by Ovid, and therefore possible that he leapt to the conclusion that Dia denoted the island that was the centre of Jupiter's empire, the island where Vesta had founded the first city (81), where Jupiter was brought up (82), and where he was buried (83). He might even have derived the name Dia from 'Zeus'.

Whatever the reason for this peculiarity the picture of loose living in high places is clear enough. It is also comparable to accusations made against Galerius. The Emperor Julian was to recall Galerius, with periphrastic disgust, as having indulged multifariously in the vices associated with Aphrodite (84). One mistress in particular bore him a bastard son called Candidianus. Galerius and his wife adopted the boy as legitimate, and hoped that he would become Caesar when Galerius retired after wearing the Purple for twenty years. Lactantius has great pleasure in reporting that Galerius' death prevented him from abdicating or carrying out this plan for the succession (85). Nothing more is known of the boy's natural mother,

(78) As witness the passage quoted in *Inst.*, 1, 15, 9.

(79) Lactantius' partiality for Ovid ('poeta non insuavis' *de Ira Dei* (hereinafter *Ira*) 20, 2) is illustrated by L. ALFONSI and F. W. LENZ, *Ovidio nelle Divinae Institutiones di Lattanzio*, in *Vig. Christ.* 14 (1960), 170-6 ; R. M. OGILVIE, *op. cit.* (note 77), 17-18 ; and E. MESSMER, *op. cit.* (note 40).

(80) As is pointed out by R. M. OGILVIE, *loc. cit.*, and A. GOULON, *Les citations des poètes latins dans l'œuvre de Lactance*, in ed. J. FONTAINE and M. PERRIN, *Lactance et son temps* (Paris, 1978), 123, the only works of Ovid Lactantius certainly quotes from are the *Fasti*, the *Metamorphoses* and the lost *Phaenomena*. *Metamorph.*, 8, 174, refers to the island as Dia, as does *Ars Amatoria* 1, 528. It is not named in *Fasti* 3, 459-516. It is from Callimachus fragment 601 we know that Dia ought to be equated with Naxos.

(81) *Inst.*, 1, 11, 46.

(82) *Inst.*, 1, 13, 3 ; cf. 1, 14, 1-12 ; and 1, 22, 19-20 with *Epit.*, 19, 2-3.

(83) *Inst.*, 1, 11, 44-49.

(84) JULIAN, *Caesars*, 315 C.

(85) *Mort.*, 20, cf. *PLRE* I, s.n. Candidianus 1.

but the fact of her existence lends some substance to the insinuation that, like Liber, Galerius could not suppress his lust (86).

Liber is accused not only of looseness, but also of being effeminate. His falling in love was a sign that he was weak-minded and unable to control his feelings. Furthermore he is surrounded by eunuchs, 'their locks with oil perfumed, their Lydian dress' (87). Lactantius' prejudice against eunuchs was a popular one (88) : when the imperial palace was burnt down it was the eunuchs who proliferated at the Tetrarchic court who were accused of having plotted with the Christians to start the fire (89). Equally, Lactantius could accuse the emperors of using their court eunuchs to produce women for their beds (90), any Late Roman emperor could be convincingly presented as surrounded by a 'semiviro comitatu' (91). In the case of Galerius there may be a further twist of satire in accusing him of effeminacy. Although he was a big burly bear of a man (92), he was strongly influenced by his formidable mother (93). She, we are told, was an enthusiastic devotee of the divinities of her

(86) A speculation concerning the arch mentioned in note 21 above may, perhaps, be permitted. R. CALZA, *Iconografia Romana Imperiale da Carausio a Giuliano 287-363* (Rome, 1972), 151-2 indicates that the female bust which corresponds to that of Galerius being carried up into heaven has been reworked and suggests that it may represent Valeria, Galerius' wife. Might it not equally as well be the emperor's mistress, the mother of his son and heir whose features were chosen as a model ?

(87) *Aen.*, 4, 216 (Dryden's translation). Brandt, the editor of CSEL 19, points out that the phrase 'cum semiviro comitatu' recalls Vergil's description of Aeneas' effeminate retinue at *Aen.* 4, 215-7. For Lactantius' low view of Aeneas, *Inst.*, 5, 10, 1-9.

(88) The story in *Mort.*, 30, illustrates Constantine's callous use for 'quidam vilis eunuchus'. For a full study of eunuchs in the Later Roman Empire, K. M. HOPKINS, *Conquerors and Slaves* (Cambridge, 1978), chapter IV.

(89) *Mort.*, 14, 2. The association is a plausible one : Eusebius names two prominent Christians who were possibly eunuchs, Dorotheus and Gorgonius : *Hist. Eccl.*, 8, 1, 4 and 8, 6, 1 (cf. *Mort.*, 15, 2 and T. D. BARNES, *op. cit.*, 24 and 192). For further names, B. DE GAIFFIER, *Palatins et eunuques dans quelques documents hagiographiques*, in *Anal. Boll.*, 75 (1957), 17-46.

(90) *Mort.*, 38.

(91) Evidence in K. M. HOPKINS, *op. cit.* For the opprobious associations of 'semivir', LEWIS and SHORT, s.v. semivir.

(92) *Mort.*, 9, 2-4 and 21, 5-6 (his pet bears).

(93) *Mort.*, 11, 1-2.

native Balkan hills (94) : these might have included Liber-Dionysus and also Cybele, the Mother of the Gods, whose priests, Lactantius records in tones of horror, were castrated for her service (95). Whatever may be the precise direction of Lactantius' thrust against the effeminacy of Liber, it may certainly be compared with the preference for a soft life after long campaigning expressed by Galerius, when he was persuading Diocletian to abdicate in his favour. Fifteen years had gone by, Galerius complained, since he had been banished to the banks of the Danube to struggle against the barbarian peoples, whilst others had had the agreeable task of ruling more spacious and peaceful lands (96). Galerius, like Liber, combined ambition with desire for a quiet life.

Liber's conduct combines with his consort's personal history as a traitor, a murderer and a divorcée to give an impression of disregard for the common decencies of family life. Lactantius liked to present the Christians as paragons of domestic respectability ; the christian God was the paterfamilias of his people (97). 'It is not among us', Lactantius rather smugly remarks, that you find people who kill their wives to get at their dowries, or who murder their husbands to marry their lovers, or parents who strangle, or if they are more pious expose their own children, or men who cannot suppress their incestuous lust for their daughters, their sisters, their mothers, or for priestesses ...' (98). Lactantius often implies that irregularities were

(94) *Mort.*, 11, 1.

(95) *Inst.*, 1, 17, 7 and *Inst.*, 5, 9, 17. In the latter passage the context surely requires that the 'sanctissimam quoque corporis sui partem' which those who, 'immemores quid nati sunt, cum feminis patientia certent' pollute and profane 'contra fas' is not, as Monat suggests in his note ad loc. (Sources Chrétiennes 204 (Paris, 1973), II, 97-8), the head or the mouth, but the testicles ; the sentence amplifies what Lactantius goes on to say about priests who castrate themselves.

(96) *Mort.*, 18, 6.

(97) *Inst.*, 4, 3, 14-23 ; cf. A. Wlosok, *Die Gottesprädikation Pater et Dominus bei Laktanz : Gott in Analogie zum Römischen Pater Familias'*, Anhang to *Laktanz und die philosophische Gnosis* (Abhandl. Heidelberger Akademie, 1960), 232-46. For a political corollary of this view of the family and the religious community, *Epit.*, 2, 3-6. Lactantius thought family propriety very important ; it was Ham's impiety to Noah which had led to the loss of 'notitia Dei' among his descendents, *Inst.*, 2, 13, 5-9 ; for the similar offence of Jupiter, and its no less catastrophic consequences, see note 105 below.

(98) *Inst.*, 5, 9, 15-16.

rife in the imperial family of the Tetrarchs. The Emperor Maximian was accused of debauching boys, as well as the daughters of senators (99), he was certainly married to a divorcée (100). Furthermore, despite Diocletian's legislation on the sanctity of marriage (101), the Tetrarchic system itself was based on divorce ; the Caesars Constantius and Galerius had put away their own wives to marry into the imperial family (102). The Tetrarchs also failed to practise the proper respect which members of a family should show for one another. Galerius' brow-beating Diocletian into abdication disclosed not only political ambition but also unfilial impiety (103). The divine patrons of the Tetrarchs were no better than their protégés. They gave rowdy parties, at which there were immoral goings-on (104) ; Jupiter, protector of Diocletian, was 'practically a parricide' (105). If it is possible to make a general comparison between the family life of 'the ill-behaved gods of classical paganism' (106) and the irregularities of the Tetrarchic 'domus

(99) *Mort.*, 8, 5-6.

(100) References collected in *PLRE* I s.n. Eutropia 1.

(101) The legislation on marriage of 295, preserved in *Mosaic. et Rom. Legum Collat.*, 6, 4-6, is studied by T. D. BARNES, *op. cit.*, 19-20 and by H. CHADWICK, *art. cit.* (note 7).

(102) References in *PLRE* I s. nn. Valeria and Theodora 1 ; see also T. D. BARNES, *op. cit.*, 8-9, who also describes Constantine's legislation making divorce more difficult to achieve (52, based on *Cod. Theod.*, 3, 16, 1 of 331 A.D.).

(103) *Mort.*, 18, 1. Similarly Maximian, by his treachery towards Constantine, forfeited the honour due both to an emperor and to a father-in-law (*Mort.*, 30, 1).

(104) *E.g. Inst.*, 1, 21, 25-27.

(105) *Inst.*, 5, 5, 9 ; 1, 10, 10 ; cf. 1, 11, 45 ; 1, 13, 6 ; 1, 14 ; 5, 5-7. The accusation of parricide seems to have been passed back and forth a good deal during the Great Persecution. Lactantius accuses not only the Gods of it, but also their worshippers (1, 21, 10-12 : human sacrifice ; 1, 20, 18-30 : killing of children, in practice and on the stage) : in fact those who lack 'humanitas', a virtue Lactantius defines in a peculiary Christian manner (H. BOLKENSTEIN, *Humanitas bei Laktanz. Christlich oder orientalisch ?*, in ed. T. KLAUSER and A. RUCKER, *Pisciculi : Festschrift für F. Dölger* (Jahrbuch für Antike und Christentum Erganzungsband 1, 1939), 62-5), are thought of as 'nefarius et parricida' (*Inst.*, 6, 10, 4). On the other hand, at least one Christian martyr was executed with the distinctive punishment traditionally reserved for parricides, he was thrown into the sea sewn into a sack with a snake and a dog (EUSEBIUS, *Martyrs of Palestine* (shorter recension), 5, 1 ; for the insertion, T. D. BARNES, *op. cit.*, 156).

(106) The phrase is that of P. BROWN, *Approaches to the religious crisis of the third century A.D.*, in *Engl. Hist. Rev.*, 83 (1968), 555 = *Religion and Society in the Age of S. Augustine* (London, 1972), 89.

divina', it may also be that there is a specific parallel between Liber's disregard for family propriety and that of the Emperor Galerius.

We have not intended to use Lactantius' religious polemic as an exact political allegory. We would not wish to claim that every misdeed of the Gods recounted in the *Divine Institutes* corresponds accurately to an action of the Tetrarch he protected. The parallels we have proposed between Galerius and Liber are more by way of acid jokes, topical asides inserted into the invective to alert the contemporary to the consequences of worshipping the wrong Gods. Imitation is the sincerest form of flattery ; the rationale of this satire is that a man becomes like what he worships : 'how can they control their lust when they venerate Jupiter, Hercules, Liber, Apollo and all the rest of them, whose fornications and adulteries with both sexes are not only known to the learned but are the subject of songs, and are represented even in the theatres, so that they should be better known to everyone' ([107]). Lactantius mocks the misbehaviour of Liber and provides just enough detail to remind the reader that Galerius acted not dissimilarly.

If there really is satire of Galerius lurking in the shadows of Lactantius' denunciation of Liber, it would suggest that, whatever other gods Galerius claimed as his patrons, Liber was the one Lactantius, while writing the *Divine Institutes*, associated most readily with him. The fact that the god appears on monuments of the Tetrarchy suggests that Galerius may indeed have used Liber-Dionysus as a way of representing his power to those he ruled. That they affected their surroundings in the same way as the traditional Gods, filling the world with prosperity and light ([108]), was exactly what the Tetrarchs wanted their people to believe ; Lactantius, with a very different estimate of the Gods' characters, was able to turn their own political theology cruelly against them.

Gonville and Caius College, Cambridge. Oliver NICHOLSON.

(107) *Inst.*, 5, 10, 16.

(108) *E.g.* Maximian arriving across the Alps like Hercules of old, *Pan. Lat.* 3 (11), 10, 4 : 'tota Italia clarior lux diffusa'.

DES GEORGIOS AKROPOLITES GEDANKEN ÜBER THEOLOGIE, KIRCHE UND KIRCHENEINHEIT

Durch das ganze 13. Jh. zieht sich ein beiderseitiges Bemühen der Kirchen in Ost und West um eine Wiedervereinigung. Das unbefriedigende Ergebnis der langandauernden Verhandlungen ist hinreichend bekannt, in denen die äußersten Gegenpositionen von den Forderungen nach Beibehaltung der Trennung bzw. von der Unterwerfung der Orthodoxen Kirche unter Anschauungen und Bedingungen der Römisch-katholischen Kirche besetzt waren und im Kampf um die Union von Lyon nach deren Abschluß besonders entschieden behauptet wurden. Zuvor war dies keine ausschließliche Alternative, vielmehr sollen die folgenden Zeilen unsere Aufmerksamkeit auf einen Versuch des Georgios Akropolites lenken, Kirche und Kircheneinheit so zu begreifen, daß der Weg zu einer Einheit im Miteinander der Kirchen möglich schien.

Für die Herstellung eines größeren Zusammenhanges bedarf es nur der Auswahl weniger Daten aus der Biographie des Akropolites. Er war 1217 im besetzten lateinischen Konstantinopel geboren (1), aber bereits 1233 nach Nikaia gegangen, genoß dort eine gute Allgemeinbildung (I, 46, 13) und konnte mit siebzehn Jahren (I, 49, 23) bei Theodoros Hexapterygos Unterricht in Rhetorik erhalten (I, 49, 10, 23ff). Dann kam er in die Schule des Nikephoros Blemmydes, der als Philosoph großes Ansehen besaß (2). Die

(1) Biographie bei A. HEISENBERG : GEORGII ACROPOLITAE, *Opera*. 2 Bde. Leipzig, 1903 (künftig nur mit Bd., Seite und Zeile zitiert) in II, S. III-XV. Kurze Angaben bei H.-G. BECK, *Kirche und theologische Literatur im byzantinischen Reich*. München, 1959. S. 674f. H. HUNGER, *Die hochsprachliche profane Literatur der Byzantiner*, 2 Bde, München, 1978, I 442f. E. TRAPP, *Prosopographisches Lexikon der Palaiologenzeit*. Fasz. 1, Wien, 1976, S. 48f, Nr. 518.

(2) I 50, 3f ; 186, 14 ; 288, 12 ; 289, 4. A. HEISENBERG, *Nicephori Blemmydae curriculum vitae et carmina*. Leipzig, 1896, S. XVII (künftig als HEISENBERG, BLEMMYDES zitiert).

erworbenen Kenntnisse und weitere Studien befähigten ihn, selbst philosophische Vorlesungen zu halten und nach der Rückgewinnung Konstantinopels für die Erneuerung der Akademie bei der Apostel-Paulus-Kirche zu wirken (3). Diese Tätigkeit blieb aber Episode in einer Laufbahn, die ihn in staatliche Ämter im Dienste dreier Kaiser und schließlich zur höchsten Stellung eines Großlogotheten geführt hat. Vieles von dem, was Akropolites später im "Abriß der byzantinischen Geschichte des 13. Jhs." (4) niedergeschrieben hat, läßt in Beobachtungen und Erlebnissen seine unmittelbare Nähe zum politischen Geschehen erkennen. Insofern können wir bereits diesem Geschichtswerk einige Bemerkungen entnehmen.

I.

Uns interessieren hier allein seine Notizen zu kirchlichen Ereignissen, und zwar zu der jeweiligen Besetzung des Patriarchenthrones. Die Art, wie Akropolites die Erwählten kurz vorstellt, verschafft uns Einblick in den Beurteilungsmaßstab und damit in eine Grundlage seiner Anschauungen.

Sehr knapp spricht Akropolites vom Patriarchen Michael IV. Autoreianos : er war gelehrt und in der ganzen Literatur, sowohl unserer wie fremder, bewandert (I, 11, 15ff). Noch kürzer heißt es von Manuel I., er war ein Weiser und wurde auch von vielen so genannt (I, 32, 22ff). Umgekehrt segt der Verfasser vom Patriarchen Methodios II. ebenso kurz und ausschließlich, er rühmte sich, viel zu wissen, in wenigem aber war er kundig (I, 71, 24-26). Von Manuel II. lesen wir, er sei ein würdiger Mann gewesen mit einem gottesfürchtigen Leben und Auftreten, war verheiratet, versuchte sich aber nie in der Wissenschaft, um von dort Gewinn für sein Denken zu ziehen (I, 100, 21ff).

Wesentlich ausführlicher stellt Akropolites dann den Patriarchen Arsenios Autoreianos vor, den Mönch, den der Kaiser Theodoros

(3) F. Fuchs, Die hoheren Schulen von Konstantinopel im Mittelalter. *Byzantinisches Archiv*, 8. Leipzig-Berlin, 1926, S. 55-57 Der spatere Patr. Gregorios II. Kyprios hat bei ihm Vorlesungen vornehmlich über aristotelische Philosophie gehort : *PG* 142, 25CD, 380Df. G. Podskalsky, Theologie und Philosophie in Byzanz. *Byzantinisches Archiv* 15. München, 1977, S. 58.77.

(4) *Χρονικὴ συγγραφή* I 3-189. Nur diesen Abriß berücksichtigen unsere folgenden Betrachtungen.

zum Patriarchen wählen ließ : er besaß nur grammatische Bildung und geringe wissenschaftliche Kenntnisse (I, 107, 7f). Für die Erweiterung der Beschreibung an anderer Stelle enthält die Heisenbergsche Textausgabe drei unterschiedliche Fassungen, die sich alle drei mit der Bildung des neuen Pariarchen beschäftigen. 1. : ein in Wort und Tat völlig unbegabter Mann, den keine Rede zierte (I, 177, 7f). 2. : er war im Besitz der Tugend und führte von Anfang an ein Leben nach Gottes Willen, machte keine Worte, besaß keine Überheblichkeit seiner Kenntnisse. Schließlich ließ er es nicht zu, "sich durch Grammatik zu beruhigen" (I, 177 *Cod.* G), was wohl andeuten soll, daß er ein tätiges christliches Leben verlangte und verbale Ausflüchte nicht gelten ließ. Die dritte Fassung äußert sich noch abfälliger : er hat wenig an Bildung teilgenommen und wenig Allgemeinbildendes studiert (I, 177 Codd B u. U). Ganz anders spricht Akropolites dagegen von Patriarch Nikephoros II., der für kurze Zeit den Arsenios ersetzt hat : ein Lehrer der Worte, in denen das meiste einherstolziert (I, 106, 17f). Und an anderer Stelle wird er nach seiner Rede und Lebensweise als in höchstem Maße würdig und bei allen beliebt bezeichnet (I, 180, 3f). So bleibt neben dem Zugeständnis der Würde bei ihm und dem Patriarchen Manuel II. nur ein Patriarch, Germanos II., bei dem Akropolites etwas von der Eignung zum geistlichen Amt sagt : dieser lebte gut und fromm und war ein guter Hirte seiner Herde (5).

Nahezu ausschließlich hat Akropolites also die Bildung zum Maßstab in diesen Notizen gemacht und es scheint ihm gar nicht in den Sinn gekommen zu sein, öfter nach den Qualitäten eines hohen kirchlichen Amtsträgers in der Erfüllung seines geistlichen Amtes zu fragen, abgesehen von geringen Ausnahmen.

In erster Linie war diese Aussparung sicher die persönliche Betrachtungsweise des Verfassers, wir dürfen aber durchaus annehmen, daß sie den Vorstellungen der damaligen Bildungsaristokratie überhaupt entsprach, besonders was die Erwartungen an

(5) I 71, 21f. Um der Vollständigkeit willen sei noch für den Patr. Maximos die Begründung des Akrop. angeführt : Es war sein seelsorgerliches Bemühen um die Frauen in der Kirche, I 32, 18ff. Schließlich vermissen wir eine Bemerkung über Patr. Theodoros Eirenikos, obwohl er als ὑπατος τῶν φιλοσόφων (Fuchs 51) den Vorstellungen des Akrop. besonders gut entsprochen hätte. Von ihm nennt er den Beinamen Kopas, I 32, 16f. Vgl. dazu Anm. 7.

einen Patriarchen betraf (6), und darin zugleich eine Kritik an den Kaisern enthalten war, die nur Patriarchen von mittelmäßigem Talent auswählten (7).

Das offensichtlich einseitige Interesse, das dem Akropolites verwehrte, die Bedeutung eines Patriarchen an sich und für die Kirche zu erfassen und anzugeben, ist auch für seine Geschichtsschreibung bezeichnend. Obwohl unmittelbarer Beobachter, ja Handelnder bei bedeutenden Ereignissen der Kirche kraft seines Staatsamtes, vermerkt er ihre Bedeutung nicht. Andere übergeht er überhaupt mit Schweigen (8). Und doch soll ein gewisser Fortschritt gegenüber dem Geschichtswerk des Niketas Choniates nicht übersehen werden, der sich noch jeder Mitteilung kirchlichen Geschehens enthalten hat.

II.

Nach unseren biographischen Mitteilungen ist die Erwähnung fast überflüssig, daß Akropolites kein Theologe war ; sie besitzt aber Bedeutung angesichts seiner beiden Schriften zu der viel erörterten theologischen Streitfrage der Zeit nach dem Ausgang des Hl. Geistes : "Gegen die Lateiner" und "Über den Ausgang des Hl. Geistes" (II, 30-45 ; 45-66).

Mit dem Gegenstand war der Verfasser durchaus vertraut. Nach der Vielzahl von Schriften zu urteilen wurde diese Frage damals anscheinend von einem jeden schreibenden Theologen gleichsam als Übungsaufgabe abgehandelt. Wir wissen auch, daß sie in der nächsten Umgebung des Akropolites zu Auseinandersetzungen geführt hat, wobei sein Lehrer Blemmydes eine andere Ausdrucks-

(6) Vgl. die Ansicht des NIKOLAOS MESARITES im *Enkomion auf den Patr. Johannes X. Kamateros*. Dem Verfasser gelten die Wissenschaften als Bereicherung für den Menschen, denn sie dienen dem Verstandnis und der Aufklarung der gottlichen Sinngebungen. PODSKALSKY 58.

(7) I 106, 22ff. Das Gegenbeispiel, der Patr. Theodoros Eirenikos, blieb bei Akrop. unerwahnt. Zu den gebildeten Patr. gehorte ohne Zweifel auch Gregorios II. Kyprios, ehemaliger Schüler des Akrop.

(8) Zwar findet der prachtige Aufputz des papstlichen Legaten Pelagius sein Interesse (I 29, 12-18. 30), doch die papstliche Gesandtschaft von 1256, mit der er selbst über Fragen der Union verhandelt hat, wird bloß erwahnt (I 139, 25ff).

weise bevorzugt hat als sein Mitzögling Theodoros [9]. Mit theologischen Fragen befaßten sich die Gebildeten in Byzanz eben auch ohne spezielle Vorstudien.

Für Akropolites war der Anlaß zur Niederschrift ein besonderer. Er schien befähigt, als "Praitor der europäischen Reichshälfte" des Reiches von Nikaia im Jahre 1256 mit den Gesandten des Papstes Alexander IV. in Thessalien über Fragen der Kirchenunion zu verhandeln [10]. Kurz darauf geriet er in eine zweijährige Gefangenschaft des Despoten Michael von Epeiros und hatte an dessen Hofe die nötige Muße zur schriftlichen Ausarbeitung seiner Gedanken [11]. Die Art, die Römer darin direkt anzusprechen, legt die Vermutung nahe, daß er auf diese Weise seinen in den Verhandlungen vertretenen Standpunkt ausführlicher festgehalten hat, als befände er sich noch im Gespräch mit der Gesandtschaft. Daß Akropolites diesen schon vielfach gewendeten Gedanken im Grunde nichts Neues hinzuzufügen hatte, braucht uns nicht zu wundern.

Urteilen wir nach dem Titel der Schriften über den Verfasser, muß er uns als Antilateiner gelten – und als antilateinisch werden beide Schriften auch in der theologischen Literatur eingereiht [12]. Dann wäre zwischen ihrer Niederschrift und dem Auftreten des Akropolites auf dem Konzil zu Lyon 1274, als er mit dem ehemaligen Patriarchen Germanos III. und dem Metropoliten Theophanes der kaiserlichen Gesandtschaft angehörte und den Eid der Unterwerfung unter die römische Kirche ablegte, ein harter Bruch, um dessen Verständnis wir uns bemühen müssen. Verschärft wird diese Frage durch die Tatsache, daß die "Widerlegung" des kaiserlichen Tomos den Akropolites noch 1273 – oder war es gar 1278 ? – als Ankläger der lateinischen Lästerungen mit zwei

(9) Vgl. HEISENBERG, *Blemmydes* XLVI, der von regelrechten Parteiungen spricht.

(10) II, S. XIX. ZurAmtsbezeichnung vgl. F. DOLGER, *Regesten der Kaiserurkunden des oströmischen Reiches*. 3. Teil München ²1977. Reg. Nr. 1841.

(11) Vgl. die Überschrift II 30, 2f. Als Abfassungszeit gilt 1257/58.

(12) BECK 675, der sie sogar als vom photianischen Standpunkt aus geschrieben bezeichnet. Nur bei TRAPP 48 ist Akrop. als Unionsfreund bezeichnet, was auf eine einseitige Berücksichtigung seines Auftretens in Lyon zurückzuführen sein mag.

Stellen aus dessen zweiter Schrift zitiert hat (13). Wir haben also Anlaß genug, uns mit den theologischen, kirchlichen und kirchenpolitischen Gedanken des Akropolites eingehend zu befassen.

Zweierlei fällt dem Leser der beiden Schriften sofort auf: Die Erörterung des theologischen Themas wird mit einem Vorbehalt gegen das Theologisieren verbunden und die eigentliche Fragestellung nach dem Ausgang des Hl. Geistes ist in lange Überlegungen über Wesen und Zustand der Kirche eingekleidet.

Vergleichbare Abhandlungen pflegten Zitate aus den Kirchenvätern gehäuft anzuführen. Davon macht Akropolites nur sehr spärlichen Gebrauch (z. B. in II, 52, 3 ; 63, 12). Zwar schätzt er die Väter nicht gering, er lobt sie als die "besten Männer in der Theologie" (II, 51, 5ff) und hat von ihren Gedanken und Ausdrücken mehr übernommen, als ihm wohl bewußt ist, wenn er z. B. das Hervorgehen des Sohnes aus dem Vater als *γεννητῶς* von dem des Geistes als *ἐκπορευτῶς* unterscheidet (14). Überhaupt stehen seine Anschauungen der Sache nach in vollem Einklang mit der orthodoxen Theologie, was hier nicht weiter ausgeführt zu werden braucht.

Aber Akropolites begründet seine Gedanken nicht mit theologischen Überlegungen, etwa einer Rückbeziehung auf die Gotteslehre oder die Christologie, sondern mit der einfachen Feststellung: Christus lehrt (II, 34, 10 ; 38, 4 ; 39, 26 ; 43, 26 ; 45, 11 ; 53, 18ff ; 63, 32 u.s.f.) oder negativ : Christus hat nicht gesagt, der Hl. Geist sei aus dem Vater hervorgegangen (II, 39, 14-19). Man muß aber bei den Worden und Lehren Christi bleiben (II, 39, 27f). Damit meint er nicht nur Worte Jesu, sondern umfassender die Verkündigung, die Christus lehrte, die Apostel ausbreiteten und die Lehrer festigten (15).

Dadurch ist für Akropolites die Unterscheidung von rechter und falscher Theologie gegeben : Christus ist für ihn der "höchste

(13) V. LAURENT/J. DARROUZÈS, *Dossier grec de l'union de Lyon* (1273-1277). *Archives de l'orient chrétien* 16. Paris, 1976, S. 293, 1-15 in der *Ἀπολογία τοῦ παναγιωτάτου καὶ οἰκουμενικοῦ κυροῦ Ἰωσὴφ ... ἐκπονηθεῖσα τῷ ἱερομονάχῳ Ἰώβ* ... Es folgt das Zitat 293, 16-295, 19 = AKROP. II, 55, 17-35 ; 65, 4-33. Zur Frage der Datierung siehe ebd. 9-15, bes. 14.

(14) II 36, 24f. In dieser Form nachweisbar bei GR. NAZ. *PG* 36, 348, B11 ; PS.-JUSTIN, *PG* 6, 1224A, sinngemaß auch bei JOH. v. DAMASKOS, *PG* 96, 605 A7.13.

(15) II 37, 29. Dem entspricht die Ausdrucksweise *διδάσκειν παρὰ Χριστοῦ* statt ... *ὑπὸ Χριστοῦ* II 44, 22.

Theologe" (II, 34, 6). Er ist es wegen seines Ursprungs aus Gott (II, 33, 31); denn Theologie kann nur Zeugnis vom göttlichen Reden sein. Die Hervorhebung von Christus als πρῶτος θεολόγος, weil er allein Gottes Sohn ist, erinnert an die Christus-Didaskalos-Anschauung von Justin und Irenäus bis Klemens von Alexandrien ([16]), die dazu helfen sollte, sich gegen Irrlehren behaupten zu können. Akropolites sieht sich in einer vergleichbaren Abwehrstellung gegen das Theologisieren und sucht einen ähnlichen Rückzug auf Christi Lehre allein. Das eigene Sinnen führt nur zu dem, was menschlich und von Natur bekannt ist, aber Gottes Geheimnisse, das Übernatürliche, bleibt verschlossen, wenn nicht Christus es verkündet (θεολογεῖ, II, 43, 3-7 ; 38, 28ff). Diesen Vorrang können wir als Theologen nicht für uns in Anspruch nehmen, es wäre falsche Nachahmung und Anbiederung (II, 34, 7-9).

Die Betonung der Unzugänglichkeit Gottes für den Verstand stellt ein sinnvolles Theologisieren überhaupt in Frage. Gleiches gilt etwa bei der Trinitätslehre als Geheimnis Gottes. Für das Begreifen der Unterscheidung und Einheit der Natur Gottes ist der Verstand zu schwach (II, 38, 19). Welches sollte die Logik für das Erfassen des Übernatürlichen sein ([17])? Das warnende Beispiel ist bezeichnend für den im byzantinischen Denken beheimateten Verfasser : wollen wir auf Gottes Vorsehung verzichten, weil wir darüber keine Berechnungen anstellen können ([18])? Wir wären auf falschem Wege, schnappten nach dem "Köder des Satans" (II, 33, 20), wenn

(16) Vgl. JUSTIN, 1. *Apologie*, *PG* 6, 345A ; 345B-348A ; 356C ; IRENAUS, *Contra haereses* II 28, 8 PG 7, 811A ; KLEMENS v. ALEX., *GCS* 12 *Paed.* I 25, 2 ; *GCS* 15 *Strom* V 1, 3 ; 85, 2 ; VI 58, 1.

(17) Τεχνικὸς λόγος II 38, 27 entspricht in der Wortbildung dem nachfolgenden ἐπιστημονικὸς λόγος, meint aber nach dem Hinweis, daß wir Menschen die τέχναι erfunden haben, gewiß die λογικὴ τέχνη, die Logik. Vorher schon II 37, 27 die Frage nach τέχνη καὶ ἐπιστήμη der Theologie.

(18) II 45, 31. Die gottliche Vorsehung spielt in der Geschichtsbetrachtung des Akrop. eine wichtige Rolle. HUNGER I 443 : "Der Aufstieg von K'pel ist für ihn ein von der gottlichen Vorsehung geleitetes, von Herrschern gefordertes Unternehmen". Auch die Wiedergewinnung der Stadt führt Akrop. in erster Linie auf Gottes προνοία zurück, ohne daß damit das kaiserliche Handeln geschmalert würde, I 181, 6 ; 183, 18 ; 274, 1. Wenn in dieses Geschehen auch Christus einbezogen wird, der dem Kaiser die Stadt überantwortet habe (I 184, 12), dann ist der Bericht wohl dem von der Vision und dem Sieg des Konstantin angenähert worden.

wir über das hinaus, was Christus lehrt, uns nach der überirdischen Natur ausstreckten, die selbst den Cherubim unerreichbar ist. Gleich danach wählt Akropolites einen anschaulichen Ausdruck: uns ziemt, über die Natur der Dinge nachzusinnen (*περφὶ φύσεως καὶ σωμάτων φιλοσοφεῖν* II, 33, 14), stattdessen fliegen wir beim Theologisieren in die Höhe ([19]). Warum diese Neigung zur Theologie (II, 32, 28f), statt zögernd und furchtsam an sie heranzugehen (II, 33, 28), warum Neues in der Theologie lehren, statt das Geheimnis Christi? Man muß sich mit den Vorfahren begnügen (II, 33, 29ff; 46, 12; 63, 32).

Angesichts dieser Ausrichtung auf die Ursprünge samt der Erkenntnis der Grenzen des Verstandes ist gewiß nicht zufällig, daß Akropolites in verschiedenen Zusammenhängen die Einfachheit preist. Die Verkündigung ist eine einfache Lehre, wir müssen sie einfach bewahren (II, 37, 28; 46, 1). Darum strebt er auch nach einfachen Gedanken und einfachen Worten, weil der Glaube nur im Einfachen wohnen kann (II, 45, 10-13; 38, 31-39, 7). Unversehens verschiebt sich der Gedanke von der Einfachheit hin zur Einheit. Der Geist führt zum Einen, zur Symphonie zusammen (II, 39, 5f; 44, 27), in ihm wird die Eintracht Wirklichkeit, die Paulus als lebendige Eintracht des Glaubens zwischen den Völkern gepriesen hat (II, 66, 6; 30, 10f; vgl. *Gal.*, 3, 28; *Kol.*, 3, 11).

Philosophieren ist dagegen Dialektik, ist ein Entfalten des Gemeinten durch Antithesen (II, 46, 1), ist ein Verfahren mit Sätzen und Schlußfolgerungen (II, 45, 16). Wenn nun gar Theologie zur Philosophie wird (II, 59, 3; 38, 12ff) und sich nur in dem unerfüllbaren Anspruch von dieser unterscheidet, dann will Akropolites kein kühner Theologe sein (II, 43, 30).

Auch wenn er sich gegen manchen Versuch theologischer Interpretation in der gegenwärtigen Auseinandersetzung wendet (z. B. II, 34, 12ff), bedeutet sein Hinweis auf die Unzugänglichkeit Gottes und seine Rückwendung allein auf die Lehre Christi und das Einfache einen Vorbehalt gegen die spekulative Theologie überhaupt, nicht nur gegen das "überheblich-verblendete Theologisieren seiner Zeit" ([20]).

(19) II 33, 16. Ein krasserer Ausdruck II 32, 18f. wir rülpsen Worte aus dem Bauch hervor.

(20) PODSKALSKY 33, Anm. 113.

Wo Christus allein Garant einer rechten Theologie ist, die ihm und den Vätern folgt (II, 45, 11f), ist doch zu fragen, was uns sonst zu tun bleibt. Angemessen wäre uns der Lobpreis Gottes mit den Cherubim (II, 38, 28ff), doch ist Akropolites weit davon entfernt, reine Kontemplation als Vorbild hinzustellen. Die Lehrer haben die Verkündigung Christi nicht durch Reden, nicht aus eigener Kraft und Methode weitergegeben, sondern durch ihr Tun und Leben bezeugt (II, 33, 32-34, 3). So soll es auch jetzt geschehen und es bleibt die Forderung an uns, "das Unsrige ins Auge zu fassen und die Gebote zu halten, durch die wir gerettet werden" (II, 33, 11). Über Sittliches sollen wir reden und daraus Vorteil erlangen (II, 33, 15). Wie Akropolites das Gebot der Bruderliebe selbst befolgt hat, werden wir gleich erfahren.

Wir haben nun einige deutlich erkennbare theologische Grundgedanken des Akropolites umrissen. Ihnen entspricht weithin das, was er über Kirche und Kircheneinigung sagt. Er bringt es in den Eingangs- und Schlußabschnitten seiner beiden Schriften zur Sprache, die in ihrer Ausführlichkeit ohne vergleichbares Beispiel in der polemischen Literatur seiner Zeit sind.

Wie Akropolites keinen Gefallen am Theologisieren im Sinne entfaltender oder nachfragender Erwägungen findet, sondern sich auf die Lehre Christi und die Einfachheit beruft, vernachlässigt er die faktische Trennung der Kirchen und ihre theologischen Unterschiede und stellt zunächst fest, daß eine kirchliche Gemeinschaft besteht. Christus hat zur Eintracht des Glaubens geführt, er gibt der Kirche aus allen Völkern das Gepräge (ἐπίσημον, II, 30, 10ff). Im Gefühl der Bruderschaft und durch das gemeinsame Symbol als gleiche Richtschnur und Markstein der Frömmigkeit besteht auch eine volle Übereinstimmung im christlichen Glauben (II, 30, 16f; 45, 1f).

Als biblischen Bezug verweist er auf *Mt.* 18, 20 : Wenn Christus zugegen sein will, wo nur zwei oder drei in seinem Namen versammelt sind, um wieviel mehr, wo zwei, drei oder mehr Völker sich auf ihre Gemeinsamkeit besinnen (21). Größere Bedeutung hat für Akropolites die biblische Vorstellung von der Kirche als Leib

(21) II 31, 14-20. Der Gedanke wird insofern verschoben, als Akrop. die Volker nicht im Namen Jesu versammelt sein laßt, sondern in ihrer Einmutigkeit, der Christus seinen Frieden schickt.

Christi. Da er ihr Haupt ist, verbürgt er auch ihre Einheit (II, 31, 27ff). Also kann es sich bei der Trennung der Kirchen nur um einen Bruderzwist handeln, wie ihn Satan schon bei Kain und Abel gestiftet hat und er und die Dämonen allzu gern erregen (II, 31, 1ff ; 65, 25 ; 66, 14). Es ist wohl nicht übertrieben, für Akropolites zu folgern, im Grunde habe der Satan die Theologen verführt und also sei die Theologie die Ursache der Kirchentrennung.

Bedenken wir, daß der hohe Staatsbeamte selbstverständlich das drängende Werben Roms um Anerkennung des universalen päpstlichen Primats kannte, die von verschiedenen Gesandtschaften und in päpstlichen Briefen wiederholt nachdrücklich als der einzige Weg zur Wiederherstellung der kirchlichen Gemeinschaft gefordert wurde, dann erhält sein Beharren auf der Feststellung einer doch bestehenden Gemeinschaft ganz besonderes Gewicht. An sie wird durch weitere Hinweise erinnert, etwa an die "ursprüngliche Liebe", die die Italiener nur vergessen haben (II, 64, 9f) oder an das gemeinsame geschichtliche Erbe : keine anderen Völkern gelangten zu solcher Übereinstimmung und Einvernehmen wie Griechen und Italiener. Diese erhielten von jenen abstrakte Vorstellungen und Kenntnisse, sie bauten andererseits das neue Rom auf. Nun haben beide den gemeinsamen Namen Römer, haben den Glauben gemeinsam, auch die Berufung und überhaupt alles : *ἀρχαὶ νόμοι λόγοι βουλαὶ δικαστήρια εὐσέβεια* (II, 64, 12-24).

Ob diese Vorstellung mit der geschichtlichen Wirklichkeit voll in Einklang steht, ist hier nicht zu erörtern. Akropolites hat es so dargestellt und die Lateiner zu Beginn des ersten Traktats als "Brüder in Einmütigkeit und gleicher Gesinnung" angesprochen (II, 30, 5, 16). Rechtschaffen und nützlich wäre doch, wenn Brüder in demselben Hause wohnen (II, 31, 9f). Diese Bezeichnung ist mehr als nur eine unverbindliche Freundlichkeit (22). Andere legten in Byzanz durchaus Wert auf die Feststellung, daß die Apostel einen Andersgläubigen niemals Bruder genannt haben, und meinten damit die Lateiner (23). Akropolites gibt also mit dieser Anrede zu

(22) Auch Papst Gregor X. hat den Patr. Joseph als den in Christus geliebten Bruder angesprochen. J. D. MANSI, *Sacrorum Conciliorum nova et amplissima collectio*. Florenz, 1759ff. Bd. XXIV, 49D.

(23) Es sei denn im Sinne einer gleichen Abkunft, wie Petrus und Paulus die Juden Brüder nennen konnten. Vgl. LAURENT/DARROUZÈS, 215-219, bes. 218, 34ff.

erkennen, daß er die Italiener gerade nicht als Andersgläubige betrachtet und zeigt darin eine allgemein irenische Einstellung, aus der heraus sich ihm auch jede feindselige Redeweise verbietet. Wo er sich gegen die Lateiner zu Vorhaltungen genötigt sieht, sollen das im Sinne des Apostels Paulus keine Schmähworte sein. Ja, er ermahnt seine Landsleute, denen gnädig zu sein, "die uns vieles zugrunde richten" (II, 111, 26), womit sicher der Verluste und Nöte im Gefolge der Einnahme von Konstantinopel und der lateinischen Herrschaft gedacht ist, die er in seinem Geschichtswerk beschrieben und bewegt beklagt hat (24).

Seine Forderung ist nun naheliegend und lautet zunächst allgemein formuliert: Alles Trennende ist zu beseitigen, denn es ist kein von Gott gewirktes Schicksal, da wir von Natur aus als Menschen in einem Glauben zusammengehören. Nur aus Eitelkeit wird die Trennung gepflegt und bewahrt. Sie wird von den Dämonen verspottet, von den Engeln und Christus aber verurteilt (II, 32, 30-33, 6). Laßt von den "Werkzeugen des Satans", von Streitigkeiten und Zank, lebt in Frieden und Ruhe! (II, 111, 19-23).

In voller Übereinstimmung mit der orthodoxen Sichtweise spricht Akropolites zwar die römische Kirche schuldig an der Kirchentrennung: Ihr habt den Frieden zwischen den Kirchen vertrieben (II, 65, 7; 66, 4); es ist "eure Trennung" (II, 31, 7, 21). Sogar das Gefühl der Angesprochenen versucht er zu bewegen: Nun "beweinen wir eure Trennung". Selbst darin besteht Übereinstimmung, denn er meint, daß auch "die Einsichtsvollen und Mitfühlenden unter euch sie beweinen" (II, 31, 6-8; 32, 12!). Während aber andere darum Schmähworte finden würden, will er es nicht (II, 65, 13ff), auch wenn er nun als besonderen Fall entschiedenen Anstoß an dem *Filioque* nimmt. Die römische Kirche habe mit der Beimischung eines anderen Denkens eine Neuerung eingeführt (II, 65, 9f). Anscheinend war dem Akropolites auch die Verteidigung des Westens bekannt, daß es sich nur um einen verdeutlichenden Zusatz handle, der den Sinn des alten Bekenntnisses nicht verändere, darum ist ihm jenseits der theologischen

(24) I 29f. J. Gill, *Byzantium and the Papacy*, 1198-1400. New Brunswick 1979, S. 39. Noch jetzt sieht Akrop. die Orthodoxen von den Lateinern schlimmer als die Gottlosen und Juden behandelt, wobei der Waffengebrauch die besondere Freude der Heiden erweckt, II 64, 27-31.

Auseinandersetzung viel wichtiger, daß der Grundsatz des Festhaltens am Ursprünglichen, Althergebrachten verletzt wurde (25). Er nimmt ausdrücklich das bei orthodoxen Theologen beliebte Zitat auf: "Verrücke nicht die Grenzen der Väter!" (26) Das Glaubensbekenntnis ist das Vermächtnis unserer Religion, das habt ihr verfälscht (II, 45, 2f; 65, 5f). Und schließlich scheint ihm der Zeitpunkt der Entscheidung, den eigenen Weg zu gehen, schlecht gewählt. Schafft den Zusatz wieder ab! (II, 65, 18-23).

Noch eine dritte Schrift des Akropolites, die "Rede auf Petrus und Paulus" (II, 80-111), ist in unsere Untersuchung einzubeziehen. Sie stellt der Bedeutung des Petrus, Grundlage für den römischen Primatsanspruch, die des Paulus an die Seite. Akropolites bedient sich auch hier nicht der Polemik und übergeht die Frage nach dem "Vorrang", die von anderen im orthodoxen Lager damit beantwortet wurde, gegen Petrus den Andreas als den Erstberufenen zugunsten von Konstantinopel auszuspielen (27).

Etwa die Hälfte der Rede zeigt die verschiedenen Gemeinsamkeiten zwischen Petrus und Paulus auf. Mehrfach hebt Akropolites ihren Rang als ökumenische Lehrer hervor, zumindest aber als Lehrer überhaupt (II, 89, 13, 17), in dem sie in der christlichen Welt und beide auch in Rom wirkten. Dieser Titel besaß in der Diskussion damaliger Zeit einige Bedeutung, sollte er doch darauf hinweisen, daß Petrus gar nicht als Bischof von Rom einzig an einen Ort gebunden werden kann, ja es geradezu eine Herabsetzung wäre, ihm den Rang eines seßhaften Bischofs zuzusprechen und den eines ökomenischen Lehrers damit zu nehmen (28). Akropolites ist mit

(25) Auch sein Lehrer Blemmydes hat nicht die Frage gestellt, ob der Zusatz die Reinheit der Lehre wahrt, sondern den Umstand getadelt, daß er Mitursache des großen Ärgernisses der Trennung geworden ist. HEISENBERG, *Blemmydes* LIV, nach einer Aussage von Johannes Bekkos.

(26) II 65, 4, nach Sprüche SAL. 22, 28. Siehe auch A. HEISENBERG, *Neue Quellen zur Geschichte des lateinischen Keisertums und der Kirchenunion*. In *Sitzungsberichte der Bayer. Akademie d. Wiss.*, München, 1923, II 20. Bei Joh. v. Dam. ist das Zitat mindestens achtmal nachweisbar.

(27) HEISENBERG, *Neue Quellen* II 24, 13. Dahinter steht Nikolaos Mesarites.

(28) In der Diskussion des Kardinallegaten mit griech. Mönchen in K'pel 1206 haben letztere mit dieser Unterscheidung zwischen von Christus ausgesandten und ortsungebundenen ökumenischen Lehrern und den Bischofen als Inhabern eines abgegrenzten Sprengels begrundet, daß Petrus nicht den Stuhl von Ròm innehatte. HEISENBERG, *Neue Quellen* I 54, vgl. schon vorher die Disputation vom

diesem Gedankenzusammenhang freilich sehr zurückhaltend umgegangen und hat ihn entsprechend seinem Verzicht auf Polemik nur durch den mehrfachen Gebrauch des Titels angedeutet. Doch an seiner Meinung konnte für den, der diese Auseinandersetzungen miterlebte, kein Zweifel sein.

Schließlich bespricht er auch die Unterscheide zwischen Petrus, der für ihn ein Mann der Praxis ist, und Paulus als Mann der Theorie (II, 96f; 99, 6f). Aber gleich stellt er dem Petrus als Herrn über die Himmelsschlüssel wieder Paulus gleichbedeutend an die Seite, der der Gnade teilhaftig wurde, in den siebten Himmel entrückt zu werden (II, 98, 22-27). Seine ganze Erörterung über *Mt.* 16, 16f entschärft den Rangstreit vollends und zeigt zugleich in der Form, in der der Gedanke sprunghaft angeschlossen wird, eine weitere bezeichnende Einstellung des Verfassers. Er führt die Vorstellung des Petrus nämlich mit der Ermahnung fort, ihn nachzuahmen (II, 101, 5-8) und selbst "durch Werke der Tugend zu Petrussen zu werden" (II, 104, 26) – oder auch zu Paulussen (II, 106, 15-17), was jedenfalls jede Einmaligkeit der Amtsberufung auf Petrus ausschließt. Doch auch diese Zielsetzung gilt nur relativ und muß noch von dem Streben übertroffen werden, "nicht nur Nachahmer des Petrus oder Paulus, sondern Christus gleichförmig zu werden (II, 108, 31f; *σύμμορφοι* nach *Röm.*, 8, 29; *Phil.*, 3, 21).

Mit solchen Erörterungen ist die Primatsfrage, die für das Verhältnis beider Kirchen zueinander so bedeutend schien, aus der Diskussion herausgenommen und als Prinzip der Einheit der Christenheit wiederum das Leben in der Tugend, die sittliche Nachahmung Christi und der Apostel und die Erfüllung der Gebote ins Auge gefaßt.

Nun hat Akropolites diese Rede in Italien 1274, im Jahre des Lyoner Konzils, abgefaßt (29). Sie bezeugt zunächst einmal, daß er

August 1206 ebd. II 22. Auch im "Dialog" heißt es, Petrus sei in Rom nicht mehr Lehrer gewesen als in der Ökumene. LAURENT/DARROUZÈS 359, 27. In der Einleitung zum Dialog spricht Darrouzès ihn dem Michael Anchialos ab und datiert ihn um 1273. EBD. 45f.

(29) BECK 675; TRAPP 49. Heisenberg hat in II, S. XVI dagegen gemeint, die Rede sei in Italien, aber nach dem Konzil entstanden. Einen Anhalt für die angegebene Einladung nach Capua gibt aber weder die Rede selbst noch nennt Heis. eine Quelle. Vgl. auch B. ROBERG, *Die Union zwischen der griechischen und der lateinischen Kirche auf dem II. Konzil von Lyon* (1274). *Bonner historische*

noch auf dem Wege nach Lyon nicht ohne weiteres bereit war, den Primatsanspruch der römischen Kirche zu billigen oder gar ihrer Auffassung beizutreten. Wie aber hat er sich dann die Kircheneinheit vorgestellt, die in Lyon vollzogen werden sollte ?

Die Einheit wird getragen von dem Gegründetsein als Leib Christi und von der einen Lehre Christi und der Väter samt dem gemeinsamen Glaubenssymbol – es muß nur wieder den gleichen Wortlaut erhalten. Sie wird bezeugt durch die brüderliche Liebe und Einmütigkeit und durch das christliche Zeugnis im Tun und Leben in der Nachfolge Christi. Theologische Abweichungen dagegen sind unwesentlich, denn sie sind menschliche Fündlein, durch Eitelkeit gepflegt, wenn nicht vom Satan angeregt. Die vorhandenen beiden Kirchen können nach dyarchischem Prinzip in ihrer Form erhalten bleiben.

III.

Nicht so einfach wie die Gedanken des Akropolites über Theologie, Kirche und Kircheneinheit darzulegen ist es, sie in die Koordinaten der Theologie- und Frömmigkeitsgeschichte einzuordnen und sie zu würdigen.

Bei Kirche in erster Linie an den Leib Christi zu denken, entspricht ganz den ekklesiologischen Aussagen der griechischen Theologen. Jedoch verleiht die Verbindung mit dem Rückzug von der Theologie zugunsten des alleinigen Zeugnisses Christi und der Apostel dieser Aussage zusätzliches Gewicht. Diese Abkehr steht im Gegensatz zur Gepflogenheit, die Theologie als Interpretation der christlichen Offenbarung anzusehen, so daß sie neben der Hl. Schrift ihre Bedeutung besaß, auch wenn man sich durchaus bewußt war, daß die Väter zuweilen neue theologische Aufgaben gesehen und einer Lösung zugeführt hatten. Wir finden bei Akropolites auch in

Forschungen 24. Bonn, 1964. S. 160 Anm. 15. Innere Gründe widersprechen dagegen entschieden einer Datierung nach dem Unionseid auf dem Konzil. Akrop. kann zwar in der von uns angenommenen zeitlichen Folge Gedanken zur Sprache bringen, die in sich dem Primatsanspruch Roms zuwiderlaufen, und diesen dann doch anerkennen, aber er kann nicht den abgelegten Gehorsamseid unmittelbar darauf einem lateinischen Erzbischof gegenüber in Frage stellen, will er sich nicht dem Vorwurf des Falscheides und Verrats aussetzen.

der Ablehnung des Theologisierens keinen Hinweis, daß diese nur einer spekulativen Theologie gelte, während er eine apophatische anerkennen würde, die das Geheimnis Gottes unangetastet ließe. Zwar hat schon sein Lehrer Blemmydes gewarnt, daß Fehltritte der Theologie zum Verderben führen und sie darum mit Furcht zu betreiben sei ([30]), aber die Forderung des Akropolites, sich mit den Worden Christi und der Apostel zu begnügen und mit Christi Jüngern zu singen (II, 44, 22-28) – d. h. ohne den Zusatz des *Filioque* – ist darüber hinaus eine deutliche Rückwendung zum Ursprünglichen und vermeintlich Sicheren und ein Verzicht auf jegliche Neuerung.

Der Rückwendung von einer fehlbaren Theologie auf Christus und die Apostel entspricht aber bei Akropolites nicht nur die Unterscheidung von Kirche heute und wahrer kirchlicher Einheit, sondern auch das Auseinanderhalten von Lehrern und Bischöfen, das bei ihm hinter der Erörterung der Petrusfrage steht, gehören doch die Anfänge der Kirche unter den Gedanken des Lehrens, während er das Heilshandeln Christi als Schatz der Kirche völlig unerwähnt läßt. Christus wird zum Lehrer als Verkündiger der Worte Gottes. Diesem Gedanken begegnen wir bei den Vätern nicht oft und er kann gewiß nicht als durchgehende theologische Tradition angesehen werden. Dagegen ist es wohl angesichts der Ausrichtung seiner Gedanken auf die Frühzeit kein Zufall, die gleiche Verbindung von Lehrersein und göttlichem Ursprung Christi gerade bei Justin wiederzufinden ([31]).

Wie Akropolites spätere Theologie von der Autorität Jesu unterscheidet, so sieht er auch an der Kirche, daß sich ihre geschichtliche Erscheinung nicht mit der rechten Kirche des Leibes Christi in Übereinstimmung befindet, sondern durch Satan verdorben ist. Darum stellt sich für die Christenheit die Wiedervereinigung als dringende Aufgabe. In der gleichzeitigen abendländischen Ekklesiologie wurde der Gedanke des Leibes Christi ebenfalls, und zwar besonders von Bonaventura, der Kirchenauffassung zugrunde gelegt. Nur lautete bei ihm die Folgerung, daß entsprechend der wesensmäßigen Einheit der Kirche und der sichtbaren Wirklichkeit

(30) *PG* 142, 533, A13.

(31) *PG* 6, 345A: ... *ὁ ἡμέτερος διδάσκαλος καὶ τοῦ Πατρὸς πάντων καὶ δεσπότου Θεοῦ Υἱὸς καὶ ἀπόστολος ὢν Ἰησοῦς Χριστός* ...

Christi im Papst, der Kirche ein Haupt in einer monarchischen Spitze gegeben sein muß (32).

Für die Sichtweise des Akropolites ist uns in der byzantinischen Theologie kein Vorbild bekannt. Sein kritisches Urteil über die kirchliche Theologie könnte indessen entfernt an die unter Franziskanern damals verbreitete Klage des Joachim von Floris über die verweltliche Kirche erinnern, die wieder in den Zustand der Urkirche zurückgeführt werden muß. Aber Genaueres läßt sich über eine mögliche Beeinflussung nicht sagen.

In welchem Zusammenhang ist schließlich die Hervorhebung des sittlichen Lebens durch Akropolites zu sehen und zu beurteilen? Mögen einige asketische Kreise die persönliche Heiligung in der Lebensführung ebenso dem theologischen Wissen vorgezogen haben, dann hat diese Einstellung für Akropolites gewiß kein Vorbild abgegeben. Als gebildeter Aristokrat, der die Patriarchen nach ihrer Bildung beurteilt, hatte er kaum Sympathien für eine mönchische Lebenshaltung. Zwar fanden Monche durchaus seine Anerkennung, wenn sie sich als Gebildete auswiesen, wie sein Verhältnis zu Blemmydes oder seine Bemerkung über Johannes Moutzalos (I, 67, 5ff) zeigen, aber doch dürfte sein geradezu grausames Vorgehen gegen die widerspenstigen Mönche (33) nicht nur durch die Staatsraison begründbar sein, die er zu verteidigen hatte, sondern auch seine Verachtung ausdrücken.

Nun gehört zur orthodoxen Spiritualität, daß sich der Glaubende nicht durch ein rechtes theologisches Wissen bewahrt, sondern durch eine christliche Haltung im täglichen Leben. Dazu zählt die Befolgung der Gebote, der göttlichen Weisungen, deren wir zu unserer Rettung bedürfen. Sittliches Leben ist also eine naheliegende und oft erhobene Forderung, jedoch erscheint es bei Akropolites

(32) M. SCHMAUS/A. GRILLMEIER/L. SCHEFFCZYK, *Handbuch der Dogmangeschichte* Bd. III, Fasz. 3c: Y. CONGAR, *Die Lehre von der Kirche. Von Augustinus bis zum Abendländischen Schisma*. Freiburg 1971. S. 143f. BONAVENTURA: *Opera* tom. V (Quaracchi, 1891): *Quaestiones disputatae. De perfectione evangelistica* qu. IV, art. III, § 15. Der gleiche Gedanke im *Opus tripartitum* des Dominikaners Humbert de Romanis II 4: MANSI, XXIV, 121E. Bemerkenswert ist, daß Humbert mit dem Leibgedanken zwar das hochste Pontifikat begründet, ihn aber in II 1 zur Begründung der Kircheneinheit nicht heranzieht.

(33) Vgl. II, S. XII: Georgios PACHYMERES, *Μιχαὴλ Παλαιολόγος*, *PG* 143, 764f. Gill, 118.

nicht nur als Zeichen rechten Glaubens, sondern besitzt seinen eigenen Wert vor allem darin, daß dadurch die bessere Übereinstimmung der Christen erreichbar wird. Der Blick des Akropolites richtet sich also mehr auf die Nützlichkeit des sittlichen Lebens als auf seine religiöse Bedeutung. Dies dürfte über die Vorstellung hinausgehen, tugendhaftes Leben diene unserer Rettung, und zielt in der Vorstellung des Staatsdieners auf einen allgemeinen Nutzen des rechtschaffenen Lebens.

Weniger bekannt ist in der theologischen Literatur die von Akropolites getroffene Aufforderung, nicht den Theologen Christus zu imitieren, sondern ihm im Leben nachzufolgen und ihm gleich zu werden. Zwar richtet sich das Streben im Anschluß an *Gen.*, 1, 27 und die platonische Definition der Philosophie schon seit Jahrhunderten auf eine ὁμοίωσις θεοῦ, doch findet sich der Gedanke eines Ähnlichwerden mit Christus weit seltener (34). Es scheint uns möglich, daß auch er auf einen Einfluß der im Osten tätigen Franziskaner zurückgeht.

Ohne daß Akropolites unsere Fragestellung nach seiner Theologie und Kirchenvorstellung selbst erörtert hätte, haben wir doch bei ihm genügend Gedanken gefunden, die eine zusammenfassende Beurteilung erlauben. Wir vergegenwärtigen sie uns noch einmal stichwortartig, wobei wir hinsichtlich der Gedanken über die Kirche eine kurze Wiederholung in Kauf nehmen.

Die Einheit der Kirche ist in der wahren Kirche vorhanden, nicht in ihrer geschichtlichen Erscheinung, die davon unterschieden wird. Sie besteht unter den Glaubenden in Christus, ihrem Haupt. Er ist der Lehrer, der Gottes Reden verkündet und bezeugt. Abneigung besteht gegen das Theologisieren, besonders wenn es sich Überirdischem zuwendet. Betont wird die Erfüllung der Gebote und das sittliche Leben, das der Rettung dient und der Einheit der Kirchen ebenso Nutzen bringt wie der Welt. Die Wirklichkeit ist Gegenstand des Denkens in der Philosophie, die damit von der Theologie klar abgegrenzt wird.

(34) Für Basilios, *PG* 31, 940C ist die Entsagung der Anfang des Ähnlichwerdens mit Christus, für Symeon d.J., den Theologen, ist es ein Teilnehmen am Leiden und Tod des Herrn als Voraussetzung für die Teilnahme an seiner Herrlichkeit : *SC* 104, 44f. Beide Deutungen haben nichts mit der Aufforderung gemein, Christus im Leben ähnlich zu werden.

Diese Grundgedanken finden wir auch sonst in der Geistesgeschichte dort, wo Gebildete mit kritischem Geist die Dinge der Welt bedenken, der Religion aber Gleiches nicht zugestehen und sie auf einfache Lehre einengen und auf die Förderung des Sittlichen beschränken wollen. Verändern wir nun gar den Text des Akropolites geringfügig und sagen statt "Verkünden von Gottes Reden" Offenbarung und statt "Theologisieren" Aufstellen von Dogmen, dann enthalt unser kurzer Katalog überhaupt die Kennzeichen einer aufklärischen Theologie. Natürlich ist es unangebracht, diese viel weiter greifende Bezeichnung einfach auf die Anschauung eines byzantinischen Schriftstellers des 13. Jhs. zu übertragen. Die Annäherung erlaubt uns aber, die Einstellung des Akropolites einheitlich zu begreifen und auszusprechen, daß der hochgebildete Beamte und Diplomat die ganze kirchliche Problematik in einem neuen Geiste gesehen hat und eben stark rational bestimmt angegangen ist.

Wir vermögen nicht dem allgemeinen Urteil zu folgen, die genannten Schriften des Akropolites trügen einen antilateinischen Charakter. Gewiß wird in ihnen durchaus der orthodoxe Standpunkt, wenn auch manchmal in einer eigenen Sichtweise, vorgetragen, aber eine kontroverse Erörterung kann an sich noch nicht als Feindlichkeit bezeichnet werden, zumal Akropolites jede polemische Schärfe bewußt vermeidet. Mehr als das zeigt aber die Einkleidung der strittigen theologischen Fragen in die umfangreichen allgemeinen Betrachtungen zu Kirche und Kircheneinheit, die keine Einleitung im stilistischen Sinne, sondern wesentlicher Teil der ganzen Konzeption sind, daß es dem Verfasser nicht auf die Auseinandersetzung, sondern auf das Zusammenfinden angekommen ist. Leitgedanke ist die Einheit der Kirchen, und um ihretwillen hat er die Aussöhnung fest ins Auge gefaßt.

Die Schriften des Akropolites sind also ein Beispiel dafür, daß die Alternative Lateinerfreund – Antilateiner keine zureichende Kategorie für die Beurteilung der Personen abgibt, die um die Neuordnung der Beziehungen zwischen den Kirchen damals gerungen haben. Untauglich ist sie, nicht weil es zwischen den beiden Bezeichnungen Abstufungen, also quantitative Unterschiede gibt, sondern weil auch qualitativ eine andere Einstellung vertreten wird, die den grundsätzlichen Vorbehalt gegen das Kirchenwesen und die Theologie Roms mit der Einsicht in die Notwendigkeit einer engen Zusammenarbeit

um der christlichen Glaubwürdigkeit willen zu verbinden sucht. Und Akropolites war gewiß nicht der Einzige, der diesen Weg beschritten hat (35).

IV.

Diese Haltung sollte unserem Verstehen den Zugang zu seiner Handlungsweise in Lyon eröffnen. Solange man von einem antilateinischen Charakter der Schriften ausgeht, scheint sie in direktem Gegensatz zu deren Absicht zu stehen, zumal der byzantinische Gesandte den Eid nicht nur stellvertretend für seinen Kaiser, sondern auch im eigenen Namen abgelegt hat. Wenn sich auch von selbst versteht, daß die Verantwortung für die Unterwerfung unter Rom in höherem Maße dem Kaiser zukommt, dessen politische Zielsetzung bei der Verständigung mit der römischen Kirche unbestritten ist (36), so ist sicher nicht erlaubt, die von Akropolites persönlich übernommene Verantwortung und Verpflichtung ausschließlich der unbezweifelbar vorhandenen Ergebenheit an seinen Kaiser zuzuschreiben, die bis zur Verleugnung seiner früheren Einstellung gegangen wäre. Schon die Vorstellung als solche führt das Ungenügen einer rein politischen oder kirchenpolitischen Betrachtungsweise vor Augen.

(35) Etwa zur gleichen Zeit hat der Patr. Arsenios Autoreianos, den Akrop. mit seiner Kritik nicht geschont hat, i. J. 1256 in einem Brief an Papst Alexander IV. ähnliche Stichworte verwendet : die Trennung sei ein Intrige des Satans, die Bande der christlichen Liebe müssen gestarkt werden, er empfindet gegenüber dem Papst eine Verehrung "in brüderlicher Einheit". Vgl. V. LAURENT, *Les regestes des actes du Patriarcat de C'ple* I. Fasc. IV. Paris, 1971, S. 137, Nr. 1332. Eingehend zu untersuchen ware die Auffassung des Kaisers Theodoros II Laskaris. Selbstbewußt will er seine orthodoxe Abkunft nicht verleugnen, aber das gemeinsame Licht soll Christus sein. Anstelle des Gedankens der Einheit bevorzugt er das Wort Frieden, in dem das Getrennte leben soll. Der Zwischenraum zwischen den Lehrsatzen sei ohnehin gering. Neben Petrus stellt er Johannes und meint damit ebenfalls eine Gleichrangigkeit der Kirchen. Vgl. N FESTA, *Theodori Ducae Laskaris epistulae*, CCXVII, Florenz 1898, S. 203f.

(36) So schon PACHYMERES, *PG* 143, 819f. 822 ; dann W. NORDEN, *Das Papsttum und Byzanz*. Berlin, 1903, S. 390ff. D. J. GEANAKOPLOS, *Michael VIII Palaeologos and the Union of Lyon (1274)*. In : *Harvard Theological Review* XLVI (1953), 79-89. ROBERG, 24-28.110 ; GILL, S. IX, der die Union den besten Kaufpreis nennt, um das lateinische Vorhaben der Rückeroberung K'pels zu zähmen.

Dann bleibt eine andere Frage, ob nicht eigene Anschauung diesem Schritt entgegenkam und ihn möglich machte, und wir meinen, die bisherige Untersuchung gibt uns Anhalt genug, eine Antwort aus den Ausführungen des Akropolites zu finden.

Der in Lyon abgelegte Eid (37) enthält drei besondere Verpflichtungen: Ablegen des Schismas, Feststellung der Glaubenseinheit, Anerkennung des Primats der römischen Kirche. Welche Bedeutung hatten sie für Akropolites und wie hat er sich zu ihnen bekannt?

Wir hatten gesehen, daß die Überwindung der Kirchentrennung wohl sein wichtigstes Anliegen überhaupt war. Trotz des Rufes nach Abschaffung des Zusatzes zum Bekenntnis hat nicht nur die Feststellung der gegebenen Glaubenseinheit und die Aufforderung zur Wiedervereinigung ihre Gültigkeit, sondern er gebraucht bereits am Schluß des zweiten Traktats die beschwörende Wendung: 'Laßt uns einander umschlingen, in Eintracht des Geistes umarmen und uns küssen mit dem heiligen Kuß (*Rö.* 16, 16), die wir dasselbe meinen und dasselbe lehren, damit wir in denselben ewigen Wohnungen durch einen Geist zusammengeführt werden!" (II, 66, 5-9).

In diesem Sinne kann er jetzt bedenkenlos dem Schisma absagen. Die Bedeutung dieser Wendung liegt vielleicht in dem, was sie gerade nicht sagt. Es wird an der Sinnverschiebung erkennbar, die ein Bericht der Dominikaner über die Union aufweist. Der lateinische Wortlaut *omne schisma prorsus abjuro* wird dort mit *ἡ ἐξομοσία ὀρθοδόξου τῶν χριστιανῶν πίστεως* wiedergegeben (38). Gerade diese Absage hat Akropolites vermieden und eine diplomatische Form gewählt, die der Absicht des Konzils Rechnung trug und zugleich seinen eigenen Vorstellungen entsprach.

Weit problematischer ist die ausdrückliche Feststellung der Übereinstimmung im Glauben. Was den von ihm selbst erörterten Streit um den Ausgang des Hl. Geistes angeht, so wurde diese Frage auch im damaligen Konstantinopel durchaus unterschiedlich behandelt und der theologisch wenig Interessierte konnte sie als Argument

(37) Text: lat. bei MANSI, XXIV, 73f; dtsch. bei ROBERG, 148.

(38) LAURENT/DARROUZÈS, 459, 1. Eine Absage des orthodoxen Glaubens hat Gregor X. den Griechen niemals nahegelegt. Erst Innozenz V. forderte 1276 von Michael VIII. eine persönliche Abschwörung. EBD. 458, Anm. 1.

gegen die römische Kirche ohne größere Bedenken fallen lassen und den gemeinsamen Glauben unterstellen. Akropolites mochte seine eigene Minimalanforderung für eine Einheit der Kirchen nach den wiederholten Versicherungen der Kurie durch Briefe und Gesandtschaften, der Zusatz zum *Filioque* verändere nicht den Sinn des Bekenntnisses, als erfüllt ansehen. Erließ man der orthodoxen Kirche gar den Gebrauch des Zusatzes, war er als Brauch, nicht mehr als Glaubensfrage einzustufen. Diese Möglichkeit wurde ja erwogen und im Brief Michaels an Gregor X. vom 6. Juli 1274 als Bitte vorgetragen (39).

Bestand aber wirklich die Übereinstimmung im Glauben, wenn der Eid sich doch auf das von Gregor X. dem Kaiser Michael vorgelegte und von diesem anerkannte Glaubensbekenntnis bezog (40)? Neben einigem, was man als Unterschiede im Ritus betrachten konnte – Firmung durch den Bischof, Eucharistie mit Azymen – nannte es doch deutlich auch die Lehre von Fegefeuer, die den Byzantinern fremd war.

Kein Zweifel besteht darüber, daß der Kaiser zur vollen Anerkennung der römischen Bedingungen bereit war. Uns beschäftigt aber die Frage, ob sein Großlogothet den Eid wohl ohne Vorbehalt ablegen konnte. Er hat es getan, wobei davon ausgegangen werden darf, daß die Überprüfung der Übereinstimmung im Glauben seitens des Akropolites mehr seinem guten Willen und Wunsch nach der ersehnten Einheit als einem theologischen Interesse und Verstehen anheimgegeben war. An der Zustimmung änderte auch der eingebrachte Vorbehalt nichts, daß sie der derzeitig vorhandenen Übereinstimmung im Glauben mit der Ostkirche gelte. Sie bedeutet also nicht ein Bekenntnis zum Glauben der römischen Kirche an sich und für alle Zeiten, als wäre diese selbst Trägerin und Maßstab des wahren Glaubens.

Die dritte Verpflichtung setzte freilich auch bei dem, der die Kircheneinheit wollte und ihre Nützlichkeit bedachte, eine grundsätzlich neue Entscheidung voraus. Akropolites hatte die Primatsfrage durch seine Würdigung von Paulus neben Petrus nur am

(39) DOLGER, *Reg.* Nr. 2006 ; ROBERG 139 ; vgl. Anm. 40.

(40) Text : gr. und lat. bei MANSI, XXIV, 67-74. deutsche Inhaltsangabe bei RÖBERG, 139. Der griech. Text beruht nicht auf dem Original ; vgl. DOLGER, *Reg.* Nr. 2006 ; ROBERG, 255.261ff.

Rand angerührt, im Grunde aber mit der Gleichstellung der beiden Apostel der byzantinischen Vorstellung von den gleichen Rechten beider Kirchen entsprochen. Kaum jemand stellte dabei in Konstantinopel den Vorrang Roms in Frage (41), nur sollte er allein auf die Würde beschränkt sein und jede Bevormundung oder gar Lehr- und Rechtsbefugnis über den Osten ausschließen. Die Zusicherung des Gehorsams im Eidestext geht darüber den entscheidenden Schritt hinaus und anerkannte den ständig sehr klar formulierten und im Bekenntnis des Kaisers auch zugestandenen Primatsanspruch, bedeutet also für Akropolites die Aufgabe seiner eigenen orthodoxen Kirchenauffassung (42).

Es scheint sich dafür eine sehr einfache Erklärung anzubieten : Akropolites hätte es bei seiner Zusicherung an dem gebotenen Ernst fehlen lassen, wurde doch die Frage des Primats daheim von seinem kaiserlichen Herrn in ihrer Bedeutung heruntergespielt in der Vorgabe, ein Primat Roms sei ohne erhebliche Bedeutung, es werde praktisch alles beim alten und zwei Kirchen in ihrem Bestand erhalten bleiben (43). Diese Erklärung läßt indessen den hohen Rang des Gesandten außer acht und mehr noch den Unterschied, der zwischen einer politisch gezielten Information des Kaisers und einer

(41) Siehe HEISENBERG, *Neue Quellen* I 66.

(42) Über die Entstehungszeit der Rede auf Petrus und Paulus vor dem Konzil, vgl. Anm. 29.

(43) Michael VIII. hatte schon 1264 in einem Brief an Urban IV. dem Papst den vollen Primat im Sinne der obersten Regierungs- und Lehrgewalt zugestanden (NORDEN 429) und sich 1273 Gregor X. gegenüber als *oboediens filius* bezeichnet (ROBERG, 115), konnte also dahinter schlechterdings nicht zurück. Wie er diese Konzession aber verstanden wissen wollte, berichtet Pachymeres : sie sei ohne Bedeutung, denn es werde so leicht kein Papst nach K'pel kommen, um dort als Oberhaupt der Kirche aufzutreten, wie auch keinem Griechen einfallen werde, wegen eines Streitfalles die gefahrliche Seereise nach Rom anzutreten, um sich dort sein Recht zu verschaffen. PACH;, *PG* 143, 841.849f. Diese Naivität der Argumentation in der für die Ausübung von Rechten die Notwendigkeit der eigenen Anwesenheit des Amtstragers bzw des Rechtsuchenden unterstellt wird, ist für uns erstaunlich, gleich ob sie der Staatsmann Michael besaß oder ob er sie zur Abwiegelung der Erregung den Gegnern zu glauben zugemutet hat. Und dennoch wurde sie vom Unionsgegner Pachymeres in vollem Ernst berichtet. Konnte sie nicht auch dem Akrop. zur Beruhigung dienen, zumal auch ein Schreiben von 44 griech. Klerikern und Würdentragern an Gregor X. schon die drei Bedingungen angenommen hatte ? (Text bei MANSI XXIV, 74-77 ; ROBERG 235-239).

vertragschließenden eidlichen Versicherung besteht, die dieser Gesandte zu verantworten hat. Es ist also kaum zu bezweifeln, daß dem Akropolites die volle Tragweite seines Handelns bewußt war.

Führen nicht die von ihm niedergeschriebenen Gedanken selbst schon zum richtigen Verständnis seines äußersten Schrittes in Lyon ? Haben wir sie und die Motivationen des Verfassers richtig beschrieben und darin seinen von irenischem Geist erfüllten unbedingten Einigungswillen und sein Fragen nach dem Nutzen erkannt, die größeres Gewicht haben als die wirklichen Belange der eigenen Kirche und alle theologischen und rechtlichen Überlegungen, dann entbehrt sein Auftreten in Lyon doch nicht einer gewissen Folgerichtigkeit. Er betrat es noch mit der Vorstellung, die brüderliche Aussöhnung der Kirchen auf dem tragenden Grunde der Zugehörigkeit zu dem einen Leibe Christi und der Nachfolge des einen Lehrers Christus bei gleichrangiger Organisation der beiden Kirchenwesen zu besiegeln. Ohne nun zu wissen, mit wem und über was er dort in den fünf Tagen bis zur entscheidenden Konzilssitzung Gespräche geführt hat (44), ist die Vorstellung gewiß naheliegend, daß ihm in diesen Tagen die unnachgiebige Haltung von Papst und Kurie in der Frage der Unterwerfung unter den universalen Primat voll bewußt wurde, der ersten und hauptsächlichen Bedingung für jeden Fortschritt in der Entwicklung der Beziehungen zwischen Rom und dem Osten. Vor die Entscheidung gestellt, die kirchliche Selbständigkeit des Ostens oder die Kircheneinheit unter Preisgabe von Positionen der byzantinischen Kirche zu wählen, hat Akropolites das Opfer gebracht und sich für die Einheit entschieden – und konnte annehmen, damit auch noch die Hoffnung auf eine Friedenszeit für sein Land zu erhalten. Wir wollen dabei nicht übersehen, daß sein Maßstab bei diesem für die Kirche entscheidenden Schritt letztlich doch nicht der eines verantwortlichen Kirchenführers, sondern der eines gebildeten politischen Beamten war, der sich auch um die Kirche Sorgen gemacht hat. Sicher ist er nicht aus politischen Erwägungen auf die Bedingungen der römischen Kirche scheinbar und in der Absicht eingegangen, diplomatische Erfolge zu erringen, wie es von Michael angenommen werden kann. Der Versuch des Akropolites, noch gewisse Vorbehalte einzubringen und

(44) ROBERG, 143f.

erst recht seine ganze Motivation zeigen doch, daß ihm im Grunde die Unionspolitik des Kaisers Theodoros II. Laskaris einst näher gestanden hatte als ihr politischer Einsatz durch Michael VIII. Es bedarf also für den letzten Schritt der Unterwerfung nicht einmal der Entschuldigung, wenn Akropolites auch diese eingegangene Verpflichtung ernst nahm in der vollen Überzeugung von der Notwendigkeit einer kirchlichen Einigung um deren selbst willen und als Zeichen wahren christlichen Glaubens. Hier sah der lateinische Zeitgenosse Hieronymus von Ascoli wohl richtig, wenn er die Griechen der Lyoner Delegation als "Unionisten seit langem" bezeichnete, denen das römische *Filioque* nicht anstößig war, sonst wären sie nicht nach Lyon gekommen (45).

Ein entscheidendes Zeugnis für oder auch gegen unseren Deutungsversuch wäre die Schrift, die Akropolites zur Verteidigung des lateinischen Dogmas noch geschrieben haben soll (46). Sie wurde unter Andronikos II. verbrannt. Dieser Umstand allein reicht jedenfalls nicht als Beweis eines aktiven Eintretens für die römische Lehre in den letzten Lebensjahren aus. Den leidenschaftlich erregten Gegnern der Union konnte bereits seine Rolle bei deren Zustandekommen Anlaß genug sein, auch nur jede Verteidigung seines Handelns als unerwünscht und für die stürmische öffentliche Auseinandersetzung schädlich zu tilgen.

Erlangen. Gerhard RICHTER.

(45) Gill, 135.
(46) BECK, 675.

ZUM VERFASSER UND ADRESSATEN EINER ANONYMEN MONODIE

1. Vorbemerkungen

Der unermüdliche S. P. Lampros, dessen außerordentliche Leistung auf dem Gebiet der Byzantinistik eher durch die Fülle des aufgestöberten und publizierten Materials als durch die Strenge der dabei angewandten philologischen Kritik imponiert (1), nahm in seine Zusammenstellung von *Μονῳδίαι καὶ θρῆνοι ἐπὶ τῇ ἁλώσει τῆς Κωνσταντινουπόλεως* auch eine Trauerrede auf (2), die ohne Überschrift und damit ohne Verfasser- und Adressatennamen überliefert ist (3).

Dem aufmerksamen Leser fällt zunächst sofort auf, daß die charakteristischen Merkmale der Monodien auf die Eroberung oder Zerstörung von Städten (4) in dieser Trauerrede vollständig fehlen :

(1) P. Papageorgiu hat zwar starke, aber nicht unbegründete Worte für den Herausgeber und Handschriftenleser Lampros verwendet ; s. P. Papageorgiu, *Ἐπίκρισις τῆς Σπυρίδωνος Π. Λάμπρου ἐκδόσεως τοῦ Μιχαὴλ Ἀκομινάτου*, Athen, 1883. Vgl. auch F. M. Pontani, *Epicedi inediti del Bessarione*, *Rivista di Studi Bizantini e Neoellenici*, N.S. 5 [1968], 116, Anm. 19.

(2) Siehe S. P. Lampros, *Νέος Ἑλληνομνήμων* 5 [1908], 240-242.

(3) Sie befindet sich im *Cod. Paris.* 2075, saec. XV., fol. 232^{v}-233^{v} und im *Suppl. Paris.* 475, saec. XVII., fol. 55^{v}-58^{v}. Vgl. dazu H. Omont, *Inventaire sommaire des manuscrits grecs de la Bibliothèque Nationale* II, Paris, 1888, 188 ; ders., *Inventaire sommaire des manuscrits du Supplément grec de la Bibliothèque Nationale*, Paris, 1883, 53f. Siehe auch S. P. Lampros, *Νέος Ἑλληνομνήμων* 5 [1908], 199f. ; ders., *Παλαιολόγεια καὶ Πελοποννησιακά* I, Athen, 1912-1923, 215 (Apparat).

(4) Außer dieser Zusammenstellung von Klageschriften auf den Fall Konstantinopels vgl. z.B. auch S. P. Lampros, *Τρεῖς ἀνέκδοτοι μονῳδίαι εἰς τὴν ὑπὸ τῶν Τούρκων ἅλωσιν τῆς Θεσσαλονίκης*, *Νέος Ἑλληνομνήμων* 5 [1908], 369-391 ; J. Tsaras, *Ἰωάννου Ἀναγνώστου, Διήγησις περὶ τῆς τελευταίας ἁλώσεως τῆς Θεσσαλονίκης. Μονῳδία ἐπὶ τῇ ἁλώσει τῆς Θεσσαλονίκης*, Thessalonike, 1958. Ältere Monodien auf die Zerstorung von Stadten : Aristides, *Ἐπὶ Σμύρνῃ μονῳδία* (Rede Nr. XVIII., Band II, S. 8-11 in der Ausgabe von B. Keil [Berlin, 1896]) ; Libanios, *Μονῳδία ἐπὶ Νικομηδείᾳ* (Rede Nr. LXI., Band IV, S. 329-341 in der Ausgabe von R. Foerster [Leipzig, 1908]).

Nirgendwo findet man die sonst üblichen *laudes urbium* (5), mit keinem Wort wird überhaupt eine Stadtzerstörung erwähnt. Im Gegenteil, die Monodie fängt mit einer Klage über die durch den Sündenfall verursachte Sterblichkeit des Menschengeschlechts an (6).

Die Situation wird im Fortlauf des Textes immer deutlicher : Die Monodie gild keineswegs dem Fall einer Stadt, sondern sie beklagt unmißverständlich den Tod eines Menschen. Ihre Plazierung inmitten von Klageschriften auf den Fall Konstantinopels geht offensichtlich auf die Hast und Flüchtigkeit ihres Herausgebers zurück. Dabei ist S. P. Lampros in argen Widerspruch zu seinen eigenen Angaben geraten. In einer Fußnote notiert er, daß es sich bei dem ältesten Überlieferungszeugen, dem *Cod. Paris.* 2075, um ein im Jahre 1439 entstandenes *αὐτόγραφον* des Johannes Eugenikos handle (7). Das mag für einen Teil der Handschrift richtig sein (8) ; wenn dies aber auch für die Folien 232 und 233 zutreffen sollte, wie

(5) Außer den selbständigen Enkomien (= Ekphraseis) auf Stadte (vgl. dazu H. HUNGER, *Die hochsprachliche profane Literatur der Byzantiner*, I [Handbuch der Altertumswiss. XII.5.1], München, 1978, 172-176) findet sich ausgiebiges Stadtelob auch in selbständigen oder in Geschichtswerke eingeschobenen Monodien auf die Zerstörung von Stadten. Vgl. z.B. NICET. CHON., *Hist.*, 576, 1-579, 65 (van Dieten).

(6) Vgl. ANON., *Orat. fun. in anon.*, 240, 13-16 : *Ὦ τῆς κοινῆς ἀθλιότητος ! ὦ βαρείας καταδίκης ! ὦ τοῦ ἐξ ἀρχῆς ἐπενεχθέντος ἡμῖν ἐπιτιμίου διὰ τὸ πικρὸν ξύλον καὶ τὴν δεινὴν ῥαθυμίαν καὶ τὴν ἄλογον τοῦ καρποῦ μετάληψιν καὶ τὴν τῆς ἐντολῆς τοῦ Θεοῦ παρακοήν* ! Es darf nicht ubersehen werden, daß es sich dabei um einen Topos der byzantinischen Grabreden handelt. Man vgl. z.B. LEON SAP., *Orat. fun. in Bas.* : A. VOGT-I. HAUSHERR, *Oraison funèbre de Basile I par son fils Léon VI le Sage* (Orientalia Christiana 26.1), Rom 1932, 66, 3-5 : *Ἀλλ' ὦ ξύλον ἐκεῖνο καὶ συμβουλὴ πονηρὰ καὶ γυναίου ἁπλότης, τὸν δόλον οὐ συνιείσης, δι' ἣν τὴν οὕτω φρικτὴν δίκην ὑπέχω* ! *ὦ ἐπιθυμίας ἀτόπου* etc. ; EUTH. TORN., *Orat. fun. in Dem. Torn.* : J. DARROUZÈS, Les discours d'Euthyme Tornikès (Revue des Études Byzantines 26 [1968]), 106, 3-5 : *αἴθε μάρανσιν ἂν ἐκεῖνο τὸ φυτὸν ἐπεπόνθει, ἐξ οὗ καρπὸς ἐτρυγήθη καὶ βρῶσιν ὁ πρῶτος ἔφαγεν ἄνθρωπος καὶ σὺ τοίνυν παρεισέφρησας, ἀτέραμνε θάνατε* etc. ; NICET. EUGEN., *Orat. fun. in Steph. Comn.* : B. HELFER, *Niketas Eugenianos*, Diss. Wien 1972, 55, 1-6 : *Ὦ στυγνῆς κιβωτοῦ, ἣν μοι χεὶρ παλαμναία, ἡ τοῦ ξύλου πρώην ἁψαμένη ἐτεκτονήσατο ! πικροτέραν ἔγωγε νῦν ξύλου γεῦσιν ὑφίσταμαι ἢ ὁ γενάρχης πρὶν ἐν Ἐδέμ, ὅτε θάνατον ὅλον κατελαιμάργησεν ! ὦ ξύλον, ἀτεχνῶς φλογίνη μοι ῥομφαία φαινόμενον, ἀποτειχίζον τὴν πρὸς τὸν νοητὸν παράδεισον εἴσοδον* etc. etc.

(7) Siehe S. P. LAMPROS, *Νέος Ἑλληνομνήμων* 5 [1908], 240 (Fußnote) : *Περιλαμβάνεται ἐν φ. 232β-233β τοῦ ὑπ' ἀρ. 2075 κώδικος τῆς Ἐθνικῆς βιβλιοθήκης Παρισίων, γεγραμμένου τῷ* 1439 *ὑπὸ Ἰωάννου Εὐγενικοῦ*. Vgl. auch ebendort S. 200.

(8) Vgl. dazu unten S. 313.

kann sich die darin enthaltene Monodie auf den 14 Jahre später erfolgten Fall Konstantinopels beziehen!

Aus den bisherigen Ausführungen dürfte einleuchten, daß Adressat der im *Cod. Paris.* 2075 überlieferten anonymen Monodie nicht das eroberte Konstantinopel, sondern ein gestorbener Mensch ist (9). Doch bevor wir uns der Aufgabe zur Feststellung des Adressaten zuwenden, muß die Frage nach dem Verfasser der Monodie geklärt werden.

2. Der Verfasser

In beiden Überlieferungszeugen dieser Monodie fehlt, wie gesagt, die Überschrift und damit jeglicher Hinweis auf Verfasser und Adressaten. Der Verfasser des Handschriftenkatalogs H. Omont führt dieses Schriftstück als Werk des Johannes Eugenikos an (10). Auch S. Pétridès zählt es kommentarlos zu den Schriften des Johannes Eugenikos (11). Doch S. P. Lampros, der es, wie vermerkt, am falschen Ort zwischen Monodien auf den Fall Konstantinopels publizierte, setzte in rechteckigen Klammern als Überschrift: *Ἀνωνύμου μονῳδία* (12). Vorsichtig und unentschieden drückte sich diesbezuglich neuerdings auch H. Hunger aus (13).

Da es sich bei dem älteren Überlieferungszeugen, dem *Cod. Paris.* 2075, um ein *αὐτόγραφον* des Johannes Eugenikos handelt (14), liegt natürlich die Vermutung nahe, daß auch diese Monodie, wie andere Stücke derselben Handschrift, aus der Feder desselben Autors stammt. Auch in der späteren Kopie, dem *Suppl. Paris.* 475, findet sich diese Monodie mit anderen Werken des Johannes Eugenikos zusammen (15). Doch die Annahme, daß wir es mit einem weiteren

(9) Das hat hinterher auch S. P. Lampros selbst eingesehen und in einem Nachtrag (s. *Νέος Ἑλληνομνήμων* 5 [1908], 266) den Fehlgriff zu mildern versucht.

(10) Siehe vorstehende Anm. 3.

(11) Siehe S. Pétridès, *Les œuvres de Jean Eugenicos* (Echos d'Orient 13 [1910]; im folgenden: *Œuvres*), 114: "Monodie sur un personnage anonyme".

(12) Siehe vorstehende Anm. 2. In seinem Nachtrag (vgl. vorstehende Anm. 9) hält auch S. P. Lampros die Autorschaft des Johannes Eugenikos für moglich.

(13) "... sowie die anonyme – vielleicht von Johannes Eugenikos stammende-Monodie auf einen unbekannten Verstorbenen", H. Hunger, *a.a.O.* (s. vorstehende Anm. 5), 145.

(14) Siehe vorstehende Anm. 7.

(15) Siehe die Hinweise in der vorstehenden Anm. 3.

Werk des Johannes Eugenikos zu tun haben, bedarf einer ausreichenden Begründung, um den Bereich des Hypothetischen zu verlassen.

Weil sonstige konkrete Hinweise fehlen, bleibt uns die Möglichkeit des Textvergleiches übrig, der oft zu brauchbaren Ergebnissen geführt hat. Lassen sich nämlich in gattungsverwandten literarischen Stücken wörtliche Textwiederholungen finden, ohne den Verdacht eines Plagiats zu erwecken, so handelt es sich dabei mit ziemlicher Sicherheit um Werke desselben Autors. Das zeigte sich – um bei derselben literarischen Gattung zu bleiben – am Beispiel der Grabrede Bessarions auf Kleopa Palaiologina-Malatesta († 1433), die Gattin des Despoten von Mistras Theodoros II. Palaiologos, (1407-1443). Diese Grabrede besteht größtenteils aus verschiedenen, den älteren Monodien Bessarions auf Theodora Komnene († 1429), die Gattin des Kaisers von Trapezunt Alexios IV. Komnenos (1417-1429), entnommenen und unauffällig zusammengefügten Partien (16). F. M. Pontani hat gelegentlich auch eine ganze Reihe von Textwiederholungen in den Grabreden des Theodoros Hyrtakenos konstatiert (17). Gemeinsame Textpartien in den Monodien auf Theodoros Xanthopulos und Manuel Holobolos dienten ferner S. J. Kurusis dazu, dem für die erstere Monodie belegten Verfasser Georgios Galesiotes auch die zweite zuzuschreiben (18). Dieselbe Methode des Textvergleichs wurde ferner unter anderem angewandt, um zwei anonyme Monodien des *Cod. Laur.* Plut. LX 6 dem Sophisten von Gaza Chorikios zuzuweisen (19).

Gelingt uns also in dieser anonymen Monodie und in einer anderen echten Schrift des Johannes Eugenikos längere wortgetreue Textpartien zu finden, so ist das Problem der Autorschaft des anonymen Stückes entscheidend gefördert. In Frage kommen natürlich in erster Linie gattungsverwandte Schriften des Autors; von Johannes Eugenikos besitzen wir bekanntlich mehrere Trauer-

(16) Vgl. F. M. Pontani, *a.a.O.* (s. vorstehende Anm. 1), 110-118.

(17) Vgl. F. M. Pontani, *a.a.O.* (s. vorstehende Anm. 1), 119-121.

(18) Siehe S. J. Kurusis, *Ἡ πρώτη ἡλικία καὶ ἡ πρώιμος σταδιοδρομία τοῦ πρωτεκδίκου καὶ εἶτα σακελλίου τῆς Μεγάλης Ἐκκλησίας Γεωργίου Γαλησιώτου* (1278/80-1357/ ;), *Ἀθηνᾶ* 75 [1974-1975], 356-359.

(19) Siehe A. Sideras, *Zwei unbekannte Monodien von Chorikios? Jahrbuch der Österreichischen Byzantinistik*, 33 [1983], 57-73.

schriften (20), darunter auch eine Monodie auf Maria Palaiologina, die dritte Frau des byzantinischen Kaisers Johannes VIII. Palaiologos (1425-1448), eine Tochter des Alexios IV. Komnenos von Trapezunt und der Theodora Kantakuzene (21). Ein Vergleich dieser Monodie des Johannes Eugenikos mit der anonymen des *Cod. Paris.* 2075 hat zum folgenden verblüffenden Ergebnis geführt :

	Joh. Eug., *Orat. fun. in Mar. Pal.* (22)		*Anon. Paris.*, 2075, *Orat. fun. in anon.* (23)	
I	112, 5 .	Ὦ τῆς κοινῆς συμφορᾶς !	240, 13 .	Ὦ τῆς κοινῆς ἀθλιότητος !
II	112, 5 :	ὦ τῆς ἰδίως ἐμοὶ καιρίας πληγῆς !	241, 5f. :	τί τῆς πληγῆς ἔσται φάρμακον ;

(20) Außer der Grabrede auf Maria Palaiologina gehoren dazu : drei Trostschriften (s. S. P. Lampros, *Παλαιολόγεια καὶ Πελοποννησιακὰ* I [Athen, 1912-1923], 56-61, 62-66, 117-122), vier Grabgedichte (s. S. P. Lampros, *a.a.O.* 211f. 213, 214, 215-218), eine Monodie auf den Fall Konstantinopels (s. S. P. Lampros, *Νέος Ἑλληνομνήμων* 5 [1908], 219-226), eine fragmentarisch erhaltene Monodie auf die Zerstorung des korinthischen Hexamilion (s. G. Mercati, Un "lamento" di Giovanni Eugenico per la disfatta di Corinto nel 1446, Bessarione 33 [1917], 186-189 = *Opere minori* IV [Studi e Testi 79], Città del Vaticano 1937, 25-28). Von der Grabrede auf seinen Bruder Markos glaube ich im *Cod. Vallicell.* 99 ein längeres Fragment festgestellt zu haben, das zusammen mit allen anderen unedierten byzantinischen Grabreden im Anhang meiner Untersuchung *Die byzantinischen Grabreden. Prosopographie, Datierung, Überlieferung* (Gottingen, 1982 ; MS-Habilitationsschrift) herausgegeben wurde. Von einer anderen Grabrede des Johannes Eugenikos auf eine unbekannte Prinzessin aus dem Haus der Palaiologen ist nur das Anfangswort *Θωμαΐς* erhalten. Vgl. dazu S. P. Lampros, *a.a.O.* 136. Seine Grabrede auf Alexios IV. Komnenos von Trapezunt scheint verloren gegangen zu sein. Vgl. dazu G. Mercati, Sopra alcuni autografi di Giovanni Eugenico, Bessarione 35 [1919], 157 = *Opere minori* IV 63. In der genannten Untersuchung habe ich ferner die Vermutung geaußert, daß auch eine weitere, im *Cod. Paris.* 985 ohne Verfasser- und Adressatennamen überlieferte Monodie, ebenfalls aus der Feder des Johannes Eugenikos stammt und den Tod seines Freundes, des Arztes Demetrios Pepagomenos, beklagt.

(21) Textausgabe bei S. P. Lampros, *Παλαιολόγεια καὶ Πελοποννησιακὰ* I (Athen, 1912-1923), 112-114. Über Theodora und Maria Kantakuzene s. z.B. D. M. Nicol, *The Byzantine Family of Kantakouzenos (Cantacuzenus), ca. 1100-1460. A Genealogical and Prosopographical Study* (Dumbarton Oaks Studies XI), Washington, 1968, (im folgenden : Kantakouzenos), 168-172 (Nr. 61 und 62).

(22) Zitiert nach S. P. Lampros (s. vorstehende Anm. 21).

(23) Zitiert nach S. P. Lampros (s. vorstehende Anm. 2).

III	112, 7f. :	*εἶδον μαρανθεῖσαν τὴν εὐθηνοῦσαν ἄμπελον* etc.	240, 19f. :	*οἵαν ἄμπελον εὐθηνοῦσαν ἐκτέτμηκας* etc.
IV	112, 9f. :	*εἶδον ἐκλείψασαν τὴν τὸν ζόφον τῆς δυστυχίας ἡμῖν παραμυθουμένην σελήνην* etc.	241, 5-7 :	*πρὸς τί βλέψαντες ἑαυτοὺς ἀνακτησαίμεθα ; οὐχ ὡς ἐν ἀκμῇ μεσημβρίας οἱόν τις ἐκλελοιπὼς ἥλιος* etc.
V	113, 5f. :	*ὡς ἐπεχύθη σου τῇ κόρῃ σκότους ὁμίχλη καὶ ζόφος καὶ ἀμορφία δεινή* etc.	241, 7f. :	*καὶ γνόφον καὶ σκότος καὶ δεινὴν ἀμορφίαν καταχέας ἡμῶν* etc.
VI	113, 7-9 :	*μᾶλλον δὲ πρὸς ἄλλην πόλιν καὶ ἄλλην πατρίδα, τὴν ἄνω, μετατεθείσης* etc.	241, 12f. :	*μᾶλλον δὲ πρὸς ἄλλον κόσμον καὶ ἄλλον λειμῶνα μεταπεφύτευται* etc.
VII	113, 21-23 :	*ὦ πικρὰ τοῦ κοινοῦ τέλους δρεπάνη, ὦ θάνατε ἀπηνέστατε, οἷον ζωῆς ἄσταχυν ἄωρον ἐξεθέρισας* etc.	240, 16f. .	*ὦ πικρὰ τοῦ θανάτου δρεπάνη, οἵαν καὶ νῦν ἡμῖν ἐπήγαγες συμφοράν, οἷον ζωῆς ἄσταχυν ἐξεθέρισας* etc.
VIII	114, 3-5 :	*ἑλκόμεθα τῇ μνήμῃ πρὸς τὸ εἶδος ἐκεῖνο, μορφὴν ἐκείνην, ὄψιν ἐκείνην τὴν θεοειδῆ καὶ ἐξαίρετον* etc.	241, 14f. :	*ἕλκομαι τῇ μνήμῃ πρὸς τὴν ὄψιν ἐκείνην, εἶδος ἐκεῖνο, μορφὴν ἐκείνην τὴν θεοειδῆ καὶ κρείττω ἢ κατ᾽ ἄνθρωπον* etc
IX	114, 13f. :	*ὦ φθογγῆς μελισταγοῦς ἐκείνης ! ὦ Σειρηνίων λόγων ἐκείνων !* etc.	241, 15-17 :	*φθογγὴν πάσης μουσικῆς ἁρμονίας θελκτικωτέραν καὶ Σειρήνων ἁπασῶν ἐπαγωγοτέραν καὶ παντὸς μέλιτος ἡδυτέραν* etc.

Diese weitgehende textliche Verwandtschaft, insbesondere die wörtlichen Parallelen III, VI, VII, VIII, lassen kaum noch Zweifel darüber bestehen, daß beide Stücke aus der Feder desselben Autors, Johannes Eugenikos, geflossen sind, zumal da zur Annahme eines Plagiats keine Anhaltspunkte vorliegen (24). Die Tatsache, daß der ältere Überlieferungszeuge ein *αὐτόγραφον* des Johannes Eugenikos ist und in der neueren Kopie weitere Werke desselben Autors

(24) Im Gebiet der byzantinischen Grabreden bin ich nur ein enziges Mal dem Fall eines umfangreichen Plagiats begegnet ; daruber werde ich an anderem Qrt berichten.

enthalten sind [25], stellen zusätzliche Indizien für die Autorschaft des Johannes Eugenikos dar.

3. Adressat

Wenn sich die Frage nach dem Verfasser dieser Monodie im vorigen relativ leicht und, wie mir scheint, überzeugend hat beantworten lassen, bringt die Identifizierung des Adressaten größere Schwierigkeit mit sich. Da die Überschrift fehlt, sind wir zur Ermittlung des Adressaten auf diesbezüglich verwertbare Angaben des Monodietextes angewiesen. Dieser enthält aber leider keinen der sonst in den byzantinischen Grabreden nicht seltenen direkten oder indirekten Hinweise auf den Adressaten und seinen Verwandtenkreis. Einen brauchbaren Hinweis liefert uns die Aussage, daß der Beklagte ein Staatsmann war [26]. Diese Angabe schließt die Möglichkeit aus, daß es sich bei dem Adressaten um Markos Eugenikos handelt, dessen Tod außer Georgios Scholarios [27] auch Johannes Eugenikos in einer als verloren geltenden Grabrede beklagt hat [28], und lenkt unsere Aufmerksamkeit in die Richtung der Fürsten, zu denen der Verfasser in engerer Beziehung gestanden hat. Ein weiterer Hinweis unterstreicht den Umstand, daß Johannes Eugenikos schon von Jugend an mit dem Verstorbenen ständige Kontakte unterhielt [29].

Wer war nun dieser *ἄρχων* ? Zunächst denkt man plausiblerweise an einen der Palaiologen, zu denen Johannes Eugenikos bekanntlich gute Beziehungen pflegte. Da heißt es aber in der Monodie, daß der Verfasser den Verstorbenen kurz zuvor in einer Trauerschrift bei dem Tod eines nahen Familienmitgliedes zu trösten versucht

(25) Vgl. die vorstehende Anm. 3.

(26) Vgl. *Anon. Paris.* 2075, *Orat. fun. in anon.* 241, 22-24 : *τίς δὲ κρεῖττον τῷ μεγαλοπρεπεῖ τὸ μέτριον κεκέρακε φρόνημα καὶ τὸ τῆς ἀρχῆς ἐμβριθὲς τῷ προσηνεῖ τοῦ ἤθους ἀνέστειλεν, ὡς μηδὲν θᾶττερον ὑπὸ τοῦ ἑτέρου μηδ' ὁπωσοῦν παραβλάπτεσθαι* ; etc.

(27) Siehe L. Petit-X. A. Sidéridès-M. Jugie, *Œuvres complètes de Georges Scholarios* I, Paris, 1928, 247-254.

(28) Vgl. dazu die vorstehende Anm. 20.

(29) Vgl. *Anon. Paris.* 2075, *Orat. fun. in anon* 242, 5f. : *μὴ ὄφελον ἰδεῖν τὸ πλῆθος τῶν ἐκ Θεοῦ σοι χορηγηθέντων καλῶν ἢ τέως ἰδών, ἀλλὰ μὴ ἐκ παιδός, μηδὲ συνεχῶς ἀεί* etc.

habe [30]. Wir besitzen zwar einige Trostreden von Johannes Eugenikos an Palaiologen [31], aber die genannte Angabe der Monodie scheint neben anderem zu keinem der bekannten Palaiologen dieser Epoche zu passen. Denn Thomas († 1465) und Demetrios († 1470) müssen wir aus zeitlichen Gründen ausschließen. Für Theodoros II, dessen Tod († 1448) in anderen Grabreden beklagt wurde [32], haben wir keine Anhaltspunkte [33]. Auch die Aussage der Monodie hinsichtlich der Trostschrift kann sich schwerlich auf den Tod der Kleopa († 1433), der Gattin des Theodoros II., beziehen ; zu den Verfassern der fünf Grabreden auf Kleopa zählt übrigens Johannes Eugenikos nicht [34]. Auch Johannes VIII. († 1448) muß eher ausgeschlossen werden ; erstens weil

(30) Vgl. *Anon. Paris.* 2075, *Orat. fun. in anon.* 242, 8-10 : *οἴμοι ! σὲ μὲν παρεμυθούμην πρότερον ἤδη πέρυσιν, ἐπὶ τῇ τῶν φιλτάτων ἀποβολῇ καὶ φιλοσοφῆσαι τὸ πάθος καὶ γενναίως ἐνεγκεῖν παρεκάλουν* etc.

(31) Siehe vorstehende Anm. 20.

(32) Es existieren zwei Grabreden auf den Tod des Despotes von Mistras Theodoros II. Palaiologos : eine von Georgios Scholarios (s. L. PETIT-X. A. SIDÉRIDÈS-M. JUGIE, *Œuvres complètes de Georges Scholarios* I [Paris, 1928], 255-262) und eine von einem Anonymus (s. S. P LAMPROS, *Παλαιολόγεια καὶ Πελοποννησιακὰ* IV [Athen, 1930], 177-186).

(33) Die Angabe der Monodie (241, 10f.) *θεοφιλῆ καρπόν, τὸν μὲν ἔδωκε, τὸν δὲ ἐδίδου, τὸν δέ – πιπτέτω φθόνος – καὶ δώσειν ἔμελλεν ἐν καιρῷ* als einen Hinweis auf die Erhebung des Theodoros gegen seinen kaiserlichen Bruder Johannes VIII. und die mutmaßliche Verstimmung oder Emporung des Volkes zu deuten, haben wir keinen Anlaß. (Die Emporung der Konstantinopolitaner gegen die Auflehnung Theodors gibt Scholarios als Grund für die Verspatung seiner Grabrede an ; vgl. GEORG. SCHOL., *Orat. fun. in Theod. Pal.* : L. PETIT-X. A. SIDÉRIDÈS-M. JUGIE, *a.a.O.* [s. vorstehende Anm. 32], 255, 1-6 : *Τῷ μὲν τοῦ κρατίστου βασιλέως ἡμῶν ἀδελφῷ τρίτος μὴν ἐξῆκει κειμένῳ · ἐγὼ δὲ τὸν ἐπ' ἐκείνῳ λόγον ἐς τήνδε τὴν ἡμέραν ἀνεβαλόμην, οὔτ' ἀπορῶν ὅ τι χρὴ λέγειν ὑπὲρ ἐκείνου, οὔτε δεῖν ἡγούμενος καθάπερ ἄλλην τινὰ συμφορὰν αὐτῷ καὶ τὴν ἐμὴν προσθεῖναι σιγήν, ἀλλ' – εἰρήσεται γὰρ τἀληθές – τὴν ἐπ' ἐκείνῳ δυσμένειαν τῶν πολλῶν λωφήσειν ὑπολαμβάνων τῷ χρόνῳ* etc.).

(34) Auf den Tod der Kleopa Palaiologina-Malatesta schrieben je eine Grabrede folgende Verfasser : Georgios Gemistos-Plethon (s. S. P. LAMPROS, *Παλαιολόγεια καὶ Πελοποννησιακὰ* IV [Athen, 1930], 161-175) ; Demetrios Pepagomenos (s. G. SCHMALZBAUER, *Eine bisher unedierte Monodie auf Kleope Palaiologina von Demetrios Pepagomenos*, *Jahrbuch der Österreichischen Byzantinistik* 20 [1971], 223-240 ; Johannes Priester (s. S. P. LAMPROS, *a.a.O.* 153) ; Nikephoros Prinkips-Cheilas (s. S. P. LAMPROS, *a.a.O.* 144-152) und Bessarion (s. S. P. LAMPROS, *a.a O.* 154-160).

seine kaiserliche Würde irgendwo in der Monodie erwähnt worden wäre und zweitens weil mit der Trostschrift, von der in der Monodie die Rede ist, kaum die neun Jahre zuvor verfaßte Grabrede auf Maria gemeint sein kann (35). Konstantinos XI. († 1453), der letzte Kaiser von Konstantinopel, kommt ebenfalls als Adressat kaum in Betracht. Wir besitzen zwar eine Trostrede des Johannes Eugenikos zu Konstantin anläßlich des Todes seiner Frau (eher der ersten, Theodora († 1429), als der zweiten, Katharina († 1442) (36) – auch die andere Trostrede des Eugenikos könnte an ihn anläßlich des Todes seiner Mutter Helene († 1450) gerichtet sein (37) – aber auch davon abgesehen, daß Konstantin nicht eines natürlichen Todes gestorben, sondern gefallen ist, hätte Johannes Eugenikos dabei den Fall Konstantinopels unmöglich verschwiegen (38). Ich finde also keinen stichfesten Anhaltspunkt dafür, daß diese Monodie einem der uns bekannten letzten Palaiologen gegolten haben könnte.

Der nächste Gedanke geht in die Richtung der Großkomnenen von Trapezunt, die unserem Verfasser nicht weniger vertraut waren (39). Doch die Überlegung, daß es sich dabei um die bezeugte Grabrede des Johannes Eugenikos auf Alexios IV. Komnenos von Trapezunt, den Vater Marias, der dritten Frau des Johannes VIII.

(35) Maria starb am 17. Dezember 1439 ; s. GEORG. SPHR., *Chron. maj.*, 2, 17 : 191, 15-192, 4.

(36) Vgl. dazu S. P. LAMPROS, *Παλαιολόγεια καὶ Πελοποννησιακά* I (s. vorstehende Anm. 21), *λβ'*.

(37) Vgl. dazu S. P. LAMPROS, *Παλαιολόγεια καὶ Πελοποννησιακά* I (s. vorstehende Anm. 21), *λε'*.

(38) Über seine Monodie auf den Fall Konstantinopels s. vorstehende Anm. 20.

(39) Das geht aus der Korrespondenz des Johannes Eugenikos hervor, zu der zwei Briefe an David, den letzten Herrscher von Trapezunt, und ein weiterer Brief mit der Überschrift *τοῖς βασιλεῦσι Τραπεζοῦντος* zahlen. Siehe S. P. LAMPROS, *Παλαιολόγεια καὶ Πελοποννησιακά* I (s. vorstehende Anm. 21), 155f., 204f. und 206f. (*Briefe* Nr. 2, 29, 33). Als Adressaten des letzten Briefes betrachtet S. P LAMPROS (*a.a.O. μς'*) David und Alexios, den unmündigen Sohn des Johannes IV. Der Inhalt des Briefes paßt aber kaum auf den vierjahrigen Alexios. W. Miller (*Trebizond. The Last Greek Empire*, London, 1926 [im folgenden : Trebizond], 81f.) behauptet, dies seien Alexios IV. und sein Sohn Alexander, der nach dem Fortgang seines alteren Bruders Johannes IV. von seinem Vater zum Nachfolger bestimmt wurde. Ich glaube eher, daß der Brief etwas alter ist und mit *βασιλεῖς Τραπεζοῦντος* Alexios IV. und der legitime Nachfolger Johannes IV. gemeint sind.

Palaiologos, handeln könnte [40], muß man aus folgenden Gründen fallen lassen: Erstens ist Alexios IV. von Trapezunt nicht eines natürlichen Todes gestorben, wie es bei dem Adressaten der Monodie der Fall zu sein scheint [41], sondern ist bekanntlich 1429 von den Helfern seines rebellierenden Sohnes Johannes IV. ermordert worden [42]. Zweitens läßt sich die Aussage des Eugenikos, er habe den Verstorbenen bei dem Tod eines engen Familienmitgliedes durch eine Trauerschrift trösten wollen, schwerlich auf Alexios IV. anwenden, es sei denn, man nimmt an, daß Johannes Eugenikos eine (verlorene) Grab- oder Trostschrift an Alexios IV. anläßlich des Todes seiner Frau Theodora († 1429) geschickt habe [43].

Von den zwei letzten Herrschern von Trapezunt, den Brüdern Johannes IV. und David Komnenos, müssen wir David als Adressaten dieser Monodie ausschließen. Denn obwohl er zu den Briefkorrespondenten des Johannes Eugenikos zählt [44] haben wir kein Indiz dafür, daß Johannes Eugenikos, wie es in der Monodie heißt, an ihn auch eine Trostschrift gerichtet habe. Darüber hinaus wissen wir nicht, ob Johannes Eugenikos den Tod Davids, der übrigens ebenfalls ermordert wurde (1463) [45], überhaupt überlebt hat.

Der Ausschluß der trapezuntischen Herrscher Alexios IV. und David als Adressaten der besagten Monodie läßt die Annahme, daß es sich dabei um Johannes IV. Komnenos von Trapezunt handeln kann, zunächst als wahrscheinlich erscheinen [46]. Die gute Beziehung des Johannes Eugenikos zu Johannes IV. von Trapezunt läßt

(40) Vgl. vorstehende Anm. 20.

(41) Vgl. dazu oben S. 301 mit Anm. 6.

(42) Siehe LAON. CHALCOC., *Hist.*, 9 . 463, 9-21 (Corpus Bonnense). Vgl. auch W. MILLER, *Trebizond* 82f.

(43) Den Tod Theodoras hat Bessarion in drei Grabreden beklagt; sie sind in seinem *αὐτόγραφον*, dem *Cod. Marc.*, Z 533, fol. 25^{v}1-38^{v}8 überliefert. Edition der ersten von T. E. EVANGELIDIS, *Δύο βυζαντιακὰ κείμενα*, Hermupolis 1910, 25-31 (mir unzuganglich); Edition der zweiten und dritten in meinem Anhang (s. vorstehende Anm. 20).

(44) Vgl. vorstehende Anm. 39.

(45) Siehe z.B. W. MILLER, *Trebizond* 109, wo auch die Primärquellen.

(46) Der andere Bruder, Alexander (s. vorstehende Anm. 39), der gar nicht geherrscht hat, dürfte kaum in betracht kommen.

sich aus dem Brief heraushören, den Johannes Eugenikos an David gerichtet hat: Johannes IV. war der Hauptempfänger des Epitaphios, den Johannes Eugenikos auf den Tod seines Bruders Markos verfaßt und an die Brüder Johannes IV. und David nach Trapezunt geschickt hatte (47). Nur auch bei Johannes IV. Komnenos von Trapezunt läßt die Aussage der Monodie über eine Trostschrift des Verfassers an den Adressaten nicht verifizieren. Zwar hat Johannes Eugenikos, wie gesagt (48), eine (verlorene) Grabrede auf den Vater und eine (erhaltene) Grabrede auf die Schwester des Johannes IV. von Trapezunt geschrieben, aber diese Todesereignisse (1429 und 1439) liegen nicht etwa ein Jahr, wie es in der Monodie heißt (49), sondern mehrere (20 bzw. 10) Jahre vor dem Tod des Johannes († 1458) (50).

Auch die Überlegung, daß mit der in der Monodie erwähnten "Trostschrift" das Grabgedicht gemeint sein könnte, das Johannes Eugenikos einem *αὐθεντόπουλον* namens Alexios widmete, dessen Großvater ebenfalls Alexios und sein Vater Johannes geheißen haben (51), kann mit dem Sohn des Johannes VI. von Trapezunt als

(47) Man vgl. folgende Briefstelle (s. S. P. LAMPROS, *Παλαιολόγεια καὶ Πελοποννησιακὰ* I [s. vorstehende Anm. 20], 156, 12-18): *ὑπόδεξαι δὲ καὶ αὐτὸς τὸν ἐπιτάφιον λόγον, ὃν ἐπὶ τῷ μακαριωτάτῳ ἐκείνῳ τοῦ Θεοῦ ἀρχιερεῖ, τηνικαῦτα διὰ τὸ πρὸς αὐτὸν χρέος ἡμῶν συγγράψαντες, νῦν, καιροῦ τυχόντες, πρὸς τὸν θειότατον αὐτόσε πέμπομεν βασιλέα, τὸν σὸν ὁμαίμονα · εἰ δὲ πρὸς τοῦτον, πάντως καὶ πρὸς τὸν πάντων ἄριστόν μοι καὶ φιλοσοφώτατον δεσπότην, τά τε ἄλλα γνήσιον ἀδελφὸν αὐτοῦ πεφυκότα, ἀλλὰ μὴ καθ' αἷμα μόνον* etc. Zu dieser Grabrede des Johannes Eugenikos vgl. die vorstehende Anm. 20.

(48) Siehe vorstehende Anm. 20.

(49) Siehe vorstehende Anm. 30.

(50) Johannes IV., der 1429 nach der Ermordung seines Vaters Alexios IV. auf den Thron von Trapezunt kam, muß um 1458 bereits gestorben sein. Denn sein Bruder David, der die Regentschaft für Alexios, den unmündigen Sohn des Johannes IV., übernahm, erscheint schon im April des Jahres 1459 in einem Brief als Kaiser von Trapezunt. Zu diesem Brief und der Frage seiner Echtheit vgl. A. A. M. BRYER, *The Empire of Trebizond and the Pontos* (Variorum Reprints), London, 1980, 196-198 (Appendix zu X).

(51) Vgl. JOH. EUG., *Carm. sepulcr.*: S. P. LAMPROS, *Παλαιολόγεια καὶ Πελοποννησιακὰ* I (s. vorstehende Anm. 21), 216f.:

πατὴρ γὰρ αὐτῷ αὐθέντης Χαζαρίας, 20
υἱὸς πατρὸς θαυμασίου καὶ κρατίστου.
τίς οὐκ ἀκούει τὸν πολὺν Ἀλέξιον,
ἄνδρα βριαρὸν καὶ κραταιὸν ἐν μάχαις

Adressaten nicht in Zusammenhang gebracht werden, weil der im Grabgedicht beklagte junge Mann, trotz der Übereinstimmung der Vornamen, aus folgenden Gründen nicht mit dem Sohn des Johannes VI. von Trapezunt identisch sein kann : Erstens wissen wir, daß Alexios, der Sohn des Johannes VI. von Trapezunt, im Gegensatz zu dem im Grabgedicht beklagten jungen Mann, seinen Vater überlebt hat (52). Zweitens war Johannes, der Vater des im Grabgedicht beklagten jungen Mannes, kein Herrscher von Trapezunt, sondern *αὐθέντης Χαζαρίας* (53). Drittens stammte die Mutter des im Grabgedicht beklagten jungen Mannes aus den Palaiologen und den Tzamplakones (54), während die Frau des Johannes IV. von Trapezunt eine Tochter des Alexanders, des Fürsten von Georgien war (55). Der Adressat des genannten Grabgedichtes, der schon gleich bei der Erstpublikation durch E. Legrand (56) N. G. Politis beschäftigt hat (57), ist, wie A. A. Vasiliev gezeigt hat (58), ein Sohn des Johannes von der Gothia gewesen.

πᾶσαν καταυγάζοντα τὴν γῆν Γοτθίας ;
τούτου γόνος πρῶτος πατὴρ τοῦ κειμένου,
ὁ χαριτώνυμος μέγας Ἰωάννης,
ταχὺ προελθὼν εἰς ὑπέρτατον κλέος
(. . . . . .)
μὴτηρ δ' Ἀσάνων τοῦ περιβλέπτου γένους
καὶ πορφυρανθοῦς ἐκφυεῖσα τῆς ῥίζης,
ἐκ Παλαιολόγων τῶν αὐτοκρατόρων
καὶ Τζαμπλακώνων τῶν θαυμαστῶν μητρόθεν
(. . . . . .)
τοιοὐσδε φύτας ὁ χρυσοῦς ὄρπηξ ἔσχεν,
ὁ τερπνὸς Ἀλέξιος, τὸ χρυσοῦν ἄστρον etc.

(52) Er wurde 1463 zusammen mit seinem regierenden Onkel David in Adrianopel von den Türken umgebracht ; vgl. dazu W. Miller, *Trebizond* 109 (mit Anm. 1, wo auch die Primarquellen).

(53) Vgl. vorstehende Anm. 51 (Vers 20 und 30).

(54) Vgl. vorstehende Anm. 51 (Vers 40-43).

(55) Siehe W. Miller, *Trebizond* 81.

(56) Siehe E. Legrand, *Ἰωάννου τοῦ Εὐγενικοῦ ἐπιτάφιον τῷ αὐθεντοπούλῳ*, *Δελτίον τῆς Ἱστορικῆς καὶ Ἐθνολογικῆς Ἑταιρίας τῆς Ἑλλάδος* 1 [1883], 455-458.

(57) Siehe N. G. Politis, *Σημείωσις περὶ τοῦ ἀνωτέρω ἐπιταφίου*, *Δελτίον τῆς Ἱστορικῆς καὶ Ἐθνολογικῆς Ἑταιρίας τῆς Ἑλλάδος* 1 [1883], 459-461.

(58) Siehe A. A. Vasiliev, *The Goths in the Crimea* (Monographs of the Mediaeval Academy of America Nr. 11), Cambridge, Massachussetts, 1936, (im folgenden : The Goths), 195-198.

Kann nun dieser Johannes, der erstgeborene Sohn des Fürsten der Krimäischen Gothia Alexios (59) mit dem Adressaten der anonymen Monodie identisch sein ? Dagegen spricht kaum etwas. Dafür gibt es zwar keine schlagenden Beweise, aber manche, wie mir scheint, erwägenswerten Anhaltspunkte : Die Existenz des Grabgedichtes bezeugt, daß Johannes Eugenikos auch zu diesem Fürstenhaus freundschaftliche Beziehungen unterhielt. Die Frau seines Freundes David, des letzten Kaisers von Trapezunt, war eine Schwester des Johannes von der Gothia. Wie und wann diese Bekanntschaft zwischen Johannes Eugenikos und Johannes von der Gothia, ob in Trapezunt oder in Konstantinopel zustandekam, ist schwer zu sagen ; wichtig für unsere Fragestellung ist, daß es sie gegeben hat.

Wenn wir annehmen, daß Adressat der Anonymen Monodie Johannes von der Gothia ist, so wird mit der in ihr erwähnten "Trostschrift" des Verfassers an den Adressaten das Grabgedicht gemeint sein, das Johannes Eugenikos auf den junggestorbenen Alexios geschrieben hat. Eine solche Annahme stellt auch eine plausible Erklärung des von A. A. Vasiliev unterstrichenen Rätsels dar, warum als Nachfolger des Alexios von der Gothia sein jüngerer Sohn Olobei erscheint, während sein ältester Sohn Johannes aus den Geschichtsquellen der Zeit völlig verschwindet (60). Johannes starb, wie es dann in der Monodie des Eugenikos heißt, rund ein Jahr nach seinem Sohn Alexios (61). Da sich der Tod des jungen Alexios um 1446 ereignet hat (62), muß Johannes um 1447 gestorben sein, zu der Zeit also, die für den Beginn der Herrschaft Olobeis in Gothia angenommen wird (63).

Mehrere konvergierende Indizien sprechen also dafür, daß Adressat der in den Folien 232^{v}-233^{v} des *Cod. Paris.* 2075 enthaltenen Monodie der um 1447 gestorbene Fürst von Gothia Johannes ist. Dies setzt natürlich voraus, daß die von H. Omont und S. P. Lampros angenommene Datierung des ältesten handschriftlichen Zeugen, des *Cod. Paris.* 2075, in das Jahr 1439 (64) nicht für

(59) Vgl. dazu die vorstehende Anm. 51 (Vers 20-32).

(60) Vgl. A. A. Vasiliev, *The Goths* (s. vorstehende Anm. 58), 222.

(61) Vgl. vorstehende Anm. 30.

(62) Vgl. A. A. Vasiliev, *The Goths* (s. vorstehende Anm. 58), 198.

(63) Siehe A. A. Vasiliev, *The Goths* (s. vorstehende Anm. 58), 224.

(64) Vgl. H. Omont, *Inventaire* II (s. vorstehende Anm. 3), 189 : "Copié en 1439 par Jean Eugenicos". Über S. P. Lampros s. vorstehende Anm. 7.

den gesamten Schriftenbestand des Codex verbindlich sein kann. Zu dieser Datierung hat offensichtlich der im fol. 281^{v} enthaltene Kolophon den Anlaß gegeben, in dem Johannes Eugenikos bekanntlich die präzisen Daten 11. und 22. Mai 1439 notierte (65). Doch daß Traktate, die sich in der Handschrift nach dem fol. 281 befinden, nach 1439 geschrieben wurden, gibt S. P. Lampros entgegen seiner eigenen Codexdatierung selbst an (66). Daß aber auch für die dem fol. 281 im Codex vorangehenden Schriften das Datum Mai 1439 nicht als *terminus ante quem* gelten kann, zeigt die Grabrede des Johannes Eugenikos auf Maria, die dritte Frau des Kaisers Johannes VIII. Palaiologos (1425-1448). Maria starb am 17. Dezember 1439 (67), also ca. sieben Monate nach der Rückkehr des Johannes Eugenikos aus Italien. Im *Cod. Paris.* 2075 steht sie aber auf den Folien 227^{r}-229^{v}, also ca. 50 Folien vor dem fol. 281, in dem Johannes Eugenikos *während* der Rückfahrt aus Italien die Daten 11. und 22. Mai 1439 notierte!

Diese Daten beziehen sich doch nicht auf die Fertigstellung der gesamten Handschrift und stellen auch nicht den *terminus ante quem* für die im Codex vorausgehenden Schriften dar; sie gelten lediglich für den (Beginn und) Abschluß der unmittelbar vorstehenden Dankrede des Johannes Eugenikos für seine Rettung vor dem Seesturm (68). Auch sonst ist die Reihenfolge der verschiedenen Schriften im *Codex Paris.* 2075 nicht die chronologische (69).

Mithin kann der Hinweis auf das Datum des genannten Kolophons grundsätzlich nicht als Argument gegen unsere Identifi-

(65) Vgl. S. Pétridès, *Œuvres* (s. vorstehende Anm. 11), 281 und S. P. Lampros, *Παλαιολόγεια καὶ Πελοποννησιακά* I (s. vorstehende Anm. 20), *κθ'* mit Anm. 2.

(66) Vgl. S. P. Lampros, *Παλαιολόγεια καὶ Πελοποννησιακά* I (s. vorstehende Anm. 20), *λβ'* f.

(67) Vgl. vorstehende Anm. 35.

(68) Text bei S. P. Lampros, *Παλαιολόγεια καὶ Πελοποννησιακά* I (s. vorstehende Anm. 20), 271-314.

(69) Die genannte Grabrede auf Maria Palaiologina aus dem Jahr 1439 findet sich zwischen einer Schrift aus dem Jahr 1427 und einer anderen aus dem Jahr 1428; vgl. S. P. Lampros, *Παλαιολόγεια καὶ Πελοποννησιακά* I (s. vorstehende Anm. 20), *λα'* f. Nach den vorstehenden Ausführungen kann eine Spätdatierung auch des in den fol. 234^{r}-236^{v} derselben Handschrift enthaltenen *παραμυθητικόν* nach dem angeblichen Stichjahr 1439 nicht ausgeschlossen werden, wie S. P. Lampros (*a.a.O. λβ'*) annahm.

zierung des Adressaten der anonymen Monodie mit dem um 1447 gestorbenen Fürsten von Gothia Johannes geltend gemacht werden (70). Ob nun Johannes freiwillig oder wegen eines Streites mit seinem Bruder Olobei über die Nachfolge oder als Gefangener der Genuesen nach Trapezunt kam, wo er anscheinend auch starb, ist für unsere Fragestellung unerheblich (71).

Göttingen. Alexander SIDERAS.

(70) Zu dieser und mancher anderen Präzisierung gaben mir kritische Bemerkungen von Prof. N. Konomis (Thessalonike) den Anlaß, wofür ihm an dieser Stelle gedankt sei. Eine Änderung meiner Positionen erschein mir jedoch unnotig.

(71) Vgl. dazu A. A. VASILIEV, *The Goths* (s. vorstehende Anm. 58), 222f.

MATÉRIAUX NOUVEAUX EN CAPPADOCE (1982)

Poursuivant plusieurs thèmes de recherches en Cappadoce, nous avons découvert quelques monuments intéressants lors de notre séjour de 1982.

A Göreme même, aux confins de Maçan, nous avons identifié un tombeau romain passé inaperçu. A Maçan (l'antique Matiane), nous avons retrouvé dans le site de Karşı becal l'église du Haut Moyen Age partiellement décrite jadis par G. de Jerphanion et, vérifiant les établissements monastiques voisins, avons découvert une petite église double à coupoles attribuable au xe s. (1).

Dans le massif de Çavuşin, nous avons étudié les églises des vallons occidentaux et septentrionaux (2) ; l'exploration du versant oriental, très pauvre en établissements, nous a permis la découverte des deux églises d'Hal dere et l'étude de celle de Kavaklıdere signalée récemment (3).

Enfin, de façon dispersée, nous avons visité à Ortahisar une église inconnue, incluse dans une maison, et, dans des vallées situées au nord-est d'Ürgüp, près des villages de Cökek et Sofular, nous avons étudié cinq églises vues, ainsi qu'un tombeau antique, lors de notre voyage de 1977 (4).

(1) G. DE JERPHANION, *Une nouvelle province de l'art byzantin. Les églises rupestres de Cappadoce*, Paris, 1925-42, I, pp. 504-10. Sur Maçan, monographie en cours, N. THIERRY, *Matiane antique et chrétienne*.

(2) N. THIERRY, *Haut Moyen Age en Cappadoce. Les églises de la région de Çavuşin*, I, Paris, 1983.

(3) Découverte en 1981 par le P. R. Blanchard et présentée sans étude archéologique dans R. BLANCHARD, *Archéologie et topographie sur quatre églises inédites de Cappadoce*, dans *JSav*, oct.-déc. 1981 (paru en février 1983), pp. 351-95.

(4) Ces derniers monuments nous ont été montrés par M. Gürbüz Ova, conservateur au Musée d'Ürgüp, que nous remercions ici.

Nous présentons ici ces monuments en fonction de leur intérêt pour les études cappadociennes.

1. Le tombeau aux confins de Göreme et Maçan

Il se trouve dans un grand cône situé à droite de la route qui mène du cirque de Göreme à Avcılar (Maçan), légèrement après le départ du sentier qui monte à Saklı kilise (5). L'identification en est aisée quand on vient de Maçan car l'ouverture caractéristique et son encadrement mouluré apparaissent de face (fig. 1).

Il s'agit d'un tombeau romain d'un type simple très répandu en Cappadoce (6). Il est constitué d'une petite salle à peu près carrée (sch. 1), de 2,40 m à 2,50 de côté, pourvue sur les trois côtés pleins d'un banc funéraire de 55 cm de haut et de largeur assez inégale, dont le bord est successivement orné d'un bandeau, d'un chanfrein puis d'un bandeau-doucine, le pied se creusant ensuite jusqu'au sol. La voûte, légèrement surbaissée, part directement des bancs latéraux. Le fond a été secondairement ouvert du banc jusqu'à la voûte, le tombeau ayant vraisemblablement servi alors à un moine à vocation de stylite. La façade est simple également; la porte basse, de 58 cm sur 60, étant surmontée d'une petite fenêtre en tronc de pyramide se rapetissant vers l'extérieur où elle mesure 10 cm sur 10. Ces deux ouvertures, comme leurs proportions par rapport aux plans régularisés de la façade font partie de la typologie habituelle aux tombes romaines modestes.

L'intérêt de ce tombeau vient de son existence même en ce lieu ; il est le témoin le plus avancé de la vaste nécropole installée jadis dans les cônes de Maçan, cônes dont beaucoup ont été remaniés ensuite par les moines et villageois au point qu'un grand nombre de tombeaux ne peuvent plus y être identifiés. L'antiquité du site de Göreme est ainsi illustrée de façon tout à fait conforme à ce qu'on en savait par la *Passio Prior* de Hiéron, écrite au ve ou au vi^e^ siècle, qui conte le martyre du héros né à Matiane et cite *Korama* à titre accessoire, comme lieu de la propriété d'un compagnon de

(5) *Arts de Cappadoce*, Genève 1971, cône marqué sur la carte de la p. 203.

(6) N. Thierry, *Un problème de continuité ou de rupture. La Cappadoce entre Rome, Byzance et les Arabes*, dans *CRAI*, 1977, pp. 110-13.

Hiéron (7). Autant d'après le texte que d'après l'archéologie, le site antique important est *Matiane*. Les changements de noms récemment effectués sont donc particulièrement regrettables ; au nom évocateur de Maçan, on avait naguère substitué celui d'Avcılar ; à présent il est remplacé par le nom même du site voisin : Göreme.

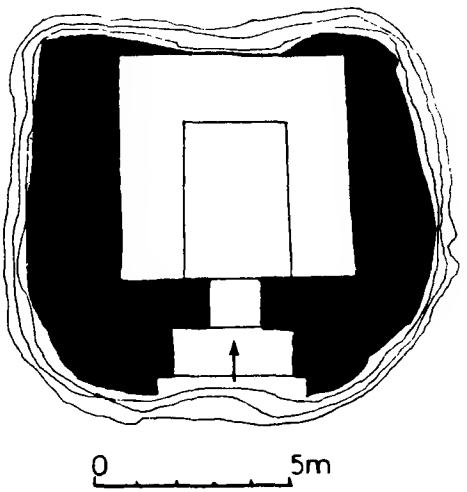

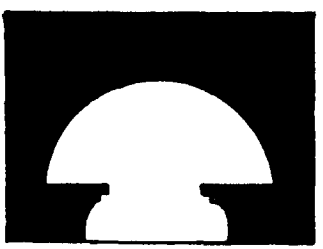

SCHÉMA 1. – Göreme
Tombeau romain. Plan et élévation

(7) *Acta Sanctorum*, 65, Novembris, III, éd. P. Peeters, Bruxelles, 1910, p. 333.

2. L'Église de Karşı Becak à Maçan

L'église a été décrite très succinctement par G. de Jerphanion, qui s'était surtout intéressé aux inscriptions [8] : celle de la dédicace primitive, contemporaine du creusement de l'église et celles du décor peint, c.-à-d. un long texte inspiré d'Isaïe (8, 9-14, 18 et 9, 2, 6) dont la première partie se rapproche de l'*Horologion*, et diverses invocations dont l'une est à peu près celle qui accompagne une Vierge d'Hagios Stéphanos [9]. Jusqu'ici nous n'avions pu examiner cet important monument, resté muré solidement. Nous avions cependant retenu la longue invocation militante tirée d'Isaïe comme témoignage de la mentalité cappadocienne des VIIe et VIIIe siècles [10].

Dans une monographie sur Maçan nous donnerons une étude détaillée de cette église, dont nous présentons le plan (sch. 2) et une rapide description. Il s'agit d'une église double précédée d'un porche ; la partie nord comprend une nef voûtée prolongée d'un très profond arcosolium (fig. 2) et une abside dont l'extrémité est détruite et murée ; la partie sud, dans la profondeur du rocher est presque carrée et couverte d'un plafond, l'arc absidal est muré et l'abside a disparu. De nombreuses tombes étaient creusées dans le sol de la nef sud ; elles ont été récemment fouillées et les ossements dispersés.

Le maître d'œuvre qui excava l'église la décora d'arcatures et de croix profondément gravées et peintes en rouge, l'ensemble étant particulièrement soigné. En un second temps, les parois ont été peintes sur un enduit de plâtre très pur. La plus grande partie des décors a disparu et ce qui en reste est parfaitement aniconique, comme l'avait observé la Père de Jerphanion. La qualification d'iconoclaste reste cependant hypothétique en raison de l'importance des manques. Cette décoration se situe en effet dans une série cappadocienne bien précise, définie d'après les églises d'Hagios Stéphanos, des Saints-Pierre-et-Paul de Meskendir, du stylite Nicétas

(8) Cf. n. 1 ; Id., *Inscriptions byzantines de la région d'Ürgüp en Cappadoce*, dans *Mél. de la Fac. or. de l'Univ. St.-Joseph*, Beyrouth, VI-VII, 1913, pp. 342-48.

(9) G. de Jerphanion, *op. cit.*, II, pp. 151-52 ; N. Thierry, *Haut Moyen Age*, *op. cit.*, p. 17.

(10) N. Thierry, *Le culte de la croix dans l'empire byzantin du VIIe s. au Xe s. dans ses rapports avec la guerre contre l'Infidèle*, dans *Riv. di st. biz. e sl.*, Bologne, 1981, p. 217.

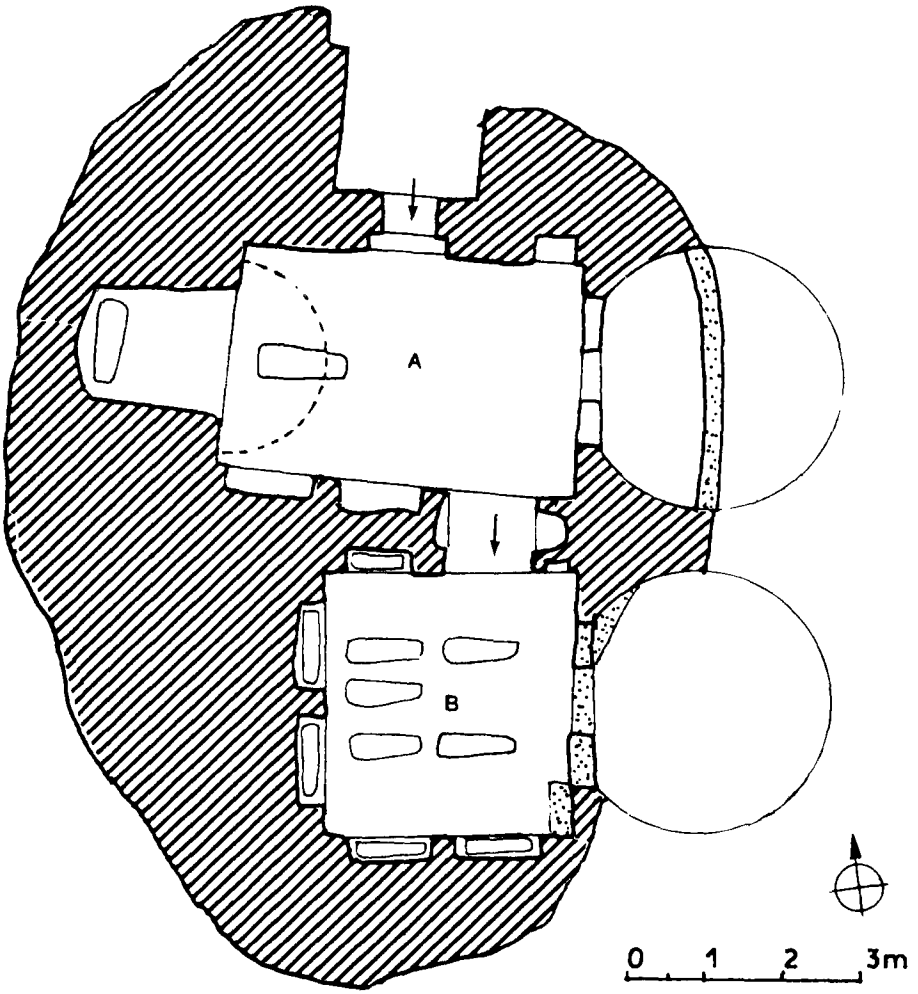

SCHÉMA 2. – Maçan
Église de Karşı becak. Plan

et l'église de Maçan située sous les tombeaux antiques nº 6, 7 et 8. Cette école cappadocienne est caractérisée par l'extension des champs d'ornements et leur stylisation imaginative particulière, par de nombreuses croix votives, mais conjointement à un certain nombre de figures sacrées. Le programme paraît ici conforme à cette tradition que nous avons qualifiée de *gréco-orientale*. L'abside nord a conservé dans sa conque la grande croix gemmée dans une couronne de cornets trifoliés disposés parallèlement (fig. 3) ; le fond de la paroi n'est pas d'ocelles de paon comme dans l'Église de Nicétas, mais de cornes d'abondance d'où s'échappent deux vrilles et d'où partent quelques grappes. A la voûte de la nef on retrouve la grande croix gemmée sur fond de cornes d'abondance semblables, le tapis d'ornements étant encadré d'une frise de croix de Malte dans un entrelacs. Le plafond de la nef sud est décoré de la même façon. Dans les deux nefs on reconnaît le répertoire analysé dans les églises citées plus haut ; les champs d'ocelles de paon, les jeux de feuilles d'acanthes stylisés, les semis de cœurs opposés par leurs pointes, etc.

Nous avons là un nouvel exemple d'un art original caractéristique du Haut Moyen Age en Cappadoce et qui se retrouve, appauvri et abâtardi, dans l'église iconoclaste d'Hagios Basilios (11). Dans cette production *gréco-orientale*, les peintures de Karşı becak peuvent être attribuées plus particulièrement à l'atelier de l'Église de Nicétas et de l'Église sous les tombeaux à Maçan, voire à l'artiste de cette dernière église. Qu'on puisse rattacher cinq œuvres à cette école cappadocienne témoigne de sa vitalité. Ainsi est renforcée notre hypothèse d'une activité artistique du VIIe et du début du VIIIe siècle comparable, en Cappadoce, à celle que connut la Transcaucasie à la même époque.

3. Maçan. L'Église supérieure de Karşı becak

Cette église est située dans le même cirque que l'Église de Karşı becak ; le toponyme, qui signifie *le coin d'en face* (car il est face au village) recouvre en fait tout un groupe de cônes, dont celui de l'église précédente constitue un cap avancé vers le sud. Diverses

(11) G. de Jerphanion, *op. cit.*, II, pp. 105-11 ; N. Thierry, *Mentalité et formulation iconoclastes en Anatolie*, dans *JSav*, avr.-juin 1976, pp. 88-95, 108-10. Id., *Haut Moyen Age*, *op. cit.*, p. 19-27.

salles, un réfectoire et deux autres églises bien conservées peuvent y être décrits et nous avons naguère publié Yusuf Koç kilisesi, ornée de belles peintures de la première moitié du XIe siècle (12). Nous avions alors négligé la petite église aux deux coupoles située en haut du cirque, à une centaine de mètres à l'ouest de l'église de Yusuf Koç ; elle n'a d'intérêt qu'architectural car elle n'a pas été peinte.

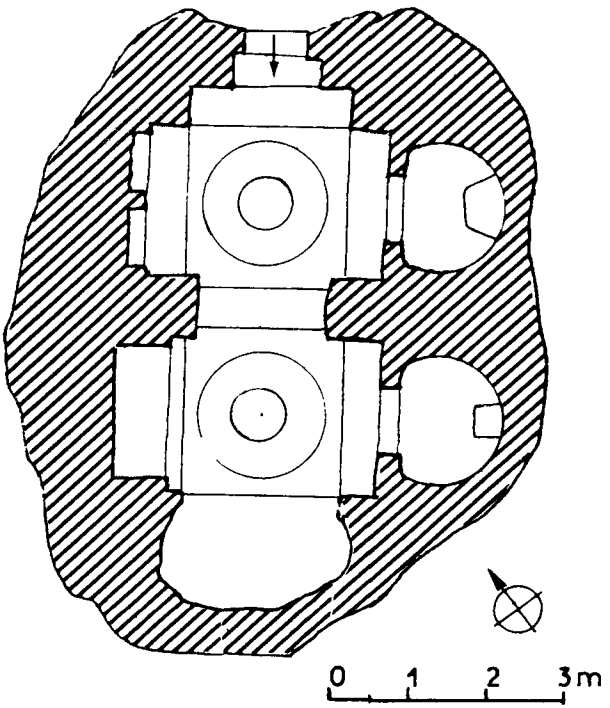

SCHÉMA 3. – Église supérieure de Karşı becak. Plan

Il s'agit d'une église double (sch. 3) qu'on peut définir comme l'accolement de deux chapelles en croix libre à coupole, le bras sud de l'église nord se confondant avec le bras nord de l'église sud.

(12) N. THIERRY, *Yusuf Koç k.*, dans *Mélanges Mansel*, Anakara, 1974, pp. 193-206, repris dans *Peintures d'Asie mineure*, *Variorum Reprints*, Londres, 1977, ch. IX.

L'ensemble est petit et les couvertures sont basses. Les bras sont très courts ; le bras sud de l'église sud a été agrandi par une excavation grossière. Les coupoles sont, en fait, des troncs de cône fermés par un plafond, détail technique qui signe la maladresse du maître d'œuvre. De même, les pendentifs, sculptés en dièdres saillants sont loin d'être conformes à ceux des modèles construits.

Les arcs absidaux sont outrepassés, comme le plan au sol des sanctuaires ; ceux-ci ont conservé chancels et autels.

Le maître d'œuvre couvrit les parois d'un dessin au trait rouge simulant les parpaings d'un édifice, décor qui n'a pas d'âge, et orna la plupart des arcs d'une frise archaïsante, un zig-zag enserrant des perles. Au fond des pseudo-coupoles sont dessinées deux croix aux extrémités desquelles figurent les quatre ε signalés par G. de Jerphanion dans quelques autres églises cappadociennes, les sigles εεεε ayant plusieurs interprétations mais «*toutes relatives à l'invention de la Croix par sainte Hélène*» (13). On sait que le culte de la sainte relique connut un brillant renouveau au cours du xe siècle, époque où se multiplièrent en Cappadoce les images de Constantin et Hélène accostant la Croix (14).

Bien que relevant d'un art populaire, on voit l'intérêt de cette église qu'on peut attribuer, en effet, au xe siècle. Son originalité architecturale est assez remarquable car les églises doubles sont le plus souvent de type basilical (15) ; ici ce sont deux petites églises en croix libre qui sont accolées. Rappelons que l'église voisine de Yusuf Koç présente le curieux accolement de deux églises en croix inscrite avec élimination des bras communs si bien que les deux coupoles sont voisines. On a donc dans le cirque de Karşı becak deux intéressantes formules de recherche architecturale ou de liberté créatrice.

(13) G. DE JERPHANION, *op. cit.*, I, pp. 254-55 (bibliographie).

(14) ID., II, p. 507 (index) ; N. THIERRY, *L'Iconoclasme en Cappadoce*, dans *Rayonnement grec, Hommages à Charles Delvoye*, Éditions de l'Université de Bruxelles, 1982, p. 402.

(15) Yıldız ÖTÜKEN, *Zweischiffige Kirchen in Kappadokien und in den angrenzenden Gebieten*, dans *Résumés des communications du XVIe Congrès Intern. d'Études byzantines*, Vienne, 1981, 9, 2.

4. L'Église n° 1 d'Hal dere (c'est-à-dire du vallon rouge [16])

Sur le flanc oriental du Ak tepe, *le sommet blanc*, dont les vallons occidentaux abritent les nombreuses églises de la «région de Çavuşin», on trouve quelques établissements dans deux vallons proches de la route d'Ürgüp à Avanos qui les coupe à angle aigu. Le vallon le plus oriental se nomme Hal dere et est assez court ; l'autre, Kavaklı dere, *le vallon des peupliers*, est plus long et descend jusqu'au ruisseau d'Ürgüp. Les deux églises d'Hal dere sont à quinze minutes de marche de la route.

L'église n° 1 correspond à deux petites églises communicantes creusées dans un rocher grossièrement carré (sch. 4) ; on y pénètre par le fond de l'abside sud. Les deux églises ne sont pas tout à fait parallèles et sont mal orientées ; la première, au nord est en croix libre, la seconde est basilicale ; toutes deux s'ouvrent dans un narthex commun et ne communiquaient pas entre elles.

L'église nord comprend un bras occidental long, encore prolongé par une niche profonde, et trois autres bras courts et inégaux. L'abside, large et profonde, est de plan très outrepassé, la conque étant presque circulaire ; le sanctuaire est surélevé de deux marches ; l'arc triomphal est peu marqué et légèrement outrepassé ; les chancels sont détruits. Les bras sont couverts d'un berceau outrepassé et la coupole, approfondie d'une coupolette, est creusée à distance des arcs portants, comme dans un plafond ; on y a gravé quatre colonnes qui rappellent le décor d'un tambour.

L'église sud, large et courte, présentait une nef ornée de trois arcades latérales aveugles soigneusement sculptées, les arcs outrepassés retombant sur des piliers inscrits [17]. La voûte de la nef, qui repose sur un encorbellement, et l'abside sont en partie détruites.

Le narthex donne sur le fond de l'église sud et dans le bras occidental de l'autre ; c'est un joli espace en forme de croix constitué par quatre bras courts voûtés en berceau légèrement outrepassé et

(16) Terme local signifiant *rouge*. Les deux églises d'Hal dere sont citées dans l'article du Père Blanchard (n. 3) mais nous l'avons reçu trop tard pour en faire la critique.

(17) L'ensemble rappelle l'architecture de Belli kilise. G. de Jerphanion, pl. 184 ; M. Restle, *Die byzantinische Wandmalerei in Kleinasien*, Recklinghausen, 1967, fig. 444.

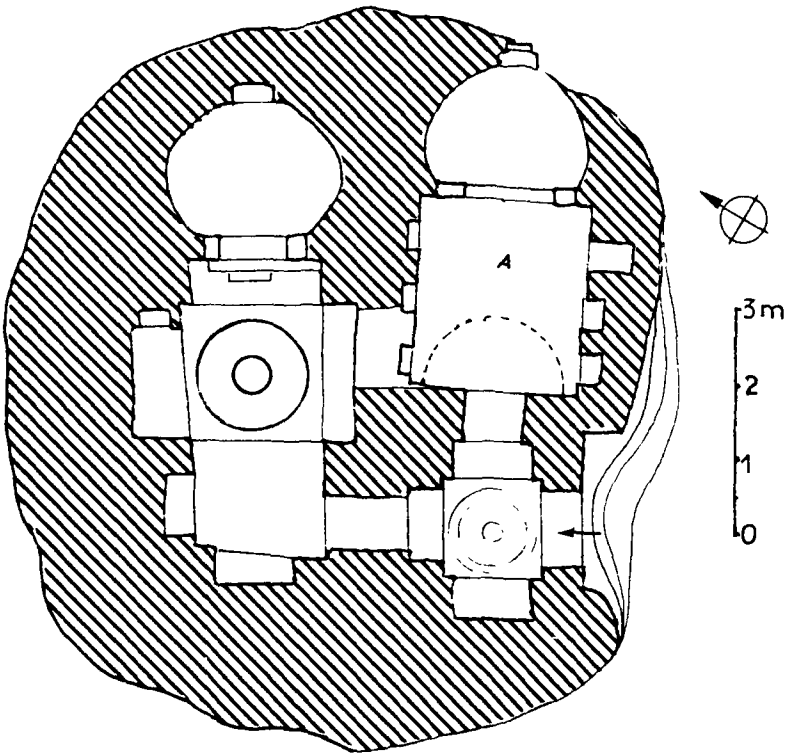

SCHÉMA 4. – Église n° 1 de Hal dere. Plan

encadrant des tympans. Au centre est creusée une petite coupole approfondie d'une cupule (fig. 4).

Du décor peint, il ne reste que des fragments.

Décor de l'église en croix.

Il n'est conservé que dans l'abside ; il s'agit d'un programme à deux registres : la Vierge entre deux anges au-dessus d'une série de Pères et d'Église (fig. 5).

La Théotokos (*MP θY*) portant l'Enfant est dans une arcature qui constitue une image de glorification unique en Cappadoce ([18]). On

(18) Sur ce point les découvertes de ces vingt dernières années ne modifient pas les conclusions de G de Jerphanion, II, p. 497. On remarque à droite de la tête de

remarque toute une série d'autres originalités d'importance diverse : le maphorion blanc de la Vierge, sa façon de poser les mains à plat de part et d'autre de Jésus, et, sans doute en raison des proportions de l'abside, la largeur du trône, qui s'appuie sur six pieds, comme celle du tabouret, représenté en coupe et semblable à un bassin. L'enfant est assis de face, tenant le rouleau et bénissant, mais la main droite est détruite ainsi que la tête. L'originalité de la composition tient aussi à l'éclat des couleurs du dossier vert, du gros coussin rouge et vert et de la tenture verte, tous trois semés de petits cercles de perles ; du sol vert parcouru de fleurs dessinées en brun et, surtout, de l'architecture fantastique de l'encadrement. Les colonnes, le socle sur lequel elles se dressent et le cintre surbaissé qu'elles supportent sont peints en camaïeu rose et ocre rouge simulant les nœuds du bois ou les veines du marbre. Pour le socle, on pense également aux bordures de méandres [19] et pour le cintre, aux reliefs rocheux de la région, particulièrement pour les trois cônes du sommet de l'arc.

Autour, le champ est divisé en trois : au centre, un décor de cercles entrecroisés [20] ; sur les côtés, les deux archanges, sur le même fond que la Vierge, vert en bas, noirâtre au-dessus. Gabriel (*ΓΑΒΡΙΗΛ*) est au nord, Michel (*ΜΗΧΑΗΛ*) lui faisant face ; ils portent le costume impérial grossièrement représenté, notamment le *loros*, comme à St.-Théodore par exemple [21]. Ils tiennent le long sceptre du côté de la Théotokos et le globe de l'autre (globe traversé d'ondulations blanches).

Sur la paroi, de part et d'autre de la niche étaient répartis huit évêques dont il ne reste que des fragments de silhouettes et de noms. Au sud, près du centre, Grégoire (*Ο ΑΓΙΟC ΓΡΙΓΟΡΙΟC*), en tunique blanche, chasuble rose et omophorion jaune ; puis Nicolas (*Ο ΑΓΙΟC*

la Vierge des rayons blancs qui semblent descendre de l'arc sur elle, traits difficiles à distinguer des mutilations ultérieures ; s'il ne s'agit pas d'artéfacts, on peut penser aux rayons de l'Esprit saint.

(19) Analyse dans H. Peirce et R. Tyler, *L'art byzantin*, Paris, 1934, II, pp. 48-49, pl. 98, 99 ; ex. A. Grabar, *L'âge d'or de Justinien*, Paris, 1966, fig. 119. Un seul exemple cappadocien, N. Thierry, *Art byzantin du Haut Moyen Age en Cappadoce, l'Église n° 3 de Mavrucan*, dans *JSav*, oct.-déc. 1972, pp. 264-65.

(20) Motif «archaïque», cf. G. de Jerphanion, pl. 33 (n° 6), fig. 18, 21.

(21) M. Restle, *op cit*, fig. 383.

NHKOΛAOC), mêmes omophorion et tunique mais chasuble rouge. Les autres ne sont pas identificables, à part Jean Chrysostome, de l'autre côté de la niche (... *XPYCOC* ...).

Décor de l'église sud.

Il n'en reste que d'infimes morceaux. Sur le tympan ouest, on distingue une figure trônant entre deux figures debout, peut-être la Vierge entre deux anges, si on suppose que le Christ était représenté dans l'abside. Enfin, sur le versant nord de la voûte de la nef, près de l'abside, on reconnaît le Bain de l'Enfant, ce qui fait supposer l'existence d'un petit cycle *archaïque* de l'Enfance [22]. La scène est sur fond vert, la cuve semblable à un gros ciboire à pied tronconique, rouge à gemmes vertes et perles blanches ; l'Enfant s'y dresse, en buste, les avant-bras tendus vers la sage-femme debout à gauche, qui le saisit entre ses mains. L'autre femme, à droite, verse l'eau. Respectivement vêtues d'une robe rouge et rose, elles sont toutes deux coiffées d'une écharpe blanche qui retombe dans le dos. L'ensemble rappelle, en plus réaliste, les compositions d'El Nazar, St.-Eustathe, Ballık kilise et Münşıl kilise [23].

Décor du narthex (fig. 4).

Les peintures y sont partiellement conservées au-dessus des portes des églises, les compositions étant sur fond bleu. Le tympan oriental est consacré à la Vierge orante, en buste, les deux mains levées à hauteur de la tête ; sur les versants latéraux de la voûte se trouvent deux anges adorant, s'inclinant, les mains tendues ; ils ne sont désignés que par le nom *ANΓEΛOC*. La Vierge porte une robe rose sous un maphorion bleu et les anges sont drapés de rose. Le décor de la porte nord est très abîmé ; il comprenait, sur le tympan, un buste du Christ bénissant et tenant le livre, entre deux anges adorant sur la voûte (il n'en reste que les bords des ailes).

L'ensemble des peintures était de la même main, caractérisé par les mêmes couleurs claires, des ornements du répertoire *archaïque* (cercles entrecroisés diversement, quadrillages centrés de cercles de perles, une exceptionnelle grecque rose suivie d'un entrelacs vert-

(22) G. DE JERPHANION, I, pp. 71-80.
(23) ID., pl. 38, 41, 179 ; M. RESTLE, fig. 10, 148.

clair) (24). Partout on retrouve la même écriture élégante, haute et fine, très voisine de celle de la chapelle de la Théotokos à Göreme (25).

En conclusion, il s'agit d'un monument intéressant pour sa typologie architecturale et pour ses programmes conservés dans l'abside nord et dans le narthex. On sait que les absides consacrées à la Vierge sont peu nombreuses en Cappadoce et relèvent, soit de la tradition primitive, soit de la tradition constantinopolitaine ; quelles que soient les origines des représentations d'Hal dere, elles nous semblent témoigner de la consécration de l'église à la Vierge. L'œuvre picturale se situe dans la production populaire de la fin du IXe et du début du Xe siècle ; malgré des parentés aisées à trouver, elle se distingue par son originalité.

5. L'église n° 2 d'Hal dere

Située à côté de la précédente dans un cône isolé, elle offre un bon exemple de petite église en croix libre à coupole avec deux absidioles sur les bras nord et sud (sch. 5, fig. 6). Elle est précédée d'un porche et les éléments constitutifs sont soigneusement taillés ; les bras sont égaux, au nord et au sud et les absidioles, symétriques, ont conservé leur table, semblable au plateau inférieur des niches liturgiques. L'abside centrale est de plan outrepassé et elle a conservé intacte son entrée à chancels.

L'espace intérieur est assez élevé, les voûtes des bras sont légèrement surhaussées et la coupole, un peu troncônique, est haute. En raison de la forme rectangulaire de l'espace central et malgré la convergence ascendante des parois, la coupole reste de diamètres inégaux (26).

L'église n'a pas été peinte, on y note seulement quelques décors pauvres au trait rouge rehaussés d'enduit vert.

Ce type architectural n'est pas courant ; en témoignent les édifices anatoliens de Yagdebaş, Sütkilise et Madenşehir n° 44 (27) ; en région

(24) G. de Jerphanion, fig. 29-31, 18, 21.

(25) Id., I, p. 136 ; M. Restle, fig. 126.

(26) Fait semblable à El Nazar : G. de Jerphanion, pl. 28.

(27) W. M. Ramsay et G. Bell, *The thousand and one churches*, Londres, 1909, fig. 290, 297 et 181.

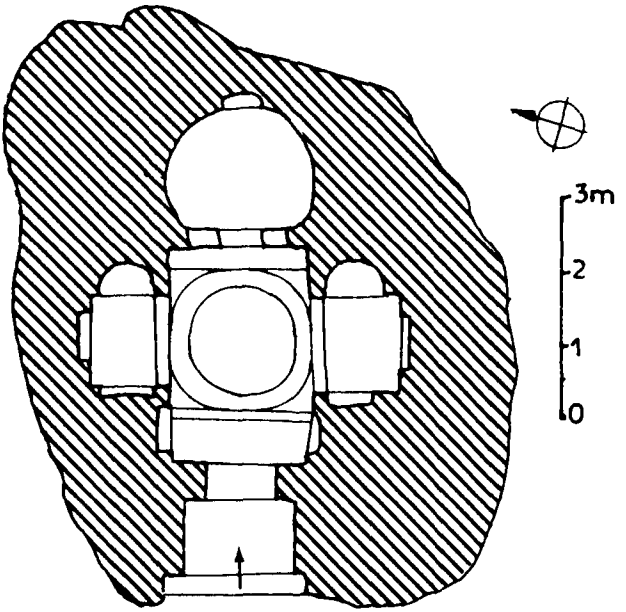

SCHÉMA 5. – Église n° 2 de Hal dere. Plan

rupestre, les exemples sont groupés : Orta mahallı kilise à Maçan, l'église du pic 1223, El Nazar et n° 27 à Göreme, et celles-ci s'échelonnent sur 5 km [28]. Il correspond à des variantes et enrichissements du plan en croix grecque à coupole, plan très répandu en Anatolie et en Transcaucasie. En raison de ces caractères, nous attribuons ce monument au xe siècle.

6. L'ENSEMBLE MONASTIQUE DE KAVAKLI DERE (LE VALLON DES PEUPLIERS)

Il est situé près des terres dénudées qui marquent la table sommitale du Aktepe, sous des reliefs pittoresques en forme de tours déchiquetées, au-dessus d'une grosse source qui sourd de la rive orientale du vallon. Le site nous a été indiqué par le P. Blanchard,

(28) N THIERRY, *Monuments inédits des régions de Göreme et Mavrıcan*, thèse dactylographiée, Paris, 1969, pp. 34-35 ; ID., *Haut Moyen Age en Cappadoce*, ch. XV ; G. DE JERPHANION, I, pp. 177-78 et 480.

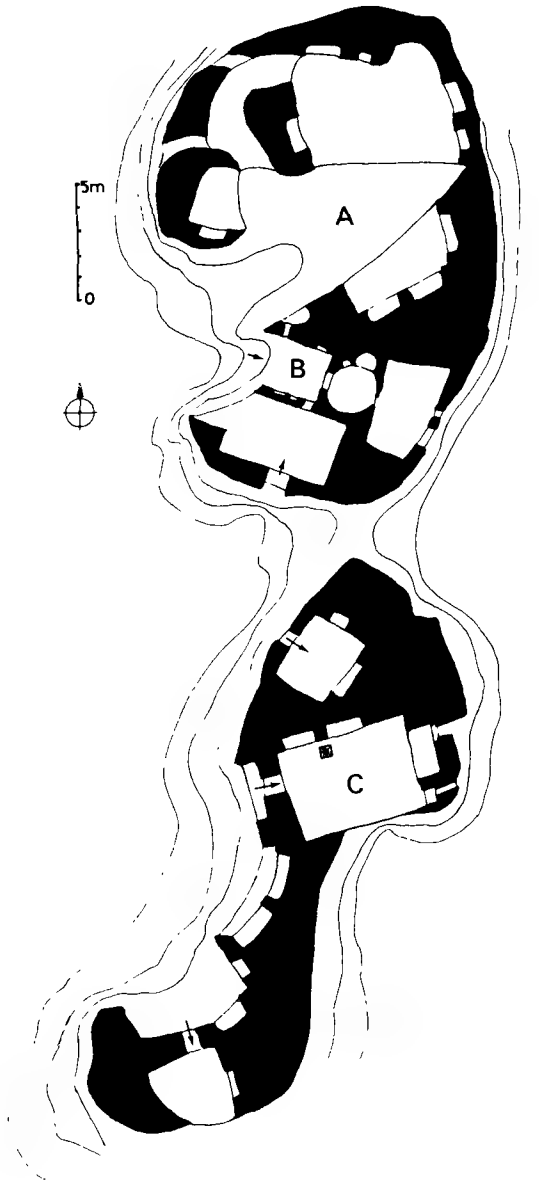

SCHÉMA 6. – Monastère et église de Kavaklı dere. Plan
A. Cour triangulaire ; B. Église ; C. Grande salle

qui doit publier l'église principale et ses peintures [29], église très importante car ses décors se rattachent à une école pré-iconoclaste déjà connue par les peintures de St. Jean-Baptiste de Çavuşin et l'Église de Joachim et Anne à Kızıl Çukur [30].

Ici nous insistons seulement sur l'ensemble des établissements, une petite chapelle et trois arcosolia creusés dans des cônes bas, situés au nord-ouest du site, l'église et diverses salles dans un groupe de gros cônes en partie accolés. Ces derniers, disposés en série, constituent au sol l'espace intérieur d'un monastère (sch. 6). Au nord, les cônes joints limitent une cour triangulaire sur laquelle donnent, au nord, une petite salle, un couloir, une vaste salle creusée d'arcosolia, au sud, une salle peu profonde, également à arcosolia, à l'ouest, l'église et une salle. Le rocher bicéphale situé plus au sud est creusé de diverses salles, dont la plus grande, au centre, servait sans doute de salle de réunion et de réfectoire ; elle était surmontée d'une autre salle à laquelle on accédait par une haute cheminée carrée.

Les trois arcosolia isolés comme ceux qui sont creusés dans les deux salles qui se font face, étaient sans doute des tombes de moines ; leurs dimensions et leurs dispositions dans les deux salles évoquent celles des chambres funéraires des monastères de Syrie ou de Midye [31]. C'est la source importante, située dans un bosquet en contre-bas, qui explique cette installation monastique. D'autre part, l'érosion des monuments et l'importance des remaniements divers qu'ils subirent témoignent de leur ancienneté.

L'église, également appelée Badem kilisesi par les paysans, c'est-à-dire, l'*Église de l'amande*, en raison du petit amandier qui en obture les ruines, a perdu son extrémité occidentale, emportée avec le rocher. Dans le fond de l'abside, les paysans ont creusé et maçonné deux cuves communicantes destinées au traitement du raisin ; dans l'une qui sert de pressoir on écrase les grappes, dans l'autre, on recueille le jus (fig. 7).

(29) R. BLANCHARD, cf. n. 3.

(30) N. THIERRY, *Haut Moyen Age*, *op. cit.*, n. 2, ch. IV et IX ; nous reprendrons ce monument en fin de l'ouvrage.

(31) H. C. BUTLER, *Early churches in Syria*, Princeton, 1929 (réimpression Amsterdam, 1969), ill. 96, 99, 100 ; S. EYICE et N. THIERRY, *Le monastère et la source sainte de Midye*, dans *Cahiers Archéologiques*, XX, 1970, p. 47, fig. 1, 21.

Cette petite église de plan basilical est d'abside presque circulaire. Ses peintures sont très abîmées mais on reconnaît, dans la conque, la main de Dieu au-dessus du Christ trônant sur l'arc-en-ciel, dans la gloire lumineuse que cantonnent les protomes des quatre animaux symboliques (32). Le registre inférieur est consacré aux apôtres encadrant la Vierge orante et, sans doute, le Baptiste situé de l'autre côté de la niche centrale détruite. Dans la nef, la voûte était couverte par une grande croix qui, près du sanctuaire, limitait deux champs figurés : au sud, l'Annonciation, au nord, une scène de vision, un ange adorant, les mains tendues vers la théophanie du sanctuaire, accosté d'un personnage détruit en partie qui tenait un livre ; pour le P. Blanchard, il s'agirait de l'ange montrant la Vision à Jean (*Apo.*, 21, 9-22, 21). Sur les parois de la nef, nous identifions au nord, un saint Georges en pied et un moine orant ; au sud, un évêque puis deux scènes très abîmées, vraisemblablement la prière d'Anne et la rencontre de Joachim et Anne. A l'arc triomphal se suivent trois frises : un rinceau, un entrelacs et la série d'éléments lotiformes très particuliers connus dans l'Église n° 3 de Mavrucan, dans la basilique St.-Jean-Baptiste de Çavuşin et dans l'Église de Joachim et Anne à Kızıl Çukur, ornement qui a des équivalents dans le répertoire wisigothique et dans le transcaucasien des VIe et VIIe siècles (33). Malgré leur rusticité, les peintures s'apparentent par bien des points à celles de Çavuşin et Kızıl Çukur, ces trois œuvres permettant d'identifier encore une école du Haut Moyen Age.

La petite chapelle située au nord-ouest du monastère, bien que rustique, présente quelques éléments caractéristiques : abside presque ronde encombrée par un grand autel et un volumineux siège sud aménagé dans une niche ; large encorbellement de la voûte de la nef, banquette périphérique solidaire du sol du sanctuaire. Elle était couverte d'un enduit blanc et seulement décorée près de l'abside, où subsistent une croix de Malte sur le piédroit nord et un zig-zag le long de la niche voisine.

(32) La situation à l'extérieur de la gloire est caractéristique des schémas primitifs, cf. N. THIERRY, *L'Apocalypse de Jean et l'iconographie byzantine*, dans *L'Apocalypse de Jean Traditions exégétiques et iconographiques*, Genève, 1979, pp. 320-24.

(33) ID., *L'Église n° 3*, de Mavrucan, *op. cit.*, n. 19, pp. 248-50 ; compléments dans *Haut Moyen Age*, ch. IV et IX (pl. 33A ; 95b, c ; et p. 98 du tome I).

7. Ortahisar. L'église du n° 10 de l'Ali Reis sokak

L'église est creusée dans un grand cône aujourd'hui intégré dans une maison villageoise, au fond d'un cour. La propriétaire nous a aimablement laissé examiner le monument, qui est utilisé comme resserre et grenier.

Il s'agit d'une petite église en croix libre à coupole et à abside unique. Les bras voûtés sont très hauts, ainsi que la coupole aujourd'hui cloisonnée par un plancher ; ainsi accède-t-on directement au tambour et à la calotte par un échelle appuyée à l'extérieur au niveau d'un trou supérieur. La porte sud, primitive, a été conservée (sch. 7). Les bras de la croix sont inégaux et asymétriques, mais tous courts ; le bras nord est approfondi d'une large niche ; le bras oriental présente, au nord, une niche rectangulaire couverte d'un berceau outrepassé qui occupe presque toute sa longueur. Celle-ci fait face à une avancée de la paroi sud qui semble avoir fait partie d'une iconostase détruite ; les deux montants de cette clôture

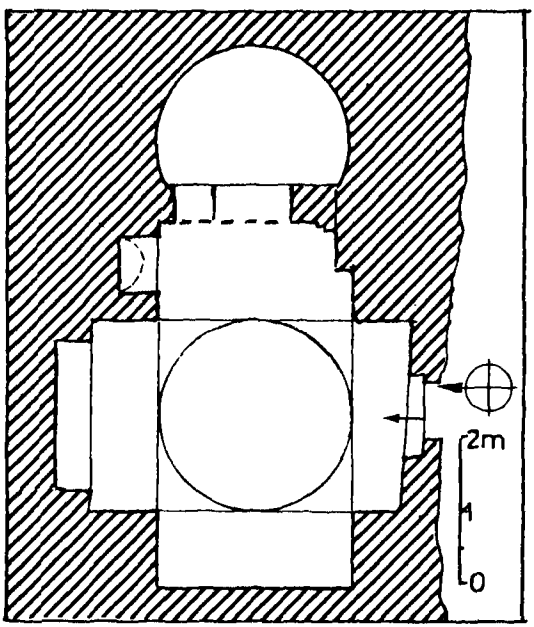

Schéma 7. – Ortahisar. Ali Reis sokak n° 10. Plan

étaient asymétriques. La disposition générale des éléments orientaux, comme l'abside outrepassée rappellent ceux de l'Église n° 21 de Göreme, monument plus rustique cependant (34). La qualité du travail d'excavation se remarque, en effet, ici, surtout au niveau des moulures sur les impostes et sur les pendentifs saillants réalisant un dièdre à double cadre triangulaire de type original. Malheureusement, de lourdes maçonneries intérieures amputent l'église de son sanctuaire, dont ne subsiste que la conque au-dessus d'un appentis.

Les peintures.

Il s'agit d'un programme dogmatique et hagiographique. Dans l'abside, jadis à trois registres, on voit encore le Pantocrator au-dessus des archanges. Dans le bras oriental, encadrant la conque, Joachim et Anne, et, plus bas, Cyr et Julitte au berceau de la niche, Syméon le Jeune, le stylite, le long de celle-ci, et saint Georges en face. Dans le bras nord ne se trouve qu'une Déisis, à l'est. Dans le bras ouest, le fond est occupé par un grand saint Michel. Dans les pendentifs figuraient des séraphins et dans la coupole, le Pantocrator au-dessus des prophètes et de la Vierge encadrée par deux anges.

Le Pantocrator absidal, bénissant et tenant le livre fermé, est bien conservé (fig. 9 et 10). Le buste se projette dans un médaillon bleu sur fond bleu étoilé ; le visage est serein et grave mais non sévère. On note la chevelure épaisse autour du front et rassemblée derrière le cou, le nez fin, la bouche petite et charnue, la moustache fine et la barbe légère, un peu bifide, le modelé savant fait d'ombres vertes et de lumières nuancées du brun clair au blanc franc. Bien que les photographies ne puissent en être prises sans fautes de perspective, des ressemblances typologiques peuvent être établies avec les Pantocrators des XIIe et XIIIe siècles, ceux de Cefalu, Monreale, Lagoudera, Kurbinovo ou de l'architrave de Vatopedi (35). Le Pantocrator de la coupole (fig. 11) est du même type, bien que son modelé soit plus léger et son graphisme moins marqué, ce qui

(34) G. DE JERPHANION, I, p. 474.

(35) J. BECKWITH, *Early christian and byzantine art*, Harmondsworth, 1970, fig. 223, 224, 231 ; A. PAPAGEORGHIOU, *Masterpieces of the byzantine art of Cyprus*, Nicosie, 1965, pl. XXIII ; R. HAMANN-MAC LEAN, H. HALLENSLEBEN, *Die Monumentalmalerei in Serbien und Makedonien*, Giessen, 1963, fig. 46 ; M. CHATZIDAKIS, dans *Icones*, éd. Arthaud, 1966, pl. 43.

rappelle le XIe siècle (36) ; il devrait être proche de celui de l'Evangélistria de Géraki (dernier quart du XIIe s.) et, en plus classique et plus libre, répond également au Christ de l'Ermitage de St.-Néophyte (1183) (37). Les deux images cappadociennes suivent également l'évolution locale du Pantocrator attesté au tout début du Xe siècle dans les calottes de Kılıclar kilise, puis au XIe dans les coupoles des trois *Églises à colonnes* de Göreme (38).

En situation absidale, on ne connaissait dans la province que le Pantocrator du bras nord de Tagar (XIe s.) (39), dont le programme inférieur, l'Annonciation et la Nativité encadrant la Crucifixion, est différent. Ici, en effet, le registre sous-jacent comprenait cinq personnages dont ne restent que les deux archanges sud, Raphaël (*ΡΑΦΑΗΛ*) à droite, et Ouriel vraisemblablement, vers le centre (*. Ρ.ΗΛ*) ; ils encadraient la Théotokos (dont ne reste que le haut du nimbe), symétriquement à Michel et Gabriel, conformément à un programme connu au XIIe siècle (40). Les archanges tenaient le globe et le sceptre, Raphaël porte un costume impérial orné de fleurons, Ouriel, tunique et manteau brodés. Ainsi avons-nous ici une nouvelle forme de glorification du Christ Souverain, notion caractéristique de la religiosité cappadocienne.

Quant au programme de la coupole, il se rattache également à ceux de la tradition byzantine du XIe au XIIIe siècle (41). Sous le

(36) Cf. le Christ de la Dormition de Nicée (1065-67), V. LAZAREV, *Storia della pittura bizantina*, Turin, 1967, fig. 271.

(37) N. C. MOUTSOPOULOS et G. DIMITROKALLIS, *Géraki. Les églises du bourg*, Thessalonique, 1981 (en grec), fig. 168-72. C. MANGO et E. J. W. HAWKINS, *The hermitage of St. Neophytos and its wall paintings*, dans *Dumbarton Oaks Papers*, 20, 1966, pp. 198-201, fig. 44.

(38) G. DE JERPHANION, I, p. 207, pl. 53, n° 1 ; pp. 406-7, pl. 97, n° 1, 105, n° 4 ; p. 439, pl. 120, n° 2 ; p. 459, pl. 126, n° 2 ; M. RESTLE, fig. 161, 195, 219, 220, 253 et 254.

(39) G. DE JERPHANION, II, pp. 191-92, pl. 168, n° 1 ; M. RESTLE, fig. 360, 361. En dehors de l'Italie (quelques églises des Pouilles, Cefalu, Monreale), le cas est exceptionnel : cf. D. MOURIKI, *Les fresques de l'Église du Sauveur près d'Alepohori de Mégare*, Athènes, 1978 (en gr. et angl.), pp. 11-12, 75. D'où l'intérêt des exemples cappadociens.

(40) Cf. Cefalu, V. LAZAREV, *op. cit.*, n. 36, fig. 296.

(41) Pour les programmes développés et leur origine, S. DUFRENNE, *Les programmes iconographiques des églises byzantines de Mistra*, Paris, 1970, pp. 21-23, 49-50 ; fig. 59, 72.

Pantocrator, la hauteur manquait pour deux étages de figures et la Vierge entre les anges était au milieu des prophètes. Il ne reste que la moitié supérieure de la Vierge orante et de l'ange situé à sa gauche, tenant le globe crucifère, et, plus loin, de deux prophètes, l'un bénissant, l'autre montrant le Pantocrator (42). Il s'agit de deux vieillards à chevelure épaisse et barbe fournie tenant un rouleau déployé de la main gauche ; les rouleaux sont effacés et les figures très abîmées, celle de gauche pouvant être Élie ; une troisième tête blanche se distingue encore plus à droite. Les couleurs ont cependant gardé leur éclat ; tunique blanche ou bleue sous le manteau rose ou rouge, nimbe jaune d'or, fond bleu uniforme, réalisent un bel ensemble.

A la voûte orientale (fig. 10), les deux figures, en pied, d'Anne (*Ἁ ΑΓΗΑ ΑΝΝΑ*), au sud, et de Joachim (*Ἁ ΙωΑΚΗΜ*), encadrent les deux registres absidaux. La mère de la Vierge est vêtue d'une tunique gris-bleu et d'un maphorion rouge ; elle tient la croix des martyrs et lève la main gauche en geste d'adoration. Le père de Marie, dont le visage et la chevelure sont très grossièrement traités, est vêtu d'une tunique blanche et d'un manteau rose ; il bénit de la dextre et tient un rouleau. Ainsi, les attributs des parents de la Vierge ne sont pas appropriés et sont évidemment destinés à les magnifier.

La glorification d'Anne et Joachim dans la zone du sanctuaire correspond à une tradition illustrée en Cappadoce par l'abside orientale de Tagar (fin du xe ou début du xie s.), où leurs bustes sont au pied de la Déisis (43), et à Ortahisar même, dans l'église voisine de Cambazlı où ils figuraient en pied de part et d'autre de la Vierge dans la prothèse (44). Enfin, à Karanlık kilise (3e quart du xie s.), leurs bustes encadrent celui du Prodrome sous le Pantocrator de la coupole orientale, au-dessus du sanctuaire, cette composition de

(42) Pour le Maître de l'Univers au-dessus des prophètes et apôtres, cf. *Léon VI, Sermon 34*, dans A. Frolow, *Deux églises byzantines d'après des sermons peu connus de Léon VI*, dans *Rev. des Ét byzantines*, III, 1945, pp. 69-70 ; et au-dessus des anges, cf. la dixième homélie de Photius, dans C. Mango, *The art of the byzantine empire (312-1453). Sources et Documents*, New Jersey, 1972, pp. 185-86. L'iconographie est donc attestée au ixe s.

(43) G. de Jerphanion, II, p. 190, pl. 166, n° 1 ; M. Restle, fig. 359.

(44) N. et M. Thierry, *Une nouvelle église rupestre ; Cambazlı kilise à Orhisar*, dans *Journal des Savants*, janv.-mars 1963, p. 9 (repris dans *Variorum reprints*, 1977, ch. XI).

coupole rappelant la couverture du narthex de l'Église de la Dormition de Nicée (1065-67) [45]. Ailleurs, on les voit sur les arcs préabsidaux de Veljusa (1085-93), à l'arc triomphal de Mileševo (1230-36) et à celui de St.-Nicolas de Kastania, XIIIe s. (où ils encadrent l'Emmanuel), dans le diaconicon de Ste.-Sophie de Trébizonde (c. 1260), sous la conque de la Pantanassa de Mistra (1444) [46]. La composition reproduite ici correspond donc à une tradition bien vivante dans le monde byzantin et en Cappadoce et peut être également due à un culte local d'Anne et Joachim célébré dans la très ancienne église de Kızıl Çukur [47].

L'hagiographie complémentaire n'est pas moins intéressante ; à côté des images les plus répandues, comme la Déisis, tableau isolé en fort mauvais état des trois figures debout, saint Georges et Michel, on remarque celles, plus rares de Cyr et Julitte et d'un stylite. Georges (*A. ΓΕΟ.....*), debout à droite du sanctuaire, porte une courte tunique violine à ourlet et manchettes jaunes brodés et une cuirasse en travers de laquelle est noué un grand manteau rouge ; ses pantalons sont serrés dans les jambières ; il tenait la lance et le bouclier. Au fond du bras occidental, face au sanctuaire, figure l'archange Michel, tenant le globe et le long sceptre ; il porte le loros impérial orné de médaillons centrés d'une croix, le pan terminal se retournant sur son poignet gauche.

Cyr et Julitte sont en buste, face à face à l'arc de la niche orientale, fort abîmés mais identifiables ; Cyr (*A. KHPIAKOC*), jeune martyr imberbe, tenant la croix, comme sa mère, drapée dans un maphorion rouge. Le long de la niche, où figure à l'ouest un saint anonyme, on distingue la haute colonne bleutée d'un stylite, le chapiteau rose orné de feuilles d'acanthe que surmonte la balustrade grillagée derrière laquelle se voit le buste d'un vieillard à barbe

(45) G. DE JERPHANION, I, p. 407, pl. 105, n° 4 ; V. LAZAREV, *op. cit.*, n. 36, fig. 270-74.

(46) P. MILJKOVIČ-PEPEK, *Veljusa. Le monastère de la Vierge de Pitié à Veljusa, près de Strumica*, Skopje, 1981, p. 175. Pour Kastania, N. B. DRANDAKI, S. KALOPISSI, M. PANAGIOTIDI, *Ερευνα Στη Μεσσηνιακη Μανη*, *ΠΑΕ*, 1980, 20, pp. 188-246 (189, 194, pl. 31). Pour les autres références, S. DUFRENNE, *op. cit.*, n. 41, p. 25.

(47) N. THIERRY, *Les peintures murales de six églises du Haut Moyen Age en Cappadoce*, dans *CRAI*, 1970, p. 451 ; à paraître dans *Haut Moyen Age*, II, ch. IX.

courte, vêtu de rouge et coiffé du capuchon noir, Syméon le Jeune ([48]). En Cappadoce, Cyr et Julitte ne sont représentés ensemble que dans l'église de Tagar, de part et d'autre du Pantocrator de l'abside nord (2e moitié du XIe s.) ([49]), suivant un programme comparable puisqu'ici la niche est située à l'entrée du sanctuaire. Il semble que le culte commun de Cyr et Julitte ait été plus vif en Géorgie qu'en Cappadoce ; de même, les images de stylites y sont plus nombreuses ([50]), et l'on y voit aussi Georges près du sanctuaire ([51]). On sait que les XIIe et XIIIe siècles marquent l'apogée du

(48) Le nom *CYMEON* est suivi d'une inscription illisible où l'on retrouve quelques lettres convenant pour «*au mont Admirable*» : cf. G. DE JERPHANION, II, p. 373. Sur la terminologie relative aux deux Syméon (le nom seul ou suivi de *Stylite* pour l'Ancien ; suivi de *thaumaturge* ou *du mont Admirable*, pour le Jeune), cf. J. LAFONTAINE-DOSOGNE, *Itinéraires archéologiques dans la région d'Antioche. Recherches sur le monastère et sur l'iconographie de St. Syméon stylite le Jeune*, Bruxelles, 1967, pp. 169-70, 191-96.

(49) G. DE JERPHANION, II, p. 192, pl. 168, n° 1 ; M. RESTLE, fig. 360, 362, 364.

(50) La légende des deux martyrs de Tarse venait de Syrie : du Xe s., on compte trois portraits de Cyr seul ; église de la Théotokos, de Tavşanlı, de St.-Eustathe ; du XIe s., deux : à Karabaş kilise et en face de Münşıl kilise ; de Julitte on a un portrait seule à Zelve, Xe s. Cf. index corrigé de G. DE JERPHANION, II, p. 506. Les deux saints étaient peut-être représentés à Göreme n° 3 en plus des deux cas cités ici. En Géorgie, le culte se répand particulièrement à partir d'un lieu de pèlerinage très fréquenté à Lagurka (illustration de la légende, icones nombreuses, N. THIERRY, *Notes d'un voyage archéologique en Haute-Svanétie*, dans *Bedi Kartlisa*, XXXVII, Paris, 1979, pp. 153-57 ; S. J. AMIRANACHVILI, *Histoire de la peinture monumentale géorgienne*, Sakelgami, 1957, pl. 140-45). Pour le culte à Rome au VIIIe s., S. TOMEKOVIĆ, *Les répercussions du choix du saint patron sur le programme iconographique ...*, *Zograf*, 12, 1981, p. 40, n. 170. On sait que la Passion de Cyr et Julitte, comme celle de Georges, est considérée comme apocryphe par le Décret de Gélase (*D.A.C.L.*, VI, 1, col. 745 ; P. PEETERS, *Le tréfonds oriental de l'hagiographie byzantine*, Bruxelles, 1950, p. 142, n. 4). Pour les stylites, J. LAFONTAINE-DOSOGNE, *L'influence du culte de St. Syméon Stylite le Jeune sur les monuments et les représentations figurées de Géorgie*, dans *Byzantion*, XLI, 1971, pp. 183-96.

(51) Et comme intermédiaire des donateurs, cf. E. K. PRIVALOVA, *Pavnisi*, Tiflis, 1977, p. 42, fig. 14 (peintures de 1170-80 environ) ; I. R. DRAMPIAN, *Les peintures de Kobayr*, Erivan, 1979, pl. 35 (peintures géorgiennes de la fin du XIIe s. ou du début du XIIIe s., non identifiées par l'auteur, cf. N. THIERRY, *Les peintures de Kobayr*, dans *Cahiers Archéologiques*, 29, 1980-81, pp. 103-5 et n. 60). Sur Georges, Saint Cappadocien, G. DE JERPHANION, II, p. 502, 524 ; N. et M. THIERRY, *Hasan dağı*, p. 205, 208 ; dans l'abside, à Eski Gumüş (XIe s.), M. GOUGH, *The Monastery of Aski Gümüs. A preliminary report*, dans *Anatst.*, XIV, 1964, pp. 152-

royaume de Géorgie, demeuré le seul pays chrétien indépendant dans le monde alors sous domination turque. En partie coupées de Byzance, les communautés survivant en Cappadoce avaient peut-être renforcé leurs liens avec le monachisme géorgien.

Quelques ornements apportent un nouvel argument à cette hypothèse ; il s'agit des deux frises qui courent à l'arc absidal (fig. 9), deux rinceaux au pochoir, blancs sur fond noir, qui relèvent plus de la tradition ibérique que cappadocienne (52). Les autres bordures, l'une faite de triangles ornés de caractères pseudo-coufiques, l'autre de palmettes hellénistiques bien reproduites, font partie du répertoire byzantin attesté au XIe s. dans les *Églises à colonnes* de Göreme (53) et suivi ailleurs, à Kastoria par exemple à la fin du XIIe (54). Enfin, les champs de rayures obliques noires ou rouges sur fond blanc, alternativement épaisses et fines, telles qu'on les voit au fond de la niche orientale, se retrouvent un peu partout dans le monde byzantin du XIe au XIIIe s., plus spécialement semblables dans l'église des Quarante martyrs de Suveş (1216-17) (55).

Le style des figures et des draperies suit les traditions déjà en usage en Cappadoce au XIe siècle, style schématique d'Ayvalıköy et Eski Gümüs et style classique de Karabaş kilise (56), dont il paraît une variante provinciale. L'œuvre, attribuable au début du XIIIe siècle, est d'un art proche de celui de Suveş (57), mais, dans l'ensemble, de meilleure venue.

En conclusion, on voit que le peintre s'est inspiré des données locales du XIe siècle, notamment de celles de Tağar (Pantocrator

53 : fig. 4, pl. XXX, b. Le saint Georges d'Ortahisar est reproduit, anonyme et attribué à Göreme, dans L. BUDDE, *Göreme*, Düsseldorf, 1958, pl. 23.

(52) S. J. AMIRANACHVILI, *op. cit.*, n. 49, pl. 88 (Ateni, 1072-89) ; R. MÉPISACHVILI et V. TSINTSADZÉ, *L'art de la Géorgie ancienne*, Leipzig, 1978, p. 168 (Zémo-Krikhi, 2e moitié du XIe s.). En Cappadoce, exemple de médiocre qualité à Suveş (1216-17) : M. RESTLE, fig. 431.

(53) G. DE JERPHANION, pl. 111, 112 ; M. RESTLE, fig. 209, 210, 244.

(54) S. PELEKANIDIS, *Kastoria*, Thessalonique, 1953, pl. 42, 23.

(55) G. DE JERPHANION, pl. 99, n° 3 et 4, 103, n° 3 et 4 ; N. THIERRY, *Peintures d'Ayvalıköy*, dans *Zograph*, 5, 1974, pp. 5-22, fig. 10 ; ID., *Yusuf Koç kilisesi*, *op. cit.*, n. 12, au bas de la pl. 79 ; M. RESTLE, fig. 224 et Suveş, 414, 419.

(56) Définitions et références dans N. THIERRY, *L'art monumental byzantin en Asie Mineure*, dans *Dumbarton Oaks Papers*, 29, 1975, pp. 86-95 (dans *Variorum reprints*, London, 1977, ch. VII).

(57) G. DE JERPHANION, II, pp. 156-74, pl. 161-63 ; M. RESTLE, fig. 414-32.

absidal, glorification de Joachim et Anne, de Cyr et Julitte) et de celles des *Églises à colonnes* de Göreme (Pantocrator sommital, lié dans un cas à Joachim et Anne, et répertoire ornemental), le style illustrant d'autres références. L'intérêt du monument vient de la bonne qualité des peintures, fait relativement rare pour le XIIIe siècle ([58]), et de l'originalité de leur programme. Le Pantocrator au-dessus de la Vierge et des quatre archanges est une composition absidale unique jusqu'ici en Cappadoce, comme le Pantocrator de la coupole au-dessus des figures en pied des prophètes et de la Vierge orante entre les anges. Enfin, la représentation des parents de la Vierge de part et d'autre de la conque absidale complète la symbolique du sanctuaire. On a là un des rares exemples de la vitalité de l'inspiration en Cappadoce d'époque turque ; aux éléments hérités des traditions cappadociennes du XIe siècle se mêlent ceux du monde grec et géorgien contemporains.

8. L'église n° 1 de Çökek

Le village de Çökek est situé à 8 km au nord-est d'Ürgüp. L'église fait partie d'un groupe d'établissements rupestres creusés dans des cônes roses, en avant de falaises jaunes. On l'atteint en cinq minutes de marche dans les vignes, à partir de la route d'Ürgüp à Sofular, à 400 m environ avant Çökek. Elle est reconnaisable à sa belle façade à fronton central.

Architecture.

Il s'agit d'un monument d'architecture raffinée composé d'un narthex et d'une église en croix inscrite à coupole sur tambour octogonal. La façade est symétriquement dessinée, centrée par un grand porche et située au fond d'une sorte d'atrium creusé dans le rocher (sch. 8).

(58) Deux exceptions notables, Bezirana kilisesi et des fragments d'Ortaköy, cf. J. Lafontaine-Dosogne, *Une église inédite de la fin du XIIe siècle, la Bezirana kilisesi dans la vallée de Belisirama*, dans *B.Z.*, 61, 1968, pp. 291-301 ; N. Thierry, *L'art monumental*, *op. cit.*, n. 56, pp. 105-09. En fait, il n'y a pas d'objection majeure à situer nos peintures d'Ortahisar à la fin du XIe s. bien que cela soit fort peu probable.

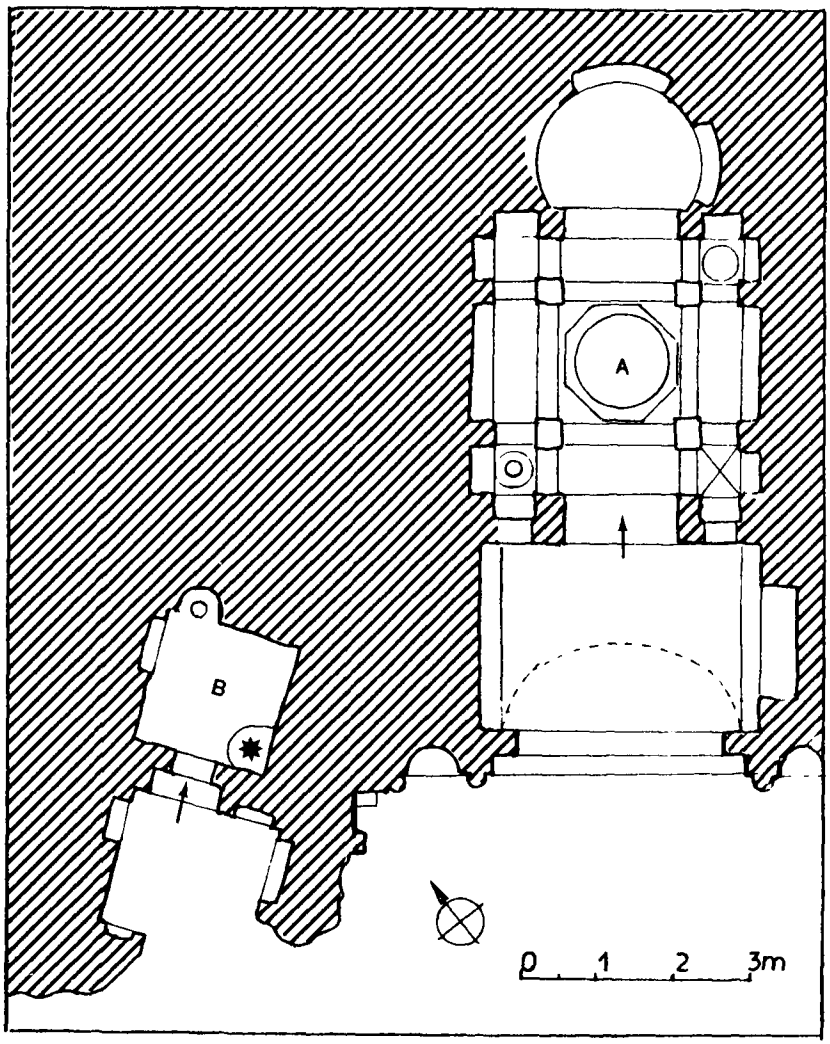

SCHÉMA 8. – Église nº 1 de Çokek et chapelle annexe. Plan

Le tympan curviligne de la porte est surmonté de trois avancées étagées de deux arcs et d'un fronton (fig. 12). De chaque côté on a creusé deux belles niches rondes surmontées d'un fronton. Le même système de corps de moulures suit les trois frontons qui s'appuient sur des chapiteaux à corbeille en partie engagés dans le rocher comme les colonnes qui les soutiennent, les colonnes extérieures étant presque en ronde bosse. Une moulure supérieure limitait la façade régularisée, sous le rocher en surplomb ; elle est encore visible du côté nord. Latéralement, l'espace réservé devant la façade était bordé de parois verticales et d'un encorbellement qui supportait la voûte très surbaissée ; deux piliers engagés bornaient ces parois.

Les façades à frontons ne sont pas exceptionnelles en Cappadoce (59) mais l'intérêt de celle-ci vient de son ordonnancement antiquisant, qui n'a pas d'équivalent, et du fait que l'on peut la dater des environs de l'an 900. En effet, les peintures de l'église sont de l'atelier de Kılıclar kilise dont on s'accorde à dater l'œuvre aux confins des IXe et Xe siècles (60).

Le narthex dans lequel on pénètre par ce porche monumental est un espace rectangulaire plus large que long couvert d'une voûte surbaissée reposant sur un encorbellement irrégulier mais toujours large (égalisé à 35 cm sur la paroi orientale).

L'entrée de l'église était également monumentale, large porte rectangulaire entre deux fenêtres en arcades. Au-dessus de la porte est creusé un tympan dont le berceau est à peu près tangent au sommet de la voûte aplatie du narthex, mais en retrait de celle-ci en raison de l'encorbellement qui, se continuant sur le fond du narthex, constituait un large tympan en surplomb qu'on a évidé en demi-cercle au-dessus de la porte, laissant sur les côtés, au-dessus des fenêtres latérales, deux surfaces suspendues en forme de triangles curvilignes. Latéralement, les montants de la porte se solidarisaient

(59) P. VERZONE, *Gli monasteri de Açik Serai in Cappadocia*, dans *Cahiers Archéologiques*, XIII, 1952, pp. 119-36, fig. 11, 12 ; N. et M. THIERRY, *Nouvelles églises de Cappadoce, Région du Hasan dağı*, Paris, 1963, pl. 3 b, 17 b.

(60) A partir des analogies avec le manuscrit *Paris. gr.* 510, daté de 883 environ, H. OMONT, *Miniatures des plus anciens manuscrits grecs de la B.N.*, Paris, 1929, pl. XV-LX ; cf. récemment, C. JOLIVET-LÉVY, *La peinture byzantine en Cappadoce de la fin de l'Iconoclasme à la conquête turque*, dans *Le aree omogenee della civiltà rupestre : La Cappadocia*, Galatina, 1981, pp. 159-97 (176 et note 24).

avec les piliers d'appui des coupolettes occidentales de l'église. Malheureusement, aujourd'hui sont détruits tous les piliers et les parois sous les fenêtres et seules sont en partie conservées les structures supérieures.

L'église est caractérisée par la complexité architecturale de ses quatre angles, couverts de coupolettes à l'est, d'une calotte à bord évasé au nord-ouest et des voûtes d'arêtes au sud-ouest, toutes ces couvertures retombant par des arcades sur les chapiteaux à corbeille de piliers libres ou engagés. Les grands arcs du carré central rejoignaient les quatre piliers intérieurs. Le dénivellement important des hauteurs sous les piliers d'angles et sous les voûtes des bras est très particulier à cette église. D'autre part, ces bras sont courts et le carré central, transformé en octogone, est surmonté d'un tambour haut et étroit, si bien que l'espace intérieur est inhabituel (fig. 13). Le visiteur est frappé par la profondeur de la coupole et le charme intime des structures d'angles, comparables à des ciborium ou à des baldaquins.

Le long des parois, au fond des bras et dans les angles, des arcades plus ou moins hautes s'appuyaient sur les côtés des chapiteaux engagés.

L'unique abside, large et profonde, et de plan outrepassé, était vraisemblablement creusée de trois niches, mais l'érosion a détruit le rocher dans toute la partie nord-est de l'église si bien que la restitution n'est pas certaine.

Malgré le mauvais état du monument on peut juger de la science de son architecte. Parmi les églises des environs de l'an 900 qui peuvent lui être comparées, Kılıclar kilise, Église de Karlık et de la Panaghia (61), elle est de loin la plus élaborée. D'autre part, l'absence d'abside latérale, le cloisonnement amené par ces complexes angulaires en baldaquins, sont des originalités qui apparentent encore l'église au plan traditionnel de la croix libre, si bien que ce monument paraît être un des premiers essais savants de la croix inscrite en Cappadoce.

(61) G. DE JERPHANION, I, pp. 199-200 ; II, pp. 112-13, 183 ; M. RESTLE, *Zwei Höhlenkirchen im Haci Ismail dere*, dans *Jahrbuch der österreichische Byzantinistik*, 22, 1973, p. 260. Mais ces trois églises ont abside et absidioles.

Peintures.

Leur état est si mauvais qu'il décourage le visiteur ; aucun visage n'est intact et les compositions sont si fragmentaires qu'il faut constamment se référer à des équivalents connus pour les identifier. D'emblée cependant on remarque la pureté et la variété des couleurs, la diversité de l'ornementation et la qualité des figures si abîmées. Il s'agit, en effet, de peintures attribuables à l'atelier de Kılıclar kilise et c'est par rapport aux peintures de cette église que nous décrirons celles-ci, nous référant quelquefois encore à celles de l'église n° 15 a de Göreme (62).

La façade et le porche du narthex ont été peints, mais l'enduit, là où il subsiste est délavé. Le narthex a été conçu en continuité avec l'église et l'on y trouve la fin du cycle christologique : la Cène (?) et la Trahison de Judas sur la paroi nord, l'Ascension à la voûte. Le porche d'entrée de l'église a donné lieu à un programme triomphal du Christ entre les anges ; à son revers figurait l'archange Michel en buste (63) ; enfin, sur le tympan curviligne au fond du bras sud, un buste barbu entre deux visages imberbes ; le décor symétrique, au nord est détruit, comme tout le programme du sanctuaire. Dans la coupole ne subsiste plus que la partie inférieure des trois figures qui, sur les panneaux occidentaux du tambour, faisaient face à l'abside ; au centre, peut-être la Vierge, à gauche, certainement un archange en pied, ce qui fait penser à la composition dogmatique décrite par Photius (64), le Pantocrator au-dessus des archanges, formule inconnue jusqu'ici pour l'époque en Cappadoce mais qu'on peut supposer en raison de la qualité des peintures (65). Dans les pendentifs figuraient les Évangélistes en buste, encore nettement identifiables à l'ouest.

Le cycle christologique était réparti sur les voûtes, et peut-être sur les parois, mais ces dernières n'en portent plus trace aujourd'hui. Sur les voûtes se suivent les épisodes de l'Enfance, conformément aux

(62) G. DE JERPHANION, I. pp. 199-242, pl. 43-57 ; M. RESTLE, pp. 131-34 ; fig. 251-78. N. THIERRY, *Quelques églises inédites en Capadoce*, dans *JSav*, oct.-déc. 1965, pp. 625-27 ; M. RESTLE, fig. 552-54.

(63) Même sujet à Kılıclar k. : G. DE JERPHANION, pl. 52, 2 ; M. RESTLE, fig. 252.

(64) Cf. n. 42.

(65) A Kılıclar k. et à Karlık k., on a placé l'Ascension dans la coupole ; ici, elle est à la voûte du narthex, précédant le porche de l'église.

récits *archaïques*, et dans l'ordre topographique de Kılıclar kilise (66) ; à Çökek, l'église étant petite, on observe à la fois la limitation du nombre des sujets et la fragmentation ou l'amputation des compositions connues. En effet, si l'Annonciation, la Visitation (versant sud de la voûte orientale) et le Voyage à Bethléem (versant oriental de la voûte sud) sont habituels, on voit que la Nativité et le Bain de l'Enfant (versant occidental de la voûte sud) sont séparés de l'Annonce aux bergers (versant sud de la voûte occidentale) et qu'à l'Adoration des Mages (versant nord) est supprimée la figure de Joseph. La fuite d'Élisabeth (versant occidental de la voûte nord) est le dernier sujet conservé, très partiellement d'ailleurs. Le reste du programme est hagiographique, notamment sous les baldaquins d'angles : saints en pied dans les niches murales ainsi limitées, saints en buste face à face dans les arcades libres, les autres étant couvertes d'ornements.

Hagiographie.

La plupart des visages ont été mutilés mais les noms ont été conservés. Dans le baldaquin nord-ouest, on avait, à l'arc ouest, sainte Thècle, *H AΓIA θEK..*, la célèbre martyre d'Iconium, dont ne reste que le visage, au sud, face au buste abîmé de Fausta, vierge et martyre de Cyzique, *H AΓIA ΦAUC..* (67). A l'arc sud, on a peint, à l'est Eustathe, *O AΓIOC EVSTATIOC*, jeune adulte barbu, face à sa femme Théopiste, *H AΓIA ΘEOΠICTI*, vêtue du maphorion rouge ; sur l'arc est, leurs deux fils, Agapios, *O AΓIOC AΓAΠIOC*, jeune homme imberbe, au sud et Théopistos, *O AΓIOC ...ΠICT..*, barbu, au nord (68). Dans le baldaquin sud-ouest, l'arc ouest était consacré à

(66) G. DE JERPHANION, I, pp. 204-5.

(67) Pas encore rencontrée en Cappadoce ; elle est fêtée le 20 septembre, Thècle l'étant le 23.

(68) Les quatre saints, dont l'histoire est contée par la *Passion d'Eustathe*, sont représentés à Tavşanlı k., Belli k., Ste.-Barbe de Soğanlı (G. DE JERPHANION, II, p. 84, 275, 277, 322) et à St.-Jean de Güllü dere : N. et M. THIERRY, *Ayvalı kilise ou Pigeonnier de Güllü dere*, dans *Cahiers Archéologiques*, XV, 1965, pp. 97-154 (125, 126). Leur supplice commun dans le taureau d'airain figure sur un chancel de Tokalı II ; l'image, restaurée récemment, montre le groupe des quatre, ce qui corrige G. DE JERPHANION, I, p. 317. Les deux fils figurent encore à Yılankı k. et Sumbüllu k. : N. et M. THIERRY, *op. cit.*, n. 59, p. 108, 178 ; Eustathe et ses fils à la Théotokos, St.-Eustathe, El Nazar, Karanlık k. : G. DE JERPHANION, I, p. 124, 150, 153, 182, 400. Hagiographie dont l'apogée est au xe s.

deux saintes, l'une anonyme, l'autre Anastasie, *Η ΑΓΙΑ ΑΝΑCΤΑC..*, martyre romaine, au nord (69). Sur l'arc nord, un saint détruit et une sainte Anne, plutôt la moniale que la mère de Marie, *Η ΑΓΙΑ ΑΝΑ* (70). Sur l'arc est, très endommagé, se faisaient face un moine barbu anonyme et le jeune médecin imberbe, Panteleimon, *....ΛΕΙΜ..* ; sur la paroi sud, l'arc abritait l'image en pied d'un saint militaire, Mercure, *ΜΕΡΚΟ....* . Dans le baldaquin sud-est, les deux arcs libres présentaient, au nord, deux bustes de moines barbus et à l'ouest deux saints donnés comme théologiens : sur le versant nord, Lucien, prêtre et martyr d'Antioche, *Ο ΑΓΙΟC ΛΥΚΙΑΝ..* (71), barbe et cheveux blancs, face à un vieillard du même type, en simple tunique et portant le livre attribut, *Ο ΑΓΙΟC ΧΑ.ΗΛΑΜ.ΙΟC*, pour Charalampios, martyrisé en 203 en Pisidie (72). Sur les arcs qui, au fond des bras de l'église, étaient consacrés à des portraits en pied, ne figurent plus que deux saints militaires, au sud : Juste, martyr romain (*ΙΟVCΤΟC*), à l'est, et Alexandre, martyr de Sébaste (*ΑΛΕΞΑΝΛΡΟC*), à l'ouest ; tous deux bien conservés, vêtus d'une tunique longue ornée de gemmes et de perles sous un long manteau emperlé, tenant la croix des martyrs, tout à fait semblables à leurs homologues de Kılıclar kilise (73). En conclusion, il s'agit d'une hagiographie traditionelle au xe siècle, le répertoire le plus proche étant celui du second décor de St.-Jean de Güllü dere, daté de 913-920 (74) ; on note cependant comme particularité la présence de Fausta et de Charalampios.

Les portes, tympans et arcs au fond des bras de l'église, ont donné lieu à des compositions angéliques que nous ne pouvons plus guère

(69) Souvent citée ; aux neufs cas de G. DE JERPHANION, II, p. 500, s'ajoute celui de St.-Jean de Güllü dere : N. et M. THIERRY, *op. cit.*, n. 68, p. 103.

(70) G. DE JERPHANION, II, p. 501.

(71) Connu pour son édition des deux Testaments, ne se trouve qu'aux Sts.-Apôtres de Sinasos : G. DE JERPHANION, II, p. 67, à Belisirama, N. THIERRY, *Açikel aga kilisesi*, dans *Cahiers Archéologiques*, XVIII, 1968, p. 41 et à Güllü dere n° 2, ID., *Haut Moyen Age*, p. 115. Sur son culte en Bithynie, H. DELEHAYE, *Les légendes hagiographiques*, Bruxelles, 1955, pp. 182-86.

(72) Pas encore rencontré en Cappadoce ; sur son sanctuaire à Constantinople, cf. R. JANIN, *La géographie ecclésiastique de l'Empire byzantin*, I, III, Les églises et monastères de Constantinople, Paris, 1953, p. 515.

(73) M. RESTLE, fig. 259, 265.

(74) N. et M. THIERRY, *op. cit.*, n. 68. ID., *Haut Moyen Age*, ch. VII.

apprécier. Le porche de l'église, notamment, présentait sur le tympan une figure centrale encadrée par deux arbres (75) ; cinq bustes d'anges en médaillon l'entouraient à la douelle de l'arc et deux autres occupaient les triangles curvilignes en façade, de part et d'autre du tympan ; on avait donc là les sept archanges autour du Christ (76). Malgré l'altération des visages angéliques, on peut juger de leur finesse, de l'élégance des chevelures bien massées, de la préciosité de l'encadrement des ailes sur le fond rose des médaillons (77).

Le cycle christologique.

Le mauvais état des compositions oblige à les décrire d'après leurs homologues de Kılıclar kilise qui témoignent des mêmes modèles (78).

Il semble qu'Annonciation et Visitation ont été serrées en deux tableaux étroits sur le versant sud de la voûte orientale ; de la première il ne reste à peu près rien, de la seconde, seulement la partie inférieure des maphorions des deux femmes (la servante manquait, faute de place). Du voyage à Bethléem, sujet qui manque à Kılıclar kilise, on voit encore le bas des vêtements de Joseph, les pattes de l'ânesse qui le précédait, montée par Marie, dont subsiste le bord du maphorion, puis les jambes de Jacques qui marchait devant.

La Nativité se limite à la sainte famille et au bain de l'Enfant ; elle est enclose dans la grotte comme à Kılıclar kilise (79). Celle-ci présente le même aspect tomentueux, les rochers si décoratifs, en forme de vagues cernées de blanc disposées tout autour de la cavité bleu-noir, étant ici non pas roses mais d'un beau brun jaune parcouru de vert. De même, l'Enfant dans la crèche était serré dans ses langes, encadré par le châlit et surmonté par la tête des deux animaux tout à fait comme à Kılıclar et la scène du Bain était

(75) Cf. St.-Jean de Güllu dere : *op. cit.*, n. 102.

(76) Cf. programme angélique de l'Église n° 1 de la Panaghia : N. THIERRY, *op. cit.*, n. 28, pp. 120-26 ; M. RESTLE, *op. cit.*, n. 61, pp. 253-59.

(77) Cf. dans l'art de la miniature : K. WEITZMANN, *Die byzantinische Buchmalerei des IX. und X. Jahrhunderts*, Berlin, 1935, fig. 28 ; H. OMONT, *op. cit.*, n. 60, pl. XLIII, LVII.

(78) G. DE JERPHANION, I, pp. 212-14, 220-21, 227, pl. 44-47 ; M. RESTLE, fig 262-69.

(79) M. RESTLE, fig. 265, 266.

également semblable ; la vasque large reposant sur son socle par l'intermédiaire d'un pied court et grêle, les sages-femmes pareillement disposées et dans la même attitude, celle qui verse l'eau portant la même coiffure, un fichu retombant dans le dos ; enfin, l'inscription, *H ΓENHCHC*, au lieu de *H ΓENECIC*, est situé au même endroit, sous le matelas de la Vierge, entre Joseph et la sage-femme. On note quelques différences : l'Enfant au bain est assis plus nettement de face, les genoux écartés, le geste des mains réunies sur le bas-ventre restant le même ; la situation plus rapprochée de Joseph et de la sage-femme qui lui tourne le dos ; la position demi-assise et non couchée de Marie dont la main gauche est étendue sur son corps et la droite vraisemblablement dirigée vers la crèche. Bref, dans les deux églises, les Nativités sont étroitement apparentées, l'ensemble étant ici plus ramassé et cadré plus près du sujet en raison de la faible largeur du champ.

L'Annonce aux berger constitue un tableau séparé et se trouve être une variante de la scène qui, à Kılıclar kilise est liée à la Nativité (fig. 14, 15). L'ange, à gauche, est représenté en pied, debout devant un groupe de trois bergers situés près d'un arbre au pied duquel repose leur troupeau. En fait, on reconnaît le jeune et le vieux berger de Kılıclar kilise entre les têtes desquels on a placé une figure adulte, comme dans certains groupes de rois mages [80]. Le jeune homme porte la même tunique courte qui dénude ses cuisses en formant les mêmes plis ; sur ses jambes on reconnaît les mêmes chaussettes blanches rayées ; son attitude est semblable, la main droite levée (ici la tête accompagnant le geste), la gauche tombante, tenant le bâton (ici l'index est étendu le long du bâton et non joint aux autres doigts) ; enfin, il croise les jambes de cette façon particulière qui lui donne une allure de danseur (ici la jambe passe en avant et non en arrière). Le vieillard, très endommagé, était également représenté derrière l'épaule du jeune berger. Au-dessus était écrit *OI ΠVMENEC*. La typologie de l'ange, son geste d'allocution, le rattachent aux anges des Annonciations, tout particulièrement à celui de la chapelle n° 15 a de Göreme dont les peintures s'apparentent également à celles de Kılıclar kilise [81].

(80) M. Restle, fig. 27, 50, 76, 113, etc.
(81) Id., fig. 552, 553.

L'Adoration des Mages présente également des ressemblances et des différences avec celle de Kılıclar kilise. Le groupe de la Vierge et de l'Enfant, le mobilier, les attitudes, notamment celle du Christ assis de face mais se tournant pour bénir les Mages, sont superposables dans les deux églises. Par contre, Joseph manque derrière le trône de Marie et les rois ne sont pas vêtus du costume perse mais de simples tuniques mi-longues, leurs cassettes emperlées étant cependant comme à Kılıclar kilise. Enfin, au-dessus d'eux et les précédant, on a peint ici le buste d'un grand ange volant et tenant le sceptre, son aile gauche les couvrant tous trois ; il se tourne vers eux, faisant le geste d'allocution ; c'est le guide de l'apocryphe syriaque retenu par l'iconographie *archaïque* (82).

La fuite d'Élisabeth n'est conservée que dans sa partie gauche, là où trois soldats se suivent dans une marche rapide, s'avançant vers un haut rocher tomentueux de même apparence que la grotte de la Nativité ; ils sont armés non d'arcs, comme c'est le cas le plus fréquent, mais de lances (83). Au cœur du rocher qui s'est refermé sur Élisabeth et l'Enfant Jean (*Protévangile*, 22, 2) il ne subsiste plus que le bas du vêtement ocre rouge d'Élisabeth. La montagne n'est qu'une masse rocheuse sans trace de végétation (84). La scène manque à Kılıclar kilise où le cycle christologique et celui du Baptiste sont cependant largement développés.

Du cycle christologique subsistent encore des traces de la Passion, Cène (?) et Trahison, sur la paroi nord du narthex et, à sa voûte, des fragments de l'Ascension : adossés à la paroi de l'église, les deux anges qui s'adressent aux apôtres (*Actes*, 1, 10-11) lesquels étaient symétriquement disposés sur les deux versants, irrégulièrement séparés par des arbres.

(82) Manuscrit S de P. PEETERS, *Évangiles apocryphes*, Paris, 1911, II, p. 3 (forme arabe, p. 9). L'ange est debout à Belli k., à Goreme n° 8, à St.-Théodore (G. DE JERPHANION, II, p. 280, n. 1) et à Kokar k. (N. et M. THIERRY, *op. cit.*, n. 59, p. 120 ; il vole, figuré en entier, à Bahattin samanlığı k. (N. et M. THIERRY, pp. 161-62), à mi-corps à Çavuşin (M. RESTLE, fig. 306) et, en buste, à Tokalı II (M. RESTLE, fig. 114) et dans le *Paris. gr.* 510 (H. OMONT, pl. XXXII). La typologie la plus proche est celle de la miniature.

(83) G. DE JERPHANION, II, p. 489 (index) ; avec lances, cf. Çavuşin : M. RESTLE, fig. 307 ; pour le meurtre de Zacharie, on a les deux types d'armes. Sur le *Paris gr.* 510, les soldats sont armés de lances : H OMONT, pl. XXXII.

(84) Comme à St.-Théodore : M. RESTLE, fig. 375, et sur le *Paris gr.* 510 : cf. n. 83

Les ornements et le style.

Les ornements sont du même type qu'à Kılıclar kilise mais moins nombreux. On remarque le décor précieux des bouquets d'angles (ici dans la coupolette sud-est), faits de cinq campanules gris-bleu en éventail et encadrés de trois baies rouges, décor qu'on rencontre encore à Haçlı kilise et dans le Pigeonnier de Çavuşin (85). On retrouve les encadrements de médaillon irisés, en camaïeu rose et rouge à festons blancs, les frises de ruban brisé, des losanges simulants des pointes de diamants, d'éléments floraux évoquant la fleur de lys, les champs de losanges rouges et verts centrés de petits cercles blancs (86). Plus original est l'aspect de panneaux moulurés réalisés sous l'arc des baldaquins occidentaux. Le décor de gemmes et de perles observé sur les vêtements est également semblable à celui de Kılıclar kilise (87).

La palette est un peu différente de celle de Kılıclar ; on retrouve les fonds bleus et l'abondance des roses, mais l'emploi de cadres rouges et l'alternance des verts et rouges pour les vêtements ou les décors réalisent un ensemble moins harmonieux. Pour le modelé des chairs on note des teintes légèrement vertes très antiquisantes.

Le style est plus difficile à définir en raison du très mauvais état des peintures. Quelques éléments de draperies qui sont superposables à ceux de Kılıclar kilise et de la chapelle 15 a de Göreme permettent de situer l'art de Çökek dans la même ligne stylistique. Autant qu'on puisse en juger, les formes étaient plus raffinées, notamment, les figures angéliques de l'Ascension et de l'Annonce aux bergers sont plus proches de celles des miniatures du *Paris. grec* 510, en particulier de celle de la Vision d'Ézéchiel (88).

Conclusions.

Il ressort de cette analyse que l'église de Çökek était un très beau monument ; à l'architecture savante les peintures apportaient leur programme recherché, l'élégance de leurs figures et la variété de

(85) M. Restle, fig. 270 ; 308, 320 ; N. et M. Thierry, *Haçlı k., L'Église à la croix*, dans *JSav*, oct.-déc. 1964, p. 253

(86) M. Restle, fig. 255, 256, 271-74.

(87) Id., fig. 259, 263.

(88) H. Omont, *op. cit.*, pl. XXXIII, XLII, XXIV, LVIII.

leurs ornements. Les similitudes observées avec les schémas iconographiques et le répertoire stylistique de Kılıclar-kilise nous permettent d'attribuer ces décors au même atelier et peut-être au même artiste si on admet qu'un peintre peut utiliser deux palettes un peu différentes et des compositions légèrement modifiées. On a remarqué que là où les deux œuvres diffèrent, celle de Çökek se rapproche des miniatures du *Paris gr.* 510, miniatures traditionnellement citées en parallèles à propos de Kılıclar kilise [89]. Enfin, l'existence de deux ensembles si étroitement apparentés et d'une telle qualité témoigne de la vitalité de la peinture cappadocienne aux environs de l'an 900.

Chapelle annexe de Çökek.

Dans le même rocher, au nord de l'église, on a creusé deux petites salles dont la première servit sans doute d'oratoire et la seconde de cellule et pièce communiquant avec une chambre de stylite par une cheminée (sch. 8). Des peintures qui ornaient les arcades de la chapelle ne restent que l'enduit blanc et des frises de rubans brisés. L'ensemble peut être attribué à la même époque que l'église.

9. Les églises n° 2 et n° 3 de Çökek

Situées dans le voisinage immédiat, elles sont d'intérêt secondaires. L'une (Çökek n° 2) est creusée dans un cône situé face à l'église n° 1, à l'ouest ; elle est orientée nord-est, presque au nord ; c'est une petite église de 5,5 m de long, à une nef voûtée et abside de plan outrepassé. Les parois latérales de la nef sont creusées de deux grandes arcatures ; la porte nord est conservée (sch. 9).

L'autre chapelle (Çökek n° 3) est à quelques distance au sud, à demi détruite. C'était une croix libre à coupole sur pendentifs et abside unique ; quelques fragments de peintures témoignent d'une décoration antérieure.

(89) Rappelons les similitudes de la Visitation sans la servante, de l'ange de l'Adoration des Mages et du soldat poursuivant Élisabeth : H. Omont, pl. XX et XXXII.

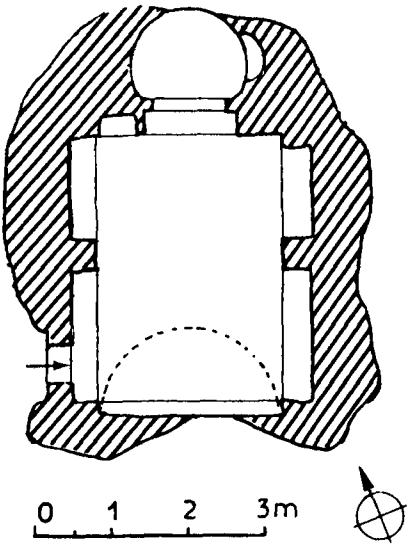

SCHÉMA 9. – Église nº 2 de Çokek. Plan

10. L'ÉGLISE D'IPRAL DERE

L'église est creusée dans une falaise qui s'élève au-dessus de vergers en terrasse, à cinq minutes de la route d'Ürgüp à Sofular. On quitte la route à 6 km après Çökek, au niveau d'un virage à gauche qui marque la fin de la montée vers le plateau. Le chemin de l'église est à flanc dans les vergers, sur la droite de la route. Le monument s'ouvre par une porte rectangulaire, dans la paroi occidentale.

Le plan est d'une église à trois nefs et trois absides (sch. 10), la nef centrale étant couverte d'une coupole. Il faut la rattacher au type de la basilique à coupole bien que la réalisation en soit très mauvaise. En effet, l'église est plus large à l'est qu'à l'ouest et au sol que dans ses couvertures ; la coupole aplatie est creusée dans le plafond central curviligne et les parois s'évasent en s'abaissant ; l'espace intérieur est donc comme écrasé (fig. 16).

Les nefs latérales sont couvertes d'un plafond, les parois nord et sud sont creusées de deux arcatures aveugles sur piliers engagés qui font face aux piliers libres qui séparent les nefs. Les chapiteaux, bien individualisés, sont en tas de sable renversé. Les trois absides, très outrepassées et présentant des conques presque hémisphériques, ont

conservé leurs niches centrales et en partie leurs chancels limitant d'étroites entrées sous les arcs absidaux. Au sud, on a encore l'autel et un siège sud.

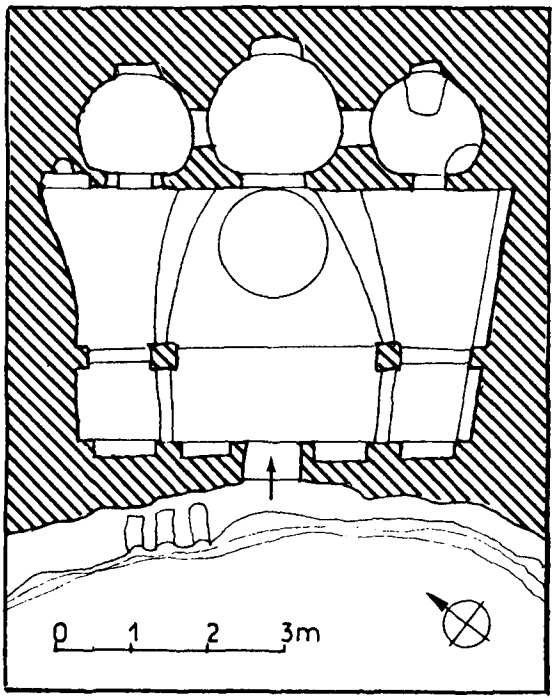

SCHÉMA 10. – Église d'Ipral dere. Plan

Les trois sanctuaires communiquaient entre eux par des portes si bien que les arcs absidaux semblent reposer sur des piliers à imposte et, en arrière des chancels, l'espace oriental évoque un presbytérium.

L'église était jadis entièrement peinte mais il ne reste presque rien. Dans l'abside centrale, à deux registres, on n'a plus que le buste du Christ en gloire, la main bénissante et le livre, ainsi que le protome du lion à l'angle inférieur gauche du trône ; ainsi, les animaux cantonnaient-ils le siège divin à l'intérieur de la gloire, conformément à la formule post-iconoclaste (90). Dans l'abside nord, la conque

(90) Cf. par opposition celle de Kavaklı dere et celles des absides coptes, d'Osios David de Salonique, etc. ; nos fig. 7 et 8, n. 32.

était occupée par une grande croix palmée tracée à l'ocre rouge dans un grand cercle blanc cerné de rouge, au-dessus d'une petite série de personnages dont ne sont conservées que deux silhouettes à gauche de la niche centrale et une à droite ; celles qui encadrent cette niche étaient des archanges tenant un long sceptre cruciforme ; peut-être qu'au sud figuraient encore deux roues et un séraphin. Ce programme absidal reflète une tradition pré-iconoclaste cappadocienne connue qui comprenait une grande croix dans la gloire au-dessus de la Vierge entre les archanges et quelques saints (91). Dans l'abside sud, on distingue à peine des figures peintes. Des fragments sont encore visibles sur la paroi ouest, au-dessus de la porte (morceau de scène christologique ?), dans l'angle de l'arc voisin, un décor de caissons hâtivement peints en vert et rouge et à l'arc sud-ouest deux bustes de saintes martyres tenant la croix et levant la main en orante.

De cet ensemble de restes disparates, on peut cependant conclure qu'il s'agissait de peintures rustiques et très archaïsantes. La croix en gloire de l'abside nord traduit le maintien du culte préférentiel de la croix au-delà de l'Iconoclasme, et nous n'en avons pas d'exemple similaire en Cappadoce. Nous aurions donc ici un reliquat de la pensée iconoclaste, dont on sait qu'elle se maintint dans les couches populaires de la région jusqu'au début du xe siècle (92). En fait, ce qu'on peut déduire de ces peintures ne contredit pas leur attribution à la seconde moitié du IXe siècle, le creusement de l'église étant peut-être nettement antérieur.

11. Les monuments de Sofular au lieu-dit Beş kilise, c'est-à-dire les cinq églises

Les églises et salles rupestres, dont certaines sont encore murées, sont situées le long des mouvements de la falaise, au-dessus des vallons qui s'ouvrent vers le nord, face à la vallée du Kızıl Irmak, à

(91) Cf. Hagios Stéphanos, Église du stylite Nicétas et l'Église de Maçan située sous les tombeaux n° 6, 7 et 8 ; N. Thierry, *Six églises*, *op. cit.*, n. 47, p. 445 et 448 ; 3e église à paraître dans *Matiane*, *op. cit.*, n. 1.

(92) Cf. la lettre contre les Iconomaques d'Aréthas de Césarée, *Arethae Scripta Minora*, éd. L. G. Westerink, I, Leipzig, 1968, pp. 75-81 ; N. Thierry, *L'Iconoclasme en Cappadoce*, *op. cit.*, n. 14, p. 401.

l'est d'Avanos, la Vénasa antique. Quelques établissements monastiques sont en partie écroulés, d'autres ont été très remaniés et transformés en pigeonniers ; actuellement on ne visite que deux églises et le tombeau situé à l'extrémité nord. On atteint le site en descendant du plateau par deux sentiers voisins qui entament la falaise à 200 m environ à gauche de la route qui coupe là le plateau, à 800 m après le virage d'Ipral dere, en regard d'un haut tepe.

L'Église n° 1 est dans un creux, à l'ouest du long cap rocheux de la falaise. Il s'agit d'un complexe original constitué par une longue nef à voûte transversale dirigée vers le nord et pourvue d'une abside, accostée d'une nef latérale où se succèdent, à l'est, trois autels surmontant des tombes creusées dans le sol (sch. 11). Ainsi, l'ensemble est axé vers le nord, mais les trois autels sont tournés vers

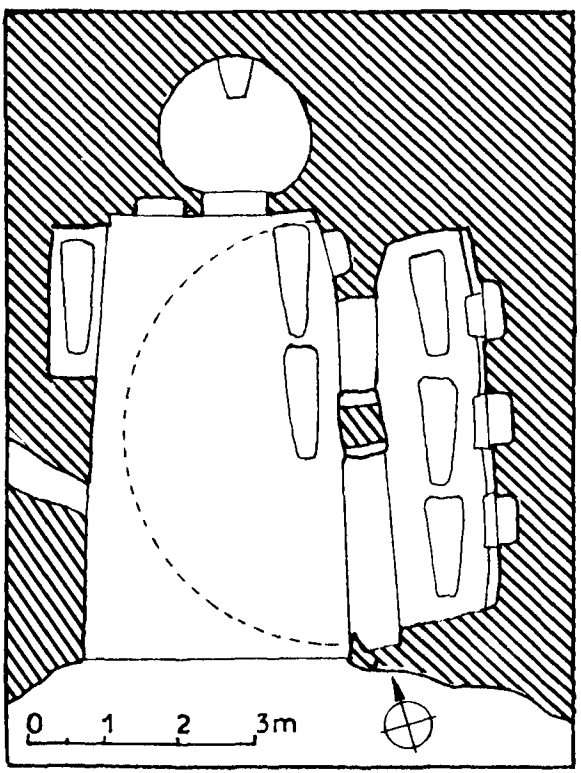

Schéma 11. – Église n° 1 de Sofular. Plan

l'Orient ; installés devant les niches (fig. 17) ils sont constitués de gradins de hauteur variable sans doute destinés à recevoir des offrandes laissées en dépôt ; creusés au-dessus des tombes, ils étaient évidemment consacrés au service funéraire. D'ailleurs d'autres tombes ont été excavées dans le sol de la grande nef et dans un renfoncement de sa paroi nord.

L'ensemble ne présente guère de critères de datation précise et nous paraît pouvoir être attribué au xe siècle.

L'Église n° 2 est située le long du cap rocheux, non loin de son origine. L'emplacement est reconnaissable au morceau de façade encore debout (fig. 18). Son architecture est fort intéressante car il s'agit d'une haute basilique à tribune occidentale. La façade présentait jadis une porte centrale rectangulaire surmontée d'un tympan et trois baies à arc en berceau à l'étage, la baie centrale étant à l'aplomb de la porte. Deux gorges profondes simulant un corps de moulures assez maigre suivaient les fenêtres et traversaient la façade à l'imitation des décors de façades syriennes ou protobyzantines d'Asie Mineure.

A l'intérieur, on est frappé par la hauteur de cette église, qu'on peut estimer à 9 m, la longueur étant de 12 m, ce qui est grand pour une église rupestre (sch. 12). D'autre part, la rectitude des parois indique un travail très soigné. Il s'agit d'une basilique à une nef voûtée présentant, au fond, une tribune suspendue. L'abside est surélevée de deux marches et pourvue de hauts chancels sur lesquels se dressent les très hauts montants de l'arc triomphal qui atteint presque le sommet de la voûte.

Au rez-de-chaussée les parois latérales de la nef étaient planes, exception faite d'une très profonde niche nord située près du fond ; son sol creusé a pu servir de cuve baptismale. Plus haut, les parois sont ouvertes de belles niches régulièrement espacées qui rappellent les baies de la façade ; deux autres encadrent l'arc absidal (sch. 12). A cette hauteur, la tribune est bien individualisée, séparée par une paroi qu'une porte centrale ouvre sur le vide, dans l'église, creusée au-dessus d'un sol en surplomb dans le fond de la nef ; elle était éclairée par les trois fenêtres de la façade (fig. 18). Dans l'espace sous-jacent donnent deux réduits latéraux, celui du sud étant une belle chambre funéraire. On remarque la qualité du corps de moulures qui encadre son ouverture sommée d'une ébauche de cartel à l'antique ; la tombe creusée là était sans doute celle d'un

personnage important. La destination funéraire de l'église est encore attestée par d'autres tombes ultérieurement excavées dans le sol près de la paroi occidentale.

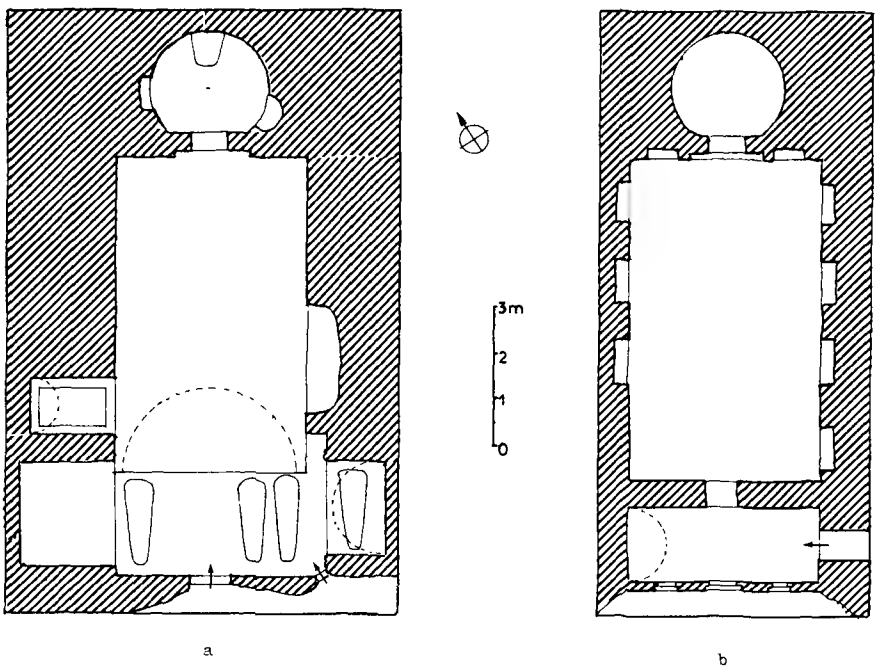

Schéma 12. – Église nº 2 de Sofular
A. Plan au sol ; B. Plan à mi-hauteur

Les critères de datation manquent ; l'ampleur de la basilique, sa typologie, la qualité de la taille du rocher, le style des moulures font hésiter entre l'époque protobyzantine ou le xe siècle. Dans ce dernier cas, vers lequel nous inclinons, la référence aux traditions anciennes serait très fidèle et nous n'avons pas d'églises rupestres médiévales comparables à cette réplique.

Le tombeau antique de Sofular est situé au bout du cap rocheux qui marque l'extrémité nord de la falaise, à 500 m environ de l'église nº 2. Très en surplomb au-dessus du talweg, nous n'avons pu l'atteindre. Sa façade est très bien conservée, d'environ 3 m de large sur 1,7 m de haut (fig. 19), encadrée de deux moulures et inégale-

ment divisée par une forte colonne. Derrière se voit le court vestibule qui précède la petite chambre funéraire entourée de la banquette en U. Il s'agit là d'une forme simplifiée des tombeaux rupestres de Cappadoce qui se rattachent à ceux de Paphlagonie [93]. Habituellement, ces tombeaux d'époque hellénistique et romaine sont pourvus de deux à quatre colonnes.

Le tombeau de Sofular est le plus extrême, à l'Orient, de tous ceux que nous avons dénombrés au sud du Kızıl Irmak et que nous rattachons à l'existence de l'importante ville sacerdotale de Venasa, seconde ville sainte de Cappadoce et qui était consacrée au culte du Zeus Ouranios [94]. D'autre part, il est à présumer que bien des chambres creusées un peu partout dans la falaise comprennent d'autres tombes plus simples remaniées et que cette nécropole a servi d'appel aux inhumations chrétiennes ; on a vu que les deux églises étaient à destination funéraire. Nous avons déjà rencontré en Cappadoce cette continuité des tombes antiques et chrétiennes, particulièrement à Mavrucan et à Dikilitaş [95].

Nicole THIERRY [96].

(93) H. VON GALL, *Die paphlagonischen Felsgräber*, dans *Istanbuler Mitteilungen*, I, Tübingen, 1966 ; N. THIERRY, *Monuments de Cappadoce de l'Antiquité romaine au Moyen Age byzantin*, dans *Le aree omogenee della civiltà rupestre : La Cappadocia*, Galatina, 1981, pp. 41-43, bibliographie.

(94) N. THIERRY, *Avanos-Vénasa*, dans *Geographica byzantina*, *Byzantina Sorbonensia*, 3, Paris, 1981, pp. 119-29.

(95) N. THIERRY, *Un problème*, *op. cit.*, n. 6, pp. 112-13 (Mavrucan ; et *JSav.*, *op. cit.*, n. 19), p. 110-112, 140-41 (Enegilköy ou Dikilitaş).

(96) Les plans sont de J. M. Thierry.

SOME NOTES ON THE SIGNIFICANCE OF THE IMPERIAL CHRYSOBULL TO THE VENETIANS OF 992

The chrysobull issued by Basil II and Constantine VIII in 992 is the first of a number of documents regulating the position of Venetian merchants in Byzantium and the ties between Venice and Byzantium in general. It was granted at a time when Venice was becoming an increasingly important power in the Adriatic, and obliged the Venetians to supply ships for the transport of Byzantine troops to Italy. As early as the ninth century it had been common for Venice to supply aid to Byzantium in her struggles with the Arabs along the coasts of Italy and Sicily ; the effectiveness of this aid was once again confirmed only ten years after the chrysobull in question was issued, when the Venetian fleet lifted the siege of Bari during the last serious Arab attack against southern Italy (1).

This document is well-known : it has been published several times (2) and commented upon frequently. Not only are the contents of the chrysobull considered important, but its very appearance is thought to be an important milestone in the development of Venice's relations with Byzantium. It seems to me, however, that both these assumptions should be examined more closely.

(1) Conditions of granting the chrysobull and the situation in the South of Italy by the end of the century cf. *e.g.* E. Eickhoff, *Seekrieg und Seepolitiek zwischen Islam und Abendland* : Das Mittelmeer unter byzantinischer und arabischer Hegemonie (650-1040). Berlin 1966, pp. 370-374, and/or W. Felix, *Byzanz und die islamische Welt im früheren 11. Jahrhundert*. Vienna, 1981, pp. 187-194.

(2) Editions : the most often used : G. L. F. Tafel-G. M. Thomas (ed.), *Urkunden zur älteren Handels- und Staatsgeschichte der Republik Venedig, I. (814-1205)*. Vienna, 1856 (further TT), no. XVII ; the best and in fact only critical, with textual and factual commentary : A. Pertusi, *Venezia e Bisanzio nel secolo XI*. In *La Venezia del Mille*, Florence, 1965, 117-160 : pp. 156-160, the other earlier editions are quoted here.

1. The actual granting of the chrysobull – and especially the motivation for this as set out in the prooimion – is generally regarded as being indicative of a formal recognition of the independence of Venice by Byzantium and as marking the definite culmination and confirmation of Venice's long process of emancipation. This interpretation rests largely upon the following passage : "... *Non solum rogationibus quorum sub manu nostra sunt obaudiare misericordissimum et laudabile est, sed enim et extraneorum* (*i. e.* of the Venetians) ... (3). But the reference to the Venetians as "foreigners" does not settle the issue : it must be compared with analogous passages in later chrysobulls dating from the eleventh and twelfth centuries. And these undermine the authority of this argument. The imperial chrysobulls for Venice prior to 1204 have only survived in their Latin translations. In Alexius I's chrysobull (late 11th century) the Venetians are termed *servi* (4) – though this word is ambiguous : it can mean serfs, vassals, but also – and this is stressed by Antoniadis-Bibicou (5) – supporters, allies. But in Alexius I's and later chrysobulls there is also the term *duli* (6), corresponding to a Greek original implying a much more definite sense of subordination. Moreover in the chrysobull of 1111 for Pisa, which has survived in its original version, there is the passage concerning

(3) This is how the passage is arranged by H. Antoniadis-Bibicou, *Note sur les relations de Byzance avec Venise. De la dépendance à l'autonomie et à l'alliance : un point de vue byzantin. Thesaurismata* I (1962), 162-178 : p. 176. The text of chrysobull survives in a very bad Latin translation, full of mistakes and difficult to understand in places. Even the passage we are interested in is slightly confusing in the manuscripts and reads differently in the various editions. According to R. Cessi, *Venetiarum provincia. Byz. Forsch* II (1967), 91-99 : p. 96 the quoted *extranei* should be understood more as an inaccurate translation of the Greek ἐξωτικοί (*i.e.* provincials) and not of ἐθνίκοι (foreigners). This coincides – from another point of view – with my conclusions.

(4) *TT*, no. XXIII, p. 51 sq.

(5) *Op. cit.*, pp. 176-177.

(6) *TT*, pp. 54, 97. Also the term δοῦλος has changed its meaning and gained – under some circumstances – the sense servant, supporter and the like. This applies to 12th cent. Calabria (cf. A. Guillou, *Grecs et la Calabre latine au XIIe siècle*, *Byz.* L (1980), 447-454 : p. 453) ; in the official Byzantine documents from the 12th cent. the δουλῶσις etc. still retains the meaning of subordination (cf. the chrysobulls for Pisa from 1111 and 1192, F. Miklosich – I. Muller (ed.), *Acta et Diplomata Graeca Medii Aevi, III*. Vienna, 1865, pp. 7, 11.

the Venetians : ... *εἴπερ ἀπό τινος τῶν Βενετίκων ἢ ἀφ' ἑτέρου ὑποκειμένου τῇ βασιλείᾳ ἡμῶν ἀνθρώπου* ... (7), which indicate a relationship (by that time purely illusory) of inferiority to Byzantium.

If we wish to see in the above-mentioned passage an argument in favour of the thesis that Byzantium did in fact recognize Venetian independence, then by analogy we should also have to accept the idea that at a later date Byzantium changed its position. But Byzantium's classification of other political subjects – even when reflected in official documents – was an expression of Byzantine political concepts and claims. These made the emperor the legal ruler of all the territories that had ever belonged to the Empire or were inhabited by Orthodox Christians. In agreement with this principle, foreign nations or states were designated in various ways according to the specific needs of the moment or the nature and context of the document, but this nomenclature does not reflect the real state of affairs (nor the state of affairs in fact respected by Byzantium) (8).

The question of how and when Venice achieved her independence from Byzantium has been the subject of frequent discussion. Various scholars have attributed it to different periods ; they cover a considerable period of time, ranging from the seventh to the tenth centuries (9). Most see it as a gradual process in which independence

(7) *Ibid.*, p. 12.

(8) Cf. *e.g.* D. OBOLENSKY, *The Principles and Methods of Byzantine Diplomacy*. In : *Actes du XIIe Congrès International d'Études byzantines*, I, Beograd, 1964, 45-61 (reprinted in : *D. O., Byzantium and the Slavs* : Collected Studies, London, 1971, no. 1), esp. pp. 56-58. In wider context this question is dealt with by F. DOLGER, *Die Kaiserurkunde der Byzantiner als Ausdruck ihrer politischer Anschauungen. Hist. Zeitschr.* 159 (1938-9) 229-250 (reprint : F. D., *Byzanz und die europäische Staatenwelt*, Ettal, 1953, 9-33).

(9) For instance : *Istorija Vizantii*. (ed. S. D. SKAZKIN), Moscow, 1967, II, p. 46 : The end of the 7th cent. (reign of Justinian II) ; H. KRETSCHMAYR, *Geschichte von Venedig, I.* Gotha 1905, p. 94 : before 840 ; E. LENTZ, *Der allmähliche Übergang Venedigs von faktischer zu nomineller Abhängigkeit von Byzanz*. BZ III (1894) 64-115 : approximately to the middle of the 9th cent. ; Lentz's conclusions were criticized by W. Lenel, who together with others placed achievement of independence to the very end of the 10th cent. (*Zur älteren Geschichte Venedigs. Hist Zeitschr.* 99 (1907), 473-514 ; pp 479-480). Cf also H. BIBICOU, *Problèmes de la marine byzantine*. Annales XIII (1958), 327-338 ; p. 328 (Venice

increased over the years, from autonomy through *de facto* independence to independence acknowledged and formally recognized. But the term "independence" in fact came on the scene at a much later date, and to apply it in this unthinking way to conditions in the earlier period is to transform the whole question. It is important here to recall both the lack of any explicit request for independence on the part of the Venetians, and the importance, for the Byzantines, of the doctrine of universality that formed the ideological basis of their policy. In the light of this, it is perhaps more appropriate to regard the development of Venice's relationship to Byzantium not only as a process advancing in time, but even more significantly as an expansion occurring unevenly in different geographical regions and areas of authority. The Venetians began to implement an independent policy in different areas – depending on the specific situation and their own needs – at different times. Within Venice itself, in domestic affairs, this development came, practically speaking, soon after the Peace of Aix-la-Chapelle in 812. With regard to their relationship to the Western Empire, this stage was reached with the *Pactum Lothari* of 840. In the Adriatic, vis-à-vis the Slavs and the Istrian, Dalmatian, and Northern Italian cities, it developed in the course of the ninth century. Elsewhere the Venetians offered their military and political aid in support of purely Byzantine aims until the end of the eleventh century, though in the Eastern Mediterranean they developed independent commercial activities as early as the beginning of the ninth century (while respecting certain Byzantine interests, at least partially). The situation with regard to the cultural dependency on Byzantium was again different. But none of these developments were registered in any formal way. For all of these reasons, then, it seems to me misleading and inappropriate to state that the chrysobull of 992 proves the existence of Venetian independence and the recognition of this on the part of Byzantium.

2. The actual provisions of the chrysobull set out the terms regulating the activities of the Venetian merchants in Byzantium.

characterized as the Byzantine maritime thema with great autonomy for the 10th cent. ; she revised her views on this subject later : *Note* ..., pp. 166-167). Other examples could be quoted.

They state which Byzantine officials are to have jurisdiction over the Venetians, how the Venetian ships are to be checked, and how much each Venetian ship will have to pay : this is set at 2 solidi for passage past Abydos in the direction of Constantinople and 15 solidi for the passage back, *i. e.* 17 solidi altogether for each ship instead of the previous 30. All of these provisions clearly gave the Venetians certain advantages over their rivals, that is apparently why they were at the same time forbidden to carry others' goods on their ships. In most modern literature – in particular two basic works whose data in this field are considered the most authoritative (Dölger's *Regesten* [10]) and the table of Byzantine customs fees in the standard work on Byzantine customs duties by Antoniadis-Bibicou) [11] – these fees are presented as import and export duties. As early as 1946, however, J. Danstrup showed that this is clearly wrong [12], but so far his view has received very little recognition. Danstrup argued that it was illogical for the customs duty for a particular ship to be paid in the form of a lump sum, with no regard to the size of the ship or the volume of goods being carried ; he noted that the text made no mention whatsoever of a customs duty (the *kommerkion*) ; and he pointed out that if these fees were customs duties, then the subsequent provisions in the document concerning the inspection of Venetian ships and the goods they were carrying were quite pointless. But his arguments – which are in fact very difficult to refute – can be backed up by another consideration, and one that has not so far been taken into consideration. This relates to the actual size of the fees that the Venetians were obliged to pay according to the provisions of the chrysobull.

The point is that, as a scale for customs duties, these amounts are unbelievable low. This holds in comparison with the actual value of the goods they meant to apply to, as well as with the income they would represent for the State coffers. Of course, since there are very few precise figures relating to prices, the volume of goods shiped,

(10) F. Dolger, *Regesten der Kaiserurkunden der Oströmischen Reiches I*. Munich-Berlin, 1924, no. 781.

(11) H. Antoniadis-Bibicou, *Recherches sur les Douanes à Byzance*. Paris, 1963, pp. 124-125.

(12) J. Danstrup, *Indirect Taxation at Byzantium*. *Classica et Medievalia* VIII (1946), 139-167 : pp. 142-143.

and so on, any attempt to compare these statistics and reach some conclusions based on them may be considered unconvincing, especially when it is necessary to use data (insofar as they are available at all) that come from very different periods or that have only been calculated themselves on the basis of other information [13]. But though we must resign ourselves to no more than an approximate degree of accuracy in the absolute sense, even this method gives certain results: the comparison of a number of interrelated statistics leads to such a marked imbalance between the relevant figures as to render unimportant even a considerable error in the calculation of the data.

Of the prices of those goods that may be considered import items for the Venetians, one category that is reasonably well documented is the prices of slaves on the Byzantine market: from 10 to 70 nomismata, depending on age, sex, and qualifications [14]; Nicephorus I fixed the tax on the sale of slaves at 2 nomismata per slave [15] – that is, the same sum that the Venetians are supposed to have paid for a whole shipload of goods brought into Constantinople. As far as goods which the Venetians exported to the West from Byzantium are concerned, statistics are available on the prices of textiles: 4, 6, 7, 8, and even 15 and 16 nomismata for individual items (robes, altar cloths, cushions, cloaks, etc.) [16]. The prices of spices, which also played an important role in Venetian trade, are not documented for Byzantium, but there is ample information on, for example, the prices of pepper was being sold for in Cairo in the eleventh century

(13) But prices and salaries in Byzantium – as in the East generally – had a remarkable tendency to remain stable. Cf. *e.g.* R. ROMANO, *Les prix au Moyen Age : dans le Proche Orient et dans l'Occident chrétien Annales*, XVIII (1963), 699-703 ; H. ANTONIADIS-BIBICOU, *Démographie, salaires et prix à Byzance au XIe siècle*, *Annales* XXVII (1972), 215-246. The figures quoted below all come from the tenth and eleventh centuries. The works I refer to present not only the data from the sources but also other details, and in some cases other relevant literature.

(14) H. ANTONIADIS-BIBICOU, *op cit.*, pp. 277-278. These data are confirmed by G. OSTROGORSKY (*Löhne und Preise in Byzanz*. *BZ* XXXII (1932), 293-333 . pp. 300-301) on the basis of other sources.

(15) *Theophanis Chronografia*, ed. C. de Boor, Leipzig, 1883, p. 487.

(16) Cf. E. SABBE, *L'importation des tissus orientaux en Europe Occidentale au haut Moyen Age (IXe et Xe siècles)*. *Revue belge de Philol et d'Histoire* XIV (1935), 811-848, 1261-1288 : pp. 1283-1284. These are the prices paid in the West – undoubtedly much higher than the prices in Byzantium.

(and these were probably lower than the prices in Byzantium) : the average price was about 17 dinarii for 100 pounds ([17]). So that if the fee mentioned in the chrysobull was in fact a customs duty, it amounted to only a tiny fraction of the usual rate of 10 per cent of the value of the goods.

The income from the customs duties paid by foreign merchants (and the Venetians were far from being the least important of these) formed an important part of the State's income in Byzantium, and abolishing or even merely lowering these duties had serious repercussions for Byzantium. For the period between 992 and the publication of Alexius I's chrysobull, which abolished all forms of customs duties for the Venetians, the annual volume of Venetian trade north of Abydos (and hence the income this represented for Byzantium) can only be calculated in a very general and tentative way, and this on the basis of an examination of the better documented situation in the later period.

The commercial documents that have survived from the twelfth century indicate that about two-thirds of all Venetian trade was with Byzantium. Before Alexius I granted his chrysobull, which made trading with Byzantium more advantageous in comparison with other regions, Byzantium's share in the total volume of Venetian trade was probably somewhat smaller. About two-thirds of all the Venetian commercial ventures in Byzantium in the twelfth century had Constantinople as their goal. In the earlier period, the share of Constantinople was most likely larger : in the twelfth century, besides the transit trade in luxury goods (which centred on Constantinople) there was a growth in the trade in local products (foodstuffs, raw materials) and the Venetians even acted as middlemen between different parts of the Empire. According to the sources (though it is quite likely these exaggerate), the strength of the Venetian fleet at the time of maximum mobilization of all resources (for example, the expedition at the time of the Fourth Crusade) was about 200 vessels. In the eleventh century the Venetian fleet was undoubtedly smaller : it would seem that, as a rule, no more than a few dozen Venetian ships sailed into Constantinople annually. If we

(17) Cf. S. D. Goitein, *A Mediterranean Society* : The Jewish Communities of the Arab World as portrayed in the Documents of Cairo Geniza, I. Berkeley-Los Angeles 1967, p. 221.

multiply the figure mentioned in the chrysobull by, say, fifty (again, probably too large a factor), the Byzantine treasury would have received about 850 nomismata annually in the form of customs duties on the Venetian trade in the capital.

Now, it is impossible even to guess at how large the Byzantine budget was. But we do have some figures relating to incomes and expenditures of the Byzantine State, and these can be compared with the assumed income from Venetian trade in the capital. In 1025, after the death of Basil II, the State coffers yielded up 200,000 pounds of gold – that is 14,400,000 nomismata – in specie ([18]). The annual salaries of several high Byzantine officials in the second half of the eleventh century were as follows (in nomismata) : patricius, 648 ; proconsul, 720 ; magister, hypertimos, 1440 ; couropalates, 2880 ([19]). In the course of the eleventh century the State paid the Church of Hagia Sophia (and other churches served by the clergy of Hagia Sophia) 12,960 nomismata, the monastery of Laura on Athos 2252, the monastery of Monte Cassino 1728, the monastery of Iberon on Athos 592, etc. ([20]).

In comparison with these sums, the suggested total of 850 nomismata is indeed insignificant, and in comparison with other documented sources of income for the Byzantine treasury (e.g. the duties from the annual market in Ephesus – 7,200 nomismata, the annual income from customs duties in the city of Attaleia – 21,600 nomismata) ([21]), absolutely nugatory. (If Litavrin's estimate is correct ([22]), it would be the equivalent of the annual income from the tax returns on 300 farms).

(18) Cf. Ph. GRIERSON, *The Debasement of the Bezant in the Eleventh Century*. *BZ* XLVII (1954), 379-394 : p. 387. Moreover, the figure in PSELLUS (*Chron.*, Basil. II, c. 39) can be interpreted in another way . as being one hundred times greater. Psellus speaks of 200.000 talents, and he might have been thinking here of kentenaria, not pounds. Grierson, however, does not consider this possible in the given context.

(19) H. ANTONIADIS-BIBICOU, *op. cit.*, pp. 223-224.

(20) F. DOLGER, *Regesten, II*. Munich-Berlin, 1925, nos. 831, 932, 1006, and 1040.

(21) Cf. A. A. VASILIEV, *Byzance et les Arabes*, II, 2 : Extraits des sources arabes par M. Canard. Bruxelles, 1950, pp. 414-415 (Ibn-Hawkal) ; T. G. LITAVRIN, *Kak žili Vizantijcy*. Moscow, 1974, p. 31.

(22) *Ibid.*

All of these figures indicate quite clearly that the passage in question refers merely to a fee for the passage of ships through the Hellespont, and not to a customs duty. But at a time when there was widespread corruption in the Byzantine bureaucracy and the collection of various supplementary fees that went straight into the officials' pockets was a common and semilegal practice [23], even this measure officially fixing a fee and precisely limiting the competency of the Byzantine officials in their dealing with the Venetian merchants might have been an important change for the better. But if we accept the version that sees the passage in question referring to customs duties, then certain consequences must follow. These tarrifs would have formed only a minute fraction of the usual 10 per cent rate and the total amount paid to Byzantium by the Venetians in the form of customs duties on the essential part of their commercial activities (insofar as they affected the capital) within the Empire would unusually low. But in that case, the chrysobull of 992 would have represented a more radical change in the position of the Venetian merchants in Byzantium than Alexius I's chrysobull. The latter, in this case, would have relieved the Venetians of paying what was already an insignificant customs duty (clearly closer to 0 than to 10 per cent). The great change brought about by the exceptional privileges granted the Venetian merchants in Byzantium – *i.e.* the rapid growth in Venetian activity and influence in the Empire, the unfavourable effect this had on the finances of the State, etc. – a change which is ascribed to the provisions of Alexius I's chrysobull, and dated to the end of the eleventh century, would have to be put back to as early as 992. But this conflicts with the generally accepted view in modern historical writing – including those works that consider the fees mentioned in the chrysobull of 992 to be customs duties – and, what is more important, it does not fit in with the overall picture of the situation given by the other contemporary sources.

Prague. Oldřich Tůma.

(23) Cf. H. W Haussig, *Kulturgeschichte von Byzanz*, Stuttgart, 1966, p. 212.

NOTES ET INFORMATIONS

LA SOCIÉTÉ BELGE D'ÉTUDES BYZANTINES

Depuis le dernier rapport d'activité de la Société Belge d'Études Byzantines paru dans cette revue (1), neuf ans se sont écoulés. Malgré de nombreux décès, parmi lesquels nous rappellerons spécialement ceux de Paul Orgels, membre fondateur de la Société et rédacteur de *Byzantion* († 14 mars 1977) (2), du Père Émile de Strycker, président de la Société de 1971 à 1978 († 19 avril 1978) (3) et d'Émile Janssens, professeur à l'Université Libre de Bruxelles et à la Vrije Universiteit Brussel († 20 octobre 1981) (4), le nombre des membres est passé de 51 à 66, témoignant à sa manière du développement, discret mais réel, des études byzantines dans notre pays. À la tête de la Société, c'est Madame Alice Leroy-Molinghen qui a succédé en 1978 au P. de Strycker.

Chaque année, la Société se réunit au moins trois fois. Durant l'exercice écoulé, l'histoire de l'art et l'archéologie ont été particulièrement à l'honneur.

En effet, le 19 mars 1983, M. Charles Delvoye a fait une communication intitulée *À propos de l'Exposition d'icones crétoises au Palais des Beaux-Arts de Charleroi*.

«De nombreux documents des archives de l'État de Venise nous ont apporté de précieux renseignements sur les peintres qui ont travaillé en Crète ou dans la cité des doges. C'est ainsi que certains de ces documents ont permis de dater de la première moitié du XVe siècle le peintre Angélos,

(1) *Byzantion*, t. 45 (1975), pp. 145-154.
(2) *Ibid.*, t. 46 (1976, édité en 1977), fasc. II, pp. I-V.
(3) *Ibid.*, t. 48 (1978), pp. 332-334.
(4) *Ibid.*, t. 51 (1981), pp. 339-344.

dont on avait situé l'activité aux environs de 1600. Le style des icones qu'il a signées correspond bien à cette nouvelle datation.

Il est aussi intéressant de relever qu'il n'y a aucune trace de présence de peintre grec à Venise avant le XVIe siècle.

L'auteur de la communication a tenté de démêler la part des éléments hérités de la tradition byzantine et celle des influences exercées par l'Italie. Ces facteurs se sont combinés de façon différente suivant les peintres, les époques et les clientèles.

Après l'occupation de la Crète par les Ottomans, qui s'est opérée progressivement de 1645 à 1669, nombreux furent les peintres crétois qui se réfugièrent soit à Venise soit dans l'Heptanèse, où la peinture crétoise connut son dernier éclat à la fin du XVIIe siècle».

À la suite de cette conférence, M. Yannopoulos demanda au Professeur Delvoye si l'école péloponnésienne du XVIIIe s. ne s'expliquait pas en partie par l'école crétoise. Le conférencier répondit par l'affirmative, mais M. Voordeckers croit qu'il n'est pas nécessaire de faire appel à l'école crétoise pour expliquer la peinture péloponnésienne du XVIIIe siècle. Pour terminer, M. Delvoye souligna encore la chance inespérée que constituent les archives de Venise : elles permettent de connaître l'école crétoise avec bien plus de précision qu'aucune autre de la tradition byzantine.

Le 4 juin, Mme Janine Balty-Fontaine a pris comme sujet *La politique anti-chrétienne de Julien et les mosaïques d'Apamée*.

«L'existence à Apamée de Syrie d'une tradition néoplatonicienne remontant à Numénius est bien attestée par les textes et, depuis la démonstration de Joseph Bidez, on ne peut plus mettre en doute que c'est bien dans cette ville qu'enseigna le fameux thaumaturge Jamblique, dans le courant du premier quart du IVe siècle. Or, le nom de Jamblique apparaît avec une constance frappante tout au long de l'œuvre de Julien l'Apostat comme celui de l'inspirateur par excellence. On a donc toutes les raisons de supposer qu'au moment de son séjour à Antioche en 362, Julien avait pu être spécialement attiré par Apamée si proche. Aucun texte cependant ne confirme l'hypothèse d'un lien privilégié entre l'empereur et la ville. Mais cette lacune de la tradition littéraire peut sans doute être comblée aujourd'hui par les données d'un prestigieux ensemble de mosaïques de la deuxième moitié du IVe siècle, découvert sous la cathédrale d'Apamée. Les thèmes traités, d'un ton résolument néoplatonicien, s'organisent autour des idées de Sagesse et de Beauté. L'interprétation d'une des mosaïques représentant une couronne avec l'inscription grecque εὖ χρῶ, outre qu'elle fait apparaître la volonté, propre à Julien, de

récupérer dans le cadre du paganisme l'image chrétienne de la couronne entourant les *Signa Christi* $\alpha\overset{\rho}{\chi}\omega$ (*αχρω*), fournit également une référence directe à un passage du *Second panégyrique de Constance*. D'autres rapprochements encore avec les écrits de Julien invitent à reconnaître dans l'empereur lui-même le commanditaire du programme et à identifier le bâtiment qu'ornaient ces mosaïques avec le siège de l'école néoplatonicienne d'Apamée».

À la suite de cette communication, Mme Leroy demanda si les mosaïques ont été datées par un autre critère. Mme Balty répondit que, sur base de leur style et par comparaison avec des mosaïques d'Antioche, il faut en tout cas les situer dans la seconde moitié du IVe siècle. Mme Duhoux-Tihon, faisant état d'un petit texte astronomique rédigé à Apamée au Ve siècle, demanda si lors des fouilles on n'avait pas trouvé trace d'un enseignement scientifique dans la ville. L'orateur répondit par la négative, et ce fut pour elle l'occasion de préciser qu'à partir du Ve s. on ne trouve plus à Apamée aucune représentation mythologique. Dans la première moitié de ce siècle, le site étudié a été christianisé puisque y a été construit un martyrium de la Sainte Croix, plus tard remplacé par la cathédrale actuelle, tandis que, à un autre endroit de la ville, le temple de Zeus, trop massif pour être démoli, fut converti dès le Ve s. aussi en dépotoir.

Enfin, le 19 novembre, M. Jean Bingen a fait une conférence sur *Grecs et Ommeyades. Des bains de Gadara aux peintures de Quṣeyr Amra*.

«Dans le dossier épigraphique d'Emmatha Gadarorum, la station thermale de Gadara, sur les bords du Yarmouk, publié récemment dans IEJ 32 (1982), pp. 77-102, on retrouve l'inscription (SEG XXX 1980, n° 1687) qui commémore la réfection des bains chauds. Elle date de 662. Seule inscription grecque qui soit datée du règne de Muawiya, et ce, peu de temps après qu'il eut assumé le califat à Damas, elle porte la titulature du calife comme date globale et mentionne le patronage du *symboulos* ou gouverneur de Palestine 'Abd Allah, fils d'Abû Ḥasîm. La date est précisée à la fois par la semaine, le mois, l'indiction, l'année de Gadara et l'hégire. D'autre part, le *klibanos*, probablement la salle voûtée des bains chauds ou des sources chaudes, est précisément l'installation que chante l'impératrice Eudoxie dans une épigramme retrouvée au même endroit (*ibid.*, pp. 77-91) et dont les vertus curatives étaient déjà connues par d'autres sources. L'interprétation du texte présente quelques problèmes. Le plus délicat est lié à l'expression *σπουδῇ Ἰωάννου μ(---) Γαδαρηνοῦ*. On a songé à *μ(ητροπολίτου)* ou à *μ(αγιστριανοῦ)* ; mais l'intervention active et directe dans la réfection des thermes qu'implique le mot *σπουδῇ* ne

convient ni à un prince lointain de l'Église ni à un dignitaire portant un titre byzantin dont la survie est tout à fait improbable. On pourrait songer à une petite magistrature locale qui a survécu, en Orient, à la conquête arabe, le *μ(ειζότερος)* ou *μ(είζων)*.

Évoquant l'accusation d'hellénisme qui a été portée contre les Ommeyades, la communication présente ensuite les peintures réalisées probablement par des artisans de Palestine dans les bains appelés Quṣeyr Amra dans le désert à l'est d'Amman, entre Qaṣr el Ḥarâneh et Qaṣr el Azraq. Les thèmes traités sont quelquefois originaux, comme les scènes qui rappellent la construction des bains, mais le plus souvent ils relèvent d'une iconographie, quelquefois érotique, d'origine mythologique, tandis que l'étonnante coupole aux constellations poursuit une tradition érudite qui remonte à l'époque hellénistique et fait écho à la popularité que les *Phaenomena* d'Aratos connaîtront jusqu'à la fin de l'époque byzantine et même dans l'Occident latin».

Parmi les interventions qui suivirent cette communication, relevons celle de M. Thomson, qui dit qu'en Russie on connaît des cas de métropolites s'étant occupés de la construction de thermes, et celle de M. Yannopoulos qui suggère que, dans l'inscription d'Emmatha Gadarorum *μ'* pourrait venir de *μαΐστορος* et signifier «chef de travaux», tandis que *ἀπελύθη* pourrait signifier «a été abattu».

J. NORET.

POESIE DI NICOLA D'OTRANTO NEL *LAUR. GR.* 58,2

In un recente articolo, dedicato al codice salentino del XIV secolo *Vat. gr.* 1276 (1), che è, tra l'altro, una delle fonti principali per l'attività letteraria dei poeti di Terra d'Otranto, avanzavamo l'ipotesi che alcuni epigrammi inediti, tramandati dal codice senza nome dell'autore, appartenessero a Nicola d'Otranto (2), figlio del notaio imperiale Giovanni Grasso, a sua volta amico e discepolo di Nicola-Nettario egumeno di Casole (3). Fino ad allora gli unici componimenti riconosciuti a Nicola

(1) A. ACCONCIA LONGO-A. JACOB, *Une anthologie salentine du XIVe siècle : le Vaticanus gr. 1276*, in *Riv. di Studi Biz. e Neoell.*, n.s. 17-19 (1980-82), pp. 149-228. A proposito del *Vat. gr.* 1276, cogliamo l'occasione di questa nota per aggiungere un argomento a favore della sua localizzazione – proposta nell'articolo citato, pp. 155-162 –, in una zona del Salento compresa tra Galatina, Aradeo, Maglie, Corigliano e Soleto. Il *Paris. Suppl. gr.* 681, contenente un frammento del *Physiologus*, porta la sottoscrizione di Kalos Hagiopetrites di Galatina e la data del 1297/98 : H. OMONT, *Fac-similés des manuscrits grecs datés de la Bibliothèque Nationale, du IXe au XIVe siècle*, Paris, 1891, p. 14 e tav. 71.1 ; A. JACOB, *Les écritures de Terre d'Otrante*, in *La Paléographie grecque et byzantine*, Paris, 1977 (Colloques intern. du CNRS, 559), p. 276 nota 30, p. 278. Tale frammento proviene da un altro codice (F. SBORDONE, *Physiologus*, Milano, 1936, p. XXVII), l'*Athon. Ivir.* 190, descritto da S. LAMBROS, *Catalogue of the Greek Manuscripts on Mount Athos*, II, Cambridge (Mass.) 1900, pp. 53-54. Non solo le due parti del codice presentano un tipo di scrittura strettamente imparentato con le diverse mani del *Vat. gr.* 1276, ma nella parte rimasta all'Athos si possono notare anche somiglianze di contenuto. Infatti i numeri 2 (f. 5^r), 7 (F. 10^v), 10 (f. 16^r) nella descrizione dell'*Ivir.* 190 del catalogo del LAMBROS, p. 53, corrispondono ai numeri 5, 4 (f. 180^v), 47 (f. 144^r-146^r), 49 (f. 149^v-150^v) della nostra descrizione del *Vat. gr.* 1276 (*art. cit.*, pp. 186, 220) e non è da escludere che un confronto diretto dei due codici possa portare alla scoperta di altre coincidenze. Questo nuovo parallelo non può che confermare la provenienza del *Vat. gr.* 1276 dalla zona indicata, escludendone l'appartenenza, affermata da vari studiosi, al monastero di Casole.

(2) ACCONCIA LONGO-JACOB, *Une anthologie salentine*, pp. 176-178.

(3) J. M. HOECK-R. J. LOENERTZ, *Nikolaos-Nektarios von Otranto, Abt von Casole. Beiträge zur Geschichte der ost-westlichen Beziehungen unter Innozenz III und Friedrich II.*, Ettal, 1965 (Studia patristica et byzantina, 11), pp. 25-29, 126-127.

d'Otranto erano quelli attribuitigli dal *Laur. gr.* 5.10, altro codice salentino del XIV secolo (4), che alcune volte aggiunge al nome di Nicola anche la precisazione «figlio di Giovanni Grasso» (5), per distinguerlo evidentemente dall'omonimo egumeno di Casole. Precisazione non inutile né superflua, se altri epigrammi, la cui paternità abbiamo ora rivendicato al figlio di Giovanni Grasso (6), erano stati attribuiti dagli editori all'egumeno di Casole (7), che spesso nei codici delle sue opere è indicato col nome laico Nicola d'Otranto (8). Per tornare agli epigrammi anonimi del *Vat. gr.* 1276, alcuni di essi presentavano caratteristiche compositive simili a quelle dei tetrastici giambici riportati sotto il nome di Nicola d'Otranto nel *Laur. gr.* 5.10 (prima fra tutte un modo particolare di imitare i distici giambici di Cristoforo Mitileneo), che, a nostro parere, permettevano di identificarne l'autore in Nicola stesso (9).

L'articolo in questione, quindi, ampliava notevolmente la produzione di questo poeta italogreco, specialista, ma non esclusivamente (10), nel genere dell'epigramma agiografico, in cui spesso si misura con modelli ben noti nella sua terra, quali Teodoro Prodromo e Cristoforo Mitileneo, la cui traditione manoscritta comprende diversi codici di provenienza salentina (11).

(4) Descritto da J. N. SOLA, *De codice Laurentiano X plutei V*, in *Byzant. Zeitschr.* 20 (1911), pp. 373-383 ; cf. ACCONCIA LONGO-JACOB, *Une anthologie salentine*, pp. 160-161.

(5) M. GIGANTE, *Poeti bizantini di Terra d'Otranto nel secolo XIII*, Napoli, 1979 (Byzantina et neo-hellenica Neapolitana, 7), pp. 147-152, in particolare p. 147, n. II, p. 148, n. IV, p. 151, n. XI.

(6) ACCONCIA LONGO-JACOB, *Une anthologie salentine*, pp. 172-176.

(7) HOECK-LOENERTZ, *Nikolaos-Nektarios*, p. 140, n. IX, pp. 142-143, nn. XIV-XVI ; GIGANTE, *Poeti di Terra d'Otranto*, pp. 78-82, nn XIII-XXI, pp. 83-84, nn. XXIV-XXV.

(8) Cf. HOECK-LOENERTZ, *Nikolaos-Nektarios*, pp. 22-24

(9) ACCONCIA LONGO-JACOB, *Une anthologie salentine*, pp. 176-178.

(10) Non sono agiografici, infatti, alcuni degli epigrammi erroneamente attribuiti a Nettario, cf. nota 7, né quelli editi da A. ROCCHI, *Versi di Cristoforo patrizio editi da un codice della monumentale Badia di Grottaferrata*, Roma, 1887, pp. 64-66, su cui cf. ACCONCIA LONGO-JACOB, *Une anthologie salentine*, p. 175, nota 108.

(11) Il «Canzoniere» di Cristoforo Mitileneo è tramandato dal *Crypt. Z. α. XXIX* ; E. FOLLIERI, *I calendari in metro innografico di Cristoforo Mitileneo*, I, Bruxelles, 1980 (Subsidia hagiographica, 63), p. 6, nota 15 ; un frammento del calendario giambico dello stesso è nel *Vat. gr.* 1276, insieme ai «Tetrastici per l'antico e il Nuovo Testamento» di Teodoro Prodromo, che si trovano anche nel

Ora tale ipotesi trova una conferma inaspettata nel codice *Laur. gr.* 58, 2, che ai ff. 3ᵛ-4ʳ tramanda un gruppo di epigrammi di contenuto agiografico, senza nome dell'autore, dei quali solo il primo e il settimo sono inediti, mentre gli altri ci sono ben noti. Ne diamo qui di séguito la descrizione.

1. – Dopo il titolo *Στίχοι ἰαμβικοὶ εἰς τὸν χαιρετισμόν*, il testo del primo epigramma è :

«Ϫ Ω χαῖρε[1], *σεμνή · τοῦτο γὰρ δὴ σοι πρέπον,*
ἐπεὶ τὸ πᾶν σέσωκεν ἀνθρώπων γένος
Θεὸς διὰ σοῦ τῆς χαρᾶς τῶν ἀγγέλων ·
πλὴν μὴ ταραχθῇς, μηδὲ διστάσῃς ὅλως[2] *·*
ὁ γὰρ κτίσας ἅπασαν ἐντέχνως φύσιν
ὃ βούλεται δρᾷ[3] *καὶ μεθιστᾷ τοὺς ὅρους*[4] *·*
ἐγγάστριον[5] *δὲ τὸν θεάνθρωπον φέρεις,*
μετὰ τόκον μένουσα τοῦθ' ὃ τυγχάνεις».
Ἐπιστραφεῖσα τοιγαροῦν ἡ Παρθένος,
«γένοιτο», φησί, «τοῦτό μοι τὸ ῥῆμά σου[6]*».*

[1] *Luc.* 1, 28 [2] *Luc.* 1, 29-30 [3] *Ps.* 113, 11 [4] Cf. *Is.* 54, 10, *Mt.* 17, 20, 1 *Cor.* 13, 2 necnon Herm., *Past.*, *Vis.* 1, 3, 4 [5] *Luc.* 1, 31 [6] *Luc.* 1, 38

Il decastico è chiaramente un rifacimento, secondo una tecnica di diluizione, con aggiunte esplicative e citazioni, del tetrastico di Teodoro Prodromo per lo stesso argomento, che qui riportiamo perché sia possibile controllare chiaramente la fonte del nostro epigramma :

Ϫ Ω χαῖρε, σεμνή, τῆς ξένης ὀπτασίας,
Θεὸν κυήσεις · τοῦ τεραστίου λόγου ·
πίστευε τὴν κύησιν ἄρρενος δίχα.
Ναί, τοῦ Θεοῦ θέλοντος, ὡς γένοιτό μοι (12).

2. – Il secondo componimento, dal titolo *Ἕτεροι στίχοι ἡρωϊκοὶ εἰς τὸ αὐτό*, inc. *Ἄγγελος αἰγλήεις Γαβριὴλ ἐξ Οὐλύμποιο*, altro non è che il tetrastico in esametri di Teodoro Prodromo per l'Annunciazione (13). Come è noto, nei suoi «Tetrastici per l'Antico e il Nuovo Testamento», il

Vat. gr. 1277 : Acconcia Longo-Jacob, *Une anthologie salentine*, pp. 159, 186-187, 192-193.

(12) *PG* 133, col. 1197 C.

(13) *Ibid.*

Prodromo ha dedicato ad ogni soggetto un epigramma giambico ed uno eroico [14]: nel nostro codice il tetrastico giambico è stato sostituito dall'imitazione, mentre quello eroico è del Prodromo stesso.

3. – Quindi, col titolo *Εἰς τὴν κοίμησιν τῆς Θεοτόκου*, inc. *Μηδεὶς πτοείσθω κοσμοσώτειρα<ν> κόρην*, abbiamo il tetrastico giambico che il *Laur. gr.* 5,10, f. 195^{v}, indica come *Στίχοι Νικολάου Ὑδρουντηνοῦ υἱοῦ μαΐστορος Ἰωάννου τοῦ ἐπὶ τῶν δεήσεων εἰς τὴν Θεοτόκον* [15].

4-5. – Con in margine i titoli *Εἰς τὸν ἐνταφιασμόν*, e *Εἰς τὴν σταύρωσιν*, seguono al f. 4^{r} i tetrastici *Σταυρῷ παλάμας τὰς σὰς ἁπλώσας, Λόγε* [16], e *Ἀδὰμ παλαιὸς γλυκύτητι τοῦ ξύλου*. Il *Vat. gr.* 1276, f. 37^{v}, riporta nello stesso ordine i due epigrammi [17], dei quali avevamo attribuito il secondo a Nicola d'Otranto per un'evidente somiglianza con un altro tetrastico dello stesso argomento attribuito al poeta nel *Laur. gr.* 5,10 [18].

6. – Il sesto epigramma, *Εἰς τὸ βάπτισμα*, inc. *Βάπτισμα θεῖον καὶ πανάχραντον Λόγου*, è il tetrastico giambico che appare anche nel *Vat. gr.* 1276, f. 37^{v}, dopo i due precedenti [19], e che avevamo attribuito a Nicola d'Otranto per l'evidente tecnica di imitazione del distico giambico del Mitileneo per il 6 gennaio [20].

(14) Cf. W. HORANDNER, *Theodoros Prodromos. Historische Gedichte*, Wien, 1974 (Wiener byzantinistische Studien, 11), pp. 45-46. L'edizione più accessibile dei tetrastici è in *PG* 133, coll. 1101-1220.

(15) GIGANTE, *Poeti di Terra d'Otranto*, p. 151, n. XI. Si noti che la lezione del nostro codice *πτοείσθω* è migliore del *νοείσθω* del *Laur gr.* 5,10 (difeso invece da M. Gigante) e corrisponde nel significato al *θροείσθω* proposto da C. GIANNELLI, *Ramenta byzantina*, in *Classica et Mediaevalia* 17 (1956), pp. 35-39.

(16) Il nostro codice riporta il tetrastico, che andrà anche esso attribuito a Nicola, come se si trattasse di due distici. Il *Vat. gr.* 1276 (cf. la nota 17) lo riporta invece giustamente, come dimostra il parallelo con l'epigramma seguente, come tetrastico.

(17) ACCONCIA LONGO-JACOB, *Une anthologie salentine*, pp. 199-200, nn. 19. 18-19.

(18) *Ibid*., p. 178.

(19) *Ibid*., p. 200, n. 19.20.

(20) *Ibid*., p. 177.

7-8. – Quello che segue, *Εἰς τὸν ἅγιον Δημήτριον*, è un distico giambico :

Πέπονθε Χριστὸς πρίν σου παθοῦντος, μάκαρ,
καὶ σὺ δι' αὐτὸν τὴν πλευρὰν ἐλογχεύθης,

imitato dal distico giambico di Cristoforo Mitileneo per il 26 ottobre :

Δημήτριον νύττουσι λόγχαι, Χριστέ μου,
ζηλοῦντα πλευρᾶς λογχονύκτου σῆς πάθος (21).

Vengono poi, col titolo *Εἰς τὸν ἅγιον Νέστορα*, inc. *Κτείνας ὁ Νέστωρ τὸν τύραννον Λυαῖον*, tre versi di quello che nel *Vat. gr.* 1276, f. 38^{r} (dopo gli epigrammi indicati qui coi numeri 4, 5, 6), è un tetrastico che avevamo attribuito a Nicola d'Otranto proprio in base all'imitazione del Mitileneo (22). Il *Laur. gr.* 58,2 omette il terzo verso dell'epigramma per omeoteleuto, e riporta degli errori all'ultimo verso (23). È probabile, perciò, che anche il settimo epigramma fosse originariamente un tetrastico, tanto più che i due componimenti sono strettamente legati nel contenuto, e il trovarli qui insieme costituisce un'integrazione alle poesie tramandate dal *Vat. gr.* 1276. Cristoforo Mitileneo, infatti, celebra con due distici al 26 ottobre s. Demetrio e s. Nestore, associati anche nella tradizione agiografica (24) : è interessante scoprire che il suo imitatore ha composto due epigrammi corrispondenti a quelli del modello, e non soltanto, come risultava dal *Vat. gr.* 1276, quello per il santo meno importante.

9. – Il nono ed ultimo epigramma, infine, *Εἰς τὸν ἅγιον Νικόλαον*, inc. *Οὐδεὶς τὰ βάθη τῶν ἀπείρων θαυμάτων*, è attribuito dal *Laur. gr.* 5,10 a Nicola d'Otranto, figlio del *μαΐστωρ* Giovanni (25).

La presenza, in un gruppo omogeneo di epigrammi, di componimenti che altrove sono assegnati esplicitamente a Nicola d'Otranto, insieme ad altri che gli abbiamo attribuito in base a somiglianze stilistiche, non può

(21) Follieri, *Calendari*, II, p. 61.

(22) Acconcia Longo-Jacob, *Une anthologie salentine*, p. 177, p. 200, n. 19.21.

(23) Invece di *κτείνουσιν αὐτὸν μὴ στέγοντες τὴν πάλην*, nel *Laur. gr.* 58,2 troviamo : *κτείνουσιν αὐτὸν μὴ στένοντα τὴν πλάνην*.

(24) Follieri, *Calendari*, II, pp. 60-61.

(25) Gigante, *Poeti di Terra d'Otranto*, p. 148, n. III. L'epigramma stesso porta nel titolo *Τοῦ αὐτοῦ*, ma si veda quello che lo precede, *ibid.*, p. 147, n. II, *Στίχοι Νικολάου Ὑδρουντηνοῦ υἱοῦ μαΐστορος Ἰωάννου Ὑδρουντηνοῦ* ...

che confermare la nostra ipotesi. E i primi due epigrammi, uno imitato da Teodoro Prodromo, l'altro del Prodromo stesso, si adattano ugualmente a tale attribuzione. Infatti nel *Vat. gr.* 1276, dopo alcuni tetrastici di Teodoro Prodromo per il Nuovo Testamento, erano riportati due epigrammi di Nicola con l'indicazione : *Οὗτοι δὲ ἔλιπον ἀπὸ τοῦ ἀντιγράφου, ἤτοι τοῦ λογχεύματος καὶ τῆς ἀποκαθηλώσεως, οὓς ἀνεπλήρωσε Νικόλαος Ὑδροῦντος* [26]. Il poeta otrantino aveva così arricchito con due sue composizioni la serie dei tetrastici prodromei, esprimendo chiaramente la sua dipendenza dal modello. Anche nel nostro caso troviamo un originale accanto ad un'imitazione : l'imitatore ha sostituito il tetrastico giambico del Prodromo, ma ha conservato insieme alla sua produzione il tetrastico eroico del suo modello.

A questo gruppo di epigrammi si adatta l'ipotesi fatta a suo tempo per gli epigrammi del *Vat. gr.* 1276 : che essi derivassero, cioè, dalle carte personali di Nicola d'Otranto [27], dove, insieme alle composizioni sue e di altri letterati dello stesso ambiente, si trovavano opere dei suoi modelli, il Prodromo e il Mitileneo. Per tornare al primo epigramma, aggiungiamo ancora che esso presenta caratteri tipici dello stile di Nicola d'Otranto. Oltre all'espressione *τοῦτο γὰρ δή σοι πρέπον*, che Nicola usa anche altrove [28], si dovrà notare che, come il contenuto di un distico del Mitileneo si trasforma sotto la penna dell'Otrantino in un tetrastico, così il contenuto del tetrastico prodromeo viene ampliato, grazie ad aggiunte di particolari, spiegazioni, precisazioni, fino a raggiungere lo spazio di dieci versi.

Avevamo notato come le poesie otrantine del *Laur. gr.* 5,10 fossero tutte diverse da quelle del *Vat. gr.* 1276, quasi che nell'uno fossero stati deliberatamente esclusi i componimenti raccolti nell'altro [29]. Il *Laur. gr.* 58,2, invece, presenta una raccolta molto inferiore per numero, ma che contiene elementi sia del *Laur. gr.* 5,10, sia del *Vat. gr.* 1276, con in più epigrammi finora sconosciuti al primo e al settimo posto. Inoltre è

(26) ACCONCIA LONGO-JACOB, *Une anthologie salentine*, pp. 172-176, p. 193, nn. 17.1-2.

(27) *Ibid.*, p. 182.

(28) Cf. l'epigramma attribuito a Nettario (vedi prima p. 372, note 6 e 7) da GIGANTE, *Poeti di Terra d'Otranto*, p. 83, n. XXIV, v. 8 (*τοῦτο γὰρ πρῶτον*), nell'edizione di F. I. BAST, *Specimen editionis novae Epistolarum Aristaeneti*, Vindobonae, 1796, p. 8 (*τοῦτο γὰρ πρέπον*). Inoltre l'epigramma edito in GIGANTE, p. 149, n. VI, v. 3.

(29) ACCONCIA LONGO-JACOB, *Une anthologie salentine*, p. 183.

imparentato con il codice Vaticano dall'ordine degli epigrammi 4-8 e dal fatto che, come nel Vaticano, l'epigramma 8 è seguito da un tetrastico, anche se diverso, per s. Nicola (30).

Il *Laur. gr.* 58,2 rappresenta perciò un ramo diverso nella tradizione manoscritta di Nicola d'Otranto, derivato, indipendentemente dal *Laur. gr.* 5,10 e dal *Vat. gr.* 1276, dalla loro stessa fonte, attraverso vicende che non conosciamo, poiché esso è di quasi due secoli posteriore agli altri due. Risale infatti alla fine del xv secolo, come indicano le filigrane datate dal 1484 al 1492 (31). L'amanuense che ha copiato i ff. 2-45, 104-144a^{v}, è stato identificato con il Giovanni che nel 1475 copia a Corone il *Bruxellensis* 11281 (32), e al quale sono attribuiti anche altri codici senza data (33).

E' piuttosto insolito, tuttavia, che un amanuense di Corone abbia copiato i poemetti di Nicola d'Otranto, noti solo in un àmbito provinciale. Si potrebbe supporre che ciò sia avvenuto per il tramite di Corfù: metropolita dell'isola, per un periodo che va dal 1219 a dopo il 1238/39, fu Giorgio Bardanes, che intrattenne rapporti di amicizia con Nettario di Casole, Giovanni Grasso e altri personaggi otrantini dell'epoca (34). Fino al 1500 Corone è sotto il dominio veneziano, come Corfù, che però rimarrà veneziana molto più a lungo. E nel codice *Oxon. Auct.* T. 1. 11 (*Misc.* 189), di cui Giovanni ha scritto i ff. 97-147, si trova, alla fine, f. 205, la sottoscrizione mutila, *[...]ταί μοι τόδ' ἐν Κερκύρᾳ, φροντίζοντ' ἔτι [.....]οντι Θεῷ σὺν υἱῷ, πνεύματι δόξα* (35), che potrebbe indicare la composizione del codice a Corfù e quindi un periodo di permanenza di Giovanni nell'isola.

(30) *Ibid.*, p. 200, n. 19-22.

(31) A. M. Bandini, *Catalogus codicum manuscriptorum Bibliothecae Mediceae Laurentianae varia continens opera graecorum Patrum*, II, Florentiae 1768, coll. 438-439 ; J. Wiesner, in *Aristoteles graecus*, I, *Die griechischen Manuskripte des Aristoteles*, Berlin-New York, 1976 (Peripatoi, 8), pp. 205-207.

(32) Wiesner, *ibid.*, pp. 206-207, identifica il nostro copista con quello del *Laur. gr.* 69, 14, che a sua volta è identificato con il Giovanni del *Brux.* 11281 da E. Gamillscheg-D. Harlfinger, *Repertorium der griechischen Kopisten 800-1600*. 1. Teil. *Handschriften aus Bibliotheken Grossbritanniens*. A. *Verzeichnis der Kopisten*, Wien 1981 (Österr. Ak. der Wiss. Veröffentlichungen der Kommission für Byzantinistik, III/1A), pp. 200-201.

(33) Oltre a Gamillscheg-Harlfinger, *l.c.*, cf. anche J. Wiesner-U. Victor, *Griechische Schreiber der Renaissance*, in *Riv. di Studi Biz. e Neoell.*, n.s. 8-9 (1971-72), p. 57.

(34) Hoeck-Loenertz, *Nikolaos-Nektarios*, pp. 117-125.

(35) H. O. Coxe, *Bodleian Library. Quarto Catalogues*, 1, *Greek Manuscripts. Reprinted with corrections from the edition of 1853*, Oxford, 1969, col. 752,

Ma forse la spiegazione del problema si può trovare più semplicemente nelle notizie relative allo stesso *Laur. gr.* 58,2. Il codice fu infatti acquistato presso l'umanista salentino Sergio Stiso [36] da Giano Lascaris, nel 1491 [37]. È noto che Stiso contribuì alla diffusione del greco nell'Italia rinascimentale, non solo con l'insegnamento, ma anche attraverso la ricerca, l'acquisto, la copiatura di codici greci. Inoltre, se è vero che il Giovanni del nostro codice si deve identificare con il padre di Giorgio e Demetrio Moschos, che svolsero attività di copisti in Italia, e soprattutto a Venezia, tra la fine del XV e l'inizio del XVI secolo [38], non si può escludere che anche Giovanni appartenesse alla diaspora greca in Italia e che, almeno per un certo periodo, abbia lavorato nello *scriptorium* di Sergio Stiso [39].

Anche per altri codici scritti da Giovanni la prima provenienza accertata è in Italia : qui fu acquistato dal Budé (m. 1540) il *Leid. BPG* 33 [40], e il *Vindob. Phil. gr.* 20 (di cui Giovanni ha copiato i ff. 1-120^{v}), fu acquistato dal Sambucus ad Atri nel 1559 [41]. Diversi altri codici della collezione viennese, raccolti dal Sambucus, provengono dalla biblioteca degli Acquaviva e sono stati copiati ad Atri [42]. Per Andrea Matteo III di Acquaviva, duca d'Atri, lavorarono in quell'epoca almeno due copisti salentini, Roberto Maiorano di Melpignano e Angelo Costantino di Sternatia [43]. La presenza di un codice di Giovanni ad Atri nel 1559

riporta la nota distinta dal contenuto del codice, ma senza indicarla come sottoscrizione. Ringraziamo sentitamente il Prof. Nigel Wilson, del Lincoln College, che ha verificato per noi il passo sul codice.

(36) Su Stiso si veda A. JACOB, *Sergio Stiso de Zollino et Nicola Petreo de Curzola*, in *Bisanzio e l'Italia. Raccolta di studi in memoria di Agostino Pertusi*, Milano, 1982, pp. 154-168.

(37) Cf. WIESNER, in *Aristoteles graecus*, 1, p. 207. Sulla data del viaggio di Lascaris in Puglia : JACOB, *Sergio Stiso*, p. 166.

(38) GAMILLSCHEG-HARLFINGER, *Repertorium*, 1A, pp. 59-60, 70-71 (per altri riferimenti si veda l'indice).

(39) JACOB, *Sergio Stiso*, pp. 166-167.

(40) K. A. DE MEYIER, *Codices Bibliothecae Publicae Graeci* (*Bibl. Un. Leidensis. Codices Manuscripti*, VIII), Lugduni Batavorum 1965, pp. 38-40.

(41) H. HUNGER, *Katalog der griechischen Handschriften der Österreichischen Nationalbibliothek. Codices historici. Codices philosophici et philologici*, Wien, 1961, pp. 20-21 ; H. GERSTINGER, *Johannes Sambucus als Handschriftensammler*, in *Festschrift der Nationalbibliothek in Wien*, Wien, 1926, pp. 309, 363, n. 163.

(42) GERSTINGER, *Johannes Sambucus*, pp. 319-320, 363, nn. 153-155.

(43) Che eseguono, rispettivamente, l'uno il *Vindob. Phil. gr.* 2, l'altro i *Vindob. Hist. gr.* 2, *Phil. gr.* 3, *Phil. gr.* 4 : HUNGER, *Katalog*, pp. 1, 138-139 ; JACOB, *Les écritures de Terre d'Otrante*, pp. 277, 280.

potrebbe far pensare che anche il nostro copista abbia lavorato nella cittadina abruzzese, come i suoi colleghi salentini. Ma poiché nulla indica che il *Vindob. Phil. gr.* 20 sia stato eseguito per la biblioteca degli Acquaviva, la sua presenza ad Atri potrebbe esser dovuta ai rapporti che gli Acquaviva stessi ebbero con il Salento, dove possedevano dei feudi (44).

L'ipotesi che il *Laur. gr.* 58,2 sia stato scritto nel Salento, anche se non da un copista salentino, spiegherebbe dunque perché in esso si trovino gli epigrammi di un poeta locale. E' inoltre interessante, come abbiamo già rilevato, che i poemetti di Nicola d'Otranto siano in una tradizione diversa da quelle finora conosciute (45). Verso la fine del XV secolo, con la progressiva scomparsa delle comunità greche, molti codici furono recuperati da ellenofoni colti, in genere ecclesiastici, nel tentativo di salvare e diffondere il patrimonio culturale dei greci salentini (46). Notevole, in tale contesto fu l'attività di Sergio Stiso (47) : sappiamo, ad esempio, che per le sue mani passò il *Vat. gr.* 1019 (inizio XIV secolo), contenente alcune composizioni poetiche di Droso di Aradeo, che appaiono anche nel *Vat. gr.* 1276 (48), insieme a quelle dei più noti poeti otrantini.

Augusta Acconcia Longo
Università di Roma «La Sapienza».

André Jacob
Fonds national de la recherche scientifique.

(44) A. Foscarini, *Armerista e notiziario delle famiglie nobili, notabili e feudatarie di Terra d'Otranto estinte e viventi*, Lecce, 1903, p. 5-6.

(45) Cf. p. 376-377.

(46) A. Jacob, *Testimonianze bizantine nel Basso Salento*, in *Il Basso Salento. Ricerche di storia sociale e religiosa*, Galatina, 1982, p. 67.

(47) Jacob, *Sergio Stiso*, pp. 164-165 ; Acconcia Longo-Jacob, *Une anthologie salentine*, p. 157.

(48) Jacob, *Sergio Stiso*, pp. 154-160 ; Acconcia Longo-Jacob, *Une anthologie salentine*, pp. 161-162, 166-167, 190, nn. 9.7-14.

THE "NIKA" REBELLION AND THE EMPRESS THEODORA

The "Nika" rebellion which erupted in Constantinople at the start of the year 532 very nearly brought Justinian's reign to an end, and in the narrative of Procopius (*B.P.* 1, 24), it was the empress Theodora who steadied Justinian and his court when they were on the point of flight, and persuaded them to take the offensive (1). Procopius has turned the event into a carefully-constructed story. First we are introduced to the "Blues" and the "Greens", painted in black colours. Then Procopius moves on swiftly to the immediate cause of the riot, the burning of the city in the environs of the palace, and then on to hostile portraits of John the Cappadocian and Tribonian, who are replaced respectively by Phocas as praetorian prefect and Basilides as quaestor. When the rebellion was five days old, Justinian forced the unwilling Hypatius and Pompeius, Anastasius' nephews, to leave the palace, whereupon the mob did what Hypatius had feared : they made him emperor. The revolt reached its climax, and at this point, Procopius, following the familiar pattern of battle-descriptions, where the opposing generals address their forces before the battle, presents two contrasting speeches on either side. Origenes urges the senate to be cautious, and to avoid any move against Justinian that involved risk, while Theodora presses the opposite policy upon her husband's followers. "No other policy seems best for those whose fortunes have come into the greatest peril than to act vigorously in the best possible way" (*B.P.* 1, 24, 34). She concludes with an "ancient saying", which she quotes with a significant amendment. Royalty (*βασιλεία*) she said, was a fine burial shroud : the aphorism, which seems to have been famous enough, had it that "tyranny", not "royalty" was the shroud.

Theodora's words emboldened Justinian's side, whereas the mob disregarded Origenes. Belisarius with his veterans from the Persian front.

(1) The bibliography is extensive : see esp. E. Stein, *Histoire du Bas-Empire*, ii (Paris, 1949), pp. 449-456 ; Tony Honoré, *Tribonian* (Ithaca, N.Y., 1978), pp. 53-56 . W. E. Kaegi, Jr., *Byzantine Military Unrest, 471-843* (Amsterdam, 1981), pp 41-42

and Mundus with his Herulians from Illyria, invaded the Hippodrome and slaughtered the mob. Justinian's two nephews arrested Hypatius and Pompeius, who were duly executed, though Procopius concludes by noting that their children had the titles of their fathers restored to them later by Justinian, and at least part of their property.

Among Procopius' models, Herodotus is somewhere in the background. Origenes borrows a phrase, *ἐπὶ ξυροῦ μὲν ἀκμῆς* from the speech of Dionysius of Phocaea to the Ionians before the battle of Lade (2), though the general tenor of Origenes' advice is the opposite of Dionysius'. Hypatius, like Candaules in Herodotus' *Histories*, is fated to suffer evil (3). More important, perhaps : the literary ancestor of Theodora's speech is that of Artemisia to the Persian council before the battle of Salamis (4), though once again, the tenor is diametrically opposed : Artemisia was another Origenes, advising against putting a present advantage at risk. However, the aphorism with which Theodora concludes recalls another historical incident, and gives the narrative an ambiguous twist.

In 403 B.C., Dionysius of Syracuse faced a rebellion and was besieged, like Justinian, in his castle on Ortygia. Diodorus (5) and Aelian (6) tell the story. The situation seemed hopeless, when Dionysius called a council of his friends and one of them, whom Diodorus named Heloris and Aelian Ellopides, told him that *tyranny* made a good winding sheet. Isocrates (7) mentions the incident and the aphorism, and adds that the story inspired the father of Philip II of Macedon, Amyntas, to fight again after a defeat by the Illyrians, and to win a victory. The aphorism must have won immediate fame, for Amyntas' victory dates to 393 B.C. Plutarch refers to it twice (8). Finally, Procopius puts it, divorced from its context, into Theodora's mouth, with the word *βασιλεία* substituted for *τυραννίς* (9). The alteration was deliberate : Procopius and his contemporaries drew a sharp distinction between *basileis* and "tyrants". "Theoderic", he was to write

(2) HDT., 6, 11.
(3) HDT., 1, 8, 2 and PROCOPIUS, *B.P.*, 1, 24, 31.
(4) HDT., 8, 68.
(5) 14, 8, 4-5.
(6) *Varia Historia*, 4, 8.
(7) ARCHIDAMUS, 44, written about 366 B.C
(8) *An seni res publica gerenda sit* 783 D ; *Cato minor* 24, 8.
(9) Cf. J. A. S. EVANS, *Procopius* (New York, 1972), p. 33; Barry BALDWIN, "An Aphorism in Procopius", *Rheinisches Museum für Philologie*, 125 (1982), 309-311.

later of the king of the Ostrogoths [10], was in name a *tyrannos*, but in fact a true *basileus* ...". Tyrants were usurpers, and any such suggestion about Justinian would sit strangely on Theodora's lips.

Yet, the parallel with the famous scene in Syracuse is too close to be accidental. Dionysius was a tyrant with an evil reputation. In fact, Plutarch states that the survival of his rule was a misfortune, and Plutarch as well as Diodorus was reasonably popular in the literary circles of six-century Constantinople [11]. Theodora's great dramatic scene, which ostensibly paints her as one of history's great women of courage, has ambiguous overtones. It recalls the tyrant of Syracuse and suggests a comparison with Justinian.

The parallel continues. Dionysius secured the help of some Campanian mercenaries and crushed the insurrection, but in the aftermath, he treated the rebels leniently. Mundus and Belisarius crushed the "Nika" revolt with a massacre, but the children of Hypatius and Pompeius are rehabilitated. The ancestry of the literary motif seems clear enough.

Did Theodora actually make the speech that Procopius puts in her mouth ? The historian does not tell us that he was besieged in the palace along with the imperial court, but it is not impossible. In any case, Belisarius probably was there to hear Theodora, and Procopius could have had his account from him. But we cannot insist on the exact words. Procopius' characters, like those of Thucydides, spoke what, in Procopius' opinion, "was called for by each situation" [12], all duly enhanced by rhetoric. The kernel of history is that Theodora was for staying and fighting. Procopius has turned the event into a dramatic story with two levels of meaning. The ostensible one presents Theodora as a heroine. The alternate one, not apparent to *οἱ πολλοί* but clear enough to the literary circles of the capital, drew a parallel between Justinian and the unsavoury tyrant of Syracuse. This is another ambiguous touch of the sort that Procopius occasionally allowed himself in his works that were meant for publication [13].

J. A. S. EVANS.

(10) *B.G.* 5, 1, 29.

(11) BALDWIN, *op. cit.*, p. 310.

(12) THUC., 1, 22, 1.

(13) For other possible examples : *De Aed.* 4, 3, 12, cf. J. A. S. EVANS, *GRBS*, 12 (1971), p. 91 ; *De Aed.* 1, 2, 10, cf. K. GANTAR, *Mus. Helv.* 19 (1962), pp. 194-96 ; *De Aed.*, 1, 1, 12, cf. J. HAURY, *ByzZeit* 37 (1937), p. 5, and EVANS, *Procopius*, p. 81. This paper is part of a larger project that has been assisted by a grant from the Social Sciences and Humanities Research Council of Canada.

COMPTES RENDUS

Lexique du Moyen Age

Lexikon des Mittelalters, Zweiter Band, f 5 *Buckler-Bussbücher*, f 6 *Busse-Caecilia*, f 7 *Caecilia Romana-Castro*, f 8 *Castrum doloris* f 9 *Chemnitzer-Teilung-Chronik*, f 10, *Codex von Valencia*, Munich et Zurich, Artemis Verlag, 6 fasc., 1983, cc 897-2210, Prix : 35 DM le fascicule.

La publication du *Lexikon des Mittelalters* se poursuit avec une régularité qui mérite d'autant plus les éloges que la qualité des notices insérées fait de l'ensemble une véritable encyclopédie du Moyen Age européen et méditerranéen. Les articles développent de vastes synthèses, ou se consacrent à des points plus particuliers de manière approfondie. La bibliographie citée, abondante et à jour, favorise grandement la recherche, à un moment où la crise économique restreint les acquisitions de certaines bibliothèques et favorise un cloisonnement intellectuel néfaste. Six fascicules ont été publiés durant l'été 1983 formant les livraisons 5 à 10 du volume 2 et allant de Buckler à Codex von Valencia soit de la colonne 897 à la colonne 2210. De nombreux articles intéressent les spécialistes du Bas-Empire, de Byzance et des états voisins. Citons ainsi dans le fascicule II/5 les notices consacrées aux remparts slaves (slavischer Burgwall) et à la circonscription administrative dite slavischer Burgbezirk. Quelques personnages légendaires ou réels tels Budimir, Bulcsu, Buriden sont évoqués, tout comme le traducteur du grec et diplomate en relation avec Constantinople que fut Burgundio de Pise. On relèvera une belle notice sur le genre bucolique tant dans les lettres que dans les arts figurés, ainsi que des renseignements trés complets sur la langue et la littérature bulgares. Trois notions de diplomatique d'ailleurs liées sont évoquées : bullaria, bullator et bulle. Le traitement pluri-disciplinaire de ces dernières permet de rectifier des idées bien ancrées sur la dépendance des bulles carolingiennes et de l'usage de l'or chez les Carolingiens vis-à-vis de

modèles byzantins. On sait de quel poids cette dépendance admise jusqu'à présent, pèse dans l'appréciation des rapports entre les deux empires. Dans ce fascicule le lecteur trouvera encore d'amples développements sur Buda et Pest (Budapest) ainsi que sur la Bulgarie (cc 914-928). Le fascicule II/6 renferme une mine de renseignements intéressant l'historien de Byzance. Ainsi tout d'abord faut-il s'arrêter à la pénitence (Busse) qui est envisagée aussi bien au point de vue liturgique que théologique dans une notice bien fournie en comparaisons entre l'Occident et l'Orient. Signalons aussi l'article consacré au buste depuis l'Antiquité jusqu'au Moyen Age et spécialement dans le monde byzantin, ou la notice sur Byblos. Mais ce sont essentiellement cinq articles qui occupent la plus grande partie de ce fascicule : art byzantin (cc 1169-1182) par Kl. Wessel, littérature byzantine et sa réception chez les Slaves (cc 1182-1208) par H. Hunger et Ch. Hannick, musique byzantine, slave, grégorienne et arménienne (cc. 1208-1221) par Ch. Hannick, droit byzantin (cc. 1221-1226) par P. E. Pieler, empire byzantin (cc. 1227-1327) par J. Koder, A. Guillou, J. Ferluga, A. Kazhdan, M. Borgolote, R. Hiestand, H. Ehrardt, G. Weiss. Tous ces articles contiennent d'excellents états de la question, amplement pourvus de renseignements bibliographiques et constituent d'utiles introductions à toute recherche en ce domaine. Le fascicule 7 apporte lui aussi une belle moisson de notices, de Caelius Aurelianus à Caffa l'importante ville commerciale, en passant par le césaropapisme, ou les canones apostolorum sans oublier le titre de *Caesar* ni les évocations de Calcidius, Candidus, de personnages très importants comme Jean Cassien, Cassiodore ou Felix Cassius. Le huitième fascicule reçu traite aussi bien d'un animal comme le caméléon que de villes comme Catane, Catanzaro, Cefalu, Cernigov, Césène, Chalcédoine. Le concile de Chalcédoine fait l'objet d'un long développement. On n'oubliera pas de citer des notices qui concernent l'histoire administrative comme censuales, census, centenarius mais aussi chartophylax et chartularios. Le terme charte est lui aussi traité tandis que sont évoqués des personnages comme Charles de Lusignan, Demetrios Chalkondyles, Laonikos Chalkondyles. On trouvera aussi dans ces colonnes une belle notice sur les Chazars. Cet aperçu, qui n'est pas exhaustif montre à suffisance la richesse et l'intérêt de la grande encyclopédie médiévale entreprise par les éditions Artemis. Les fascicules 9 et 10, qui clôturent le deuxième volume du *Lexikon des Mittelalters*, se révèlent particulièrement riches et intéressants pour l'historien de Byzance, lui offrant de nombreuses notices détaillées, mais aussi quelques larges et originales synthèses. Nous relevons ainsi un nombre important

de biographies consacrées à des personnages aussi variés que Chilbodos, Démétrios Chomatenos, Christodore de Koptos, Christophe Christodule, Christophe de Mytilène, Manuel Chrysaphès, Nicéphore Chumnos, Claudien, le pape Clément, Clément d'Ochrid, ou Clément d'Alexandrie. Michel et Nicétas Choniates sont traités respectivement par G. Fatouros et I. Ferluga, tandis que G. Wirth signe les notices consacrées aux redoutables Chosroès I et II. À côté de ces articles biographiques, on s'arrêtera à une série de notices consacrées à des localités : Chiaramonte, Chios, Chersonnèse, Cividale, Civitavecchia. On remarquera aussi d'abondantes contributions à des sujets plus abstraits mais dont l'importance n'échappera à personne : Chorévêque, Chorikios, ordre du saint sépulcre, Chancel. Insistons ici sur un groupe de notions liées au Christ : chrisme, christologie, monogramme du Christ, symbole christologique. Nous voulons toutefois souligner l'intérêt de contributions très vastes, comme celle qui cerne les différentes formes de la *civitas*, ou encore la belle étude d'ensemble sur les rapports de l'Occident, de Byzance et du monde arabe avec la Chine. Il faut aussi mettre en évidence les pages consacrées à la chronique comme genre littéraire dans les différentes contrées d'Europe et du Proche-Orient et à un certain nombre de chroniques particulières comme le *chronicon Pascale*, la chronique d'Epire, la chronique de Morée. Nous avons ainsi donné un aperçu très rapide et forcément incomplet de ces fascicules du *Lexikon des Mittelalters*. Ayant atteint le terme de son deuxième volume, cette vaste entreprise apparaît bien comme une des grandes réalisations érudites de la décennie.

Michel DE WAHA.

Les Byzantins en Italie

Guglielmo CAVALLO, Vera VON FALKENHAUSEN, Raffaella FARIOLI CAMPANATI, Marcello GIGANTE, Valentino PACE, Franco PANVINI ROSATI, *I Bizantini in Italia*, Milan, Credito Italiano-Libri Scheiwiller, 1982, 1 vol. in-4°, 693 pp., 580 ill. en couleurs, 15 pll. de plans, 3 cartes (ANTICA MADRE. Collana di studi sull'Italia antica, a cura di Giovanni PUGLIESE CARRATELLI) (*). Prix : 240.000 lires.

(*) Nous devons le plaisir de faire cette recension aux auteurs, qui ont eu chacun l'amabilité de nous envoyer un tiré à part de leur contribution. Qu'ils en soient remerciés.

La parution de ce splendide volume financé par le Credito Italiano constitue un événement dans l'historiographie italienne, car jamais la composante byzantine de l'histoire d'Italie n'a été aussi bien mise en lumière dans un ouvrage de synthèse destiné au public cultivé. Ce livre somptueusement illustré propose des contributions de haut niveau, qui passionneront également les spécialistes.

Vera von FALKENHAUSEN, *I Bizantini in Italia* (pp. 1-136), retrace l'histoire politique, administrative (y compris l'organisation ecclésiastique), sociale et économique de l'exarchat d'Italie (VIe-VIIIe s.), puis de l'Italie méridionale byzantine (IXe-XIe s.). Cette excellente vue d'ensemble se recommande par son équilibre ainsi que par la qualité et l'ampleur de son information. Elle réussit la gageure de rendre sensible la complexité du sujet – en soulignant notamment les diversités régionales – sans nuire à la clarté et à la cohérence de l'exposé. Ce dernier, bien structuré, se lit avec d'autant plus d'agrément qu'il intègre avec bonheur des textes et des exemples fort significatifs. On ne saurait dès lors souhaiter meilleure introduction. En outre, le spécialiste glanera des suggestions et des observations d'un grand intérêt sur nombre de questions particulières. Ainsi, l'auteur souligne la différence entre la politique démographique et sociale de Justinien Ier en Italie et celle qu'il préconisa pour l'Afrique (p. 9). Elle montre combien la nature du dialogue entre Rome et Constantinople a évolué du milieu du VIe s. à la seconde moitié du VIIe s. (surtout p. 31). Elle invite à ne pas exagérer les conséquences sur le plan linguistique de l'immigration orientale au VIIe s. et des transplantations d'Arméniens ainsi que d'habitants du Pont et du Péloponnèse à la fin du IXe s. (pp. 30-31, 53-54). Elle attire l'attention sur les raisons administratives, économiques et culturelles qui, plus que l'hostilité à l'égard de la papauté, expliquent la confiscation, vers 732/733, des patrimoines de S. Pierre en Sicile et en Calabre ainsi que l'annexion des diocèses de ces régions au patriarcat de Constantinople (p. 39). Elle met en parallèle la révolte de Mélo de Bari au début du XIe s. et celle des Cométopouloi en Bulgarie (pp. 66-67). Enfin – pour arrêter là une énumération qu'il serait aisé de poursuivre –, elle explique l'utilisation du *tari* (au lieu du *nomisma*) dans la Calabre du XIe s. non seulement par les relations économiques avec la Sicile arabe, mais également par le souci d'éviter un nouveau drainage de la monnaie byzantine hors de l'Empire (pp. 89-90). – En raison du caractère de l'ouvrage, les notes en fin de chapitre ne reprennent que l'essentiel de l'immense documentation sur laquelle s'appuie cette contribution exemplaire. On pourrait toutefois ajouter, pour la p. 20, les

travaux que, depuis 1976, R. RIEDINGER a publiés sur le concile du Latran de 649 (son édition des Actes vient de paraître : *Acta conciliorum oecumenicorum*, ser. II, vol. 1, Berlin, 1984) et, pour les pp. 96-97, le beau livre de A. SHARF, *The Universe of Shabbetai Donnolo*, Warminster, 1976.

Raffaella FARIOLI CAMPANATI traite de *La cultura artistica nelle regioni bizantine d'Italia dal VI all'XI secolo* (pp. 137-426). Elle s'est donné plus précisément pour tâche «di mettere a fuoco i principali documenti artistici che sono in diretta relazione con la cultura bizantina intesa in senso lato, di arte metropolitana e provinciale, e quegli esiti locali che potrebbero essere indice di vera e propria ellenizzazione ...». Aussi ne prend-elle guère en considération «quelle testimonianze figurative che, pur mostrando nella loro veste iconografica caratteri esteriori bizantineggianti, rimangono in effetti ai margini del nostro tema, in quanto espressioni di un linguaggio decisamente diverso» (p. 139). Dans ces limites, l'auteur présente un imposant panorama de la culture artistique à Ravenne (aux Ve-VIe s., les réalisations ultérieures n'étant pas envisagées en raison de leurs accents nettement locaux), à Rome (surtout aux VIIe-VIIIe s.), à Castelseprio (dont les fresques seraient volontiers datées des VIe-VIIe s.), en Italie méridionale et en Sicile (VIe-XIe s.), à Venise enfin (jusqu'au XIIe s.). Elle attache une attention particulière aux arts somptuaires et leur consacre un important chapitre qui privilégie les objets retrouvés dans les fouilles ou dont la présence en Italie est documentée «ab antiquo» (pp. 333-426). En complément de cette belle synthèse, on trouvera un précieux ensemble de «fiches» descriptives et bibliographiques, regroupées à la fin de chaque chapitre et se rapportant aux très nombreuses illustrations. – Pp. 194-196 : pour apprécier les éventuelles conséquences sur le plan artistique de l'arrivée à Rome des moines iconodules, il ne paraît pas inutile d'observer au préalable que ce mouvement ne prit une certaine ampleur qu'après 754 et qu'il concerna surtout des religieux venus de Constantinople et des régions voisines (cf. notamment la *Vie de S. Étienne le Jeune*, *P. G.*, 100, col. 1117B-1120B).

Une grande partie des réalisations qui reflètent l'art byzantin ou attestent sa présence en Italie après la fin de la domination politique de Byzance sont étudiées par Valentino PACE, *Pittura bizantina nell'Italia meridionale (secoli XI-XIV)* (pp. 427-494). L'auteur prend comme point de départ le décor, aujourd'hui disparu, de l'église abbatiale du Mont-Cassin (consacrée en 1071) et évoque son influence en Campanie. Il passe ensuite aux mosaïques de la Sicile normande, une production artistique qui, venant après l'occupation arabe de l'île, ne s'enracine pas dans une

tradition culturelle comme sur le continent voisin et ne doit son essor qu'à une volonté délibérée de byzantinisation. Le reste de cette fort bonne étude concerne essentiellement «il bizantinismo italo-meridionale fra il XII e l'iniziale XIV secolo» ; M. Pace montre la multiplicité des facteurs qui l'explique en examinant diverses peintures de Campanie, des Abruzzes, de Calabre, de Basilicate, de Pouille et de Sicile. Il nous offre ainsi un exposé très intéressant dont le moindre mérite n'est pas de mettre clairement en évidence les nombreux problèmes qui se posent ; et si ce panorama «ne ha solo prospettato, ma non definito, le soluzioni, è perché, pur con le eccezioni di quegli studi e di quegli studiosi che si è cercato di ricordare, il meridione artistico di parte bizantina attende ancora in larga parte di essere studiato» (p. 491). – Aux «testi di riferimento per i confronti di area bizantina e mediterranea» mentionnés *ibid.*, on devrait ajouter l'important ouvrage de L. HADERMANN-MISGUICH, *Kurbinovo. Les fresques de Saint-Georges et la peinture byzantine du XIIe siècle*, 2 vols., Bruxelles, 1975.

Les livres à présent. Guglielmo CAVALLO brosse un remarquable tableau de *La cultura italo-greca nella produzione libraria* (pp. 495-612). Il vaut la peine d'insister quelque peu sur cette synthèse dense et novatrice bien qu'il soit impossible de rendre compte ici de toute sa richesse.

M. Cavallo consacre d'abord une dizaine de pages à la période «fra Tarda Antichità e Alto Medioevo», dont il traitera de façon approfondie dans une étude en préparation depuis plusieurs années (*Materiali ed ipotesi per una storia della cultura greca scritta a Roma e nell'Italia meridionale tra i secoli VII-IX*). Ces pages concernent surtout Rome, regardée avec raison comme le centre de gravité de la grécité occidentale – une grécité d'immigration, fort peu homogène – du VIIe au IXe s. Après avoir relevé divers témoignages sur la conservation et la circulation de livres grecs dans la ville, l'auteur évoque la production de manuscrits et avance en particulier d'impressionnants arguments en faveur de l'origine romaine de splendides *codices* illustrés de la fin du VIIIe s. et du IXe s., dont le *Patmiacensis* 171 (Livre de Job), le *Vaticanus gr.* 749 (également un Livre de Job), le *Parisinus gr.* 923 (*Sacra Parallela* attribués à Jean Damascène) et l'*Ambrosianus* E 49-50 inf. (Homélies de Grégoire de Nazianze). Enfin, il souligne l'importance du rôle culturel des «Grecs» de Rome. Nous serions malgré tout un peu moins optimiste à ce propos pour la seconde moitié du VIIIe et le IXe s. Mais, bien qu'il faille sans doute la nuancer, l'idée d'une culture gréco-orientale qui, «legata com'era a una dimensione tipologica di tradizione tutta tardoantica» aurait «finito con il ritardare e condizionare il processo di inserimento della città nel-

l'Occidente carolingio ed europeo» (p. 508) retient l'attention. Elle mériterait, nous semble-t-il, d'être rapprochée d'un fait observé par V. Peri (*Rivista di storia della Chiesa in Italia*, 25, 1971, pp. 3-58, surtout pp. 53-56) dans un tout autre domaine : les efforts déployés au début du IXe s. par le pape Léon III pour maintenir le contact avec l'Orient sur le plan ecclésiastique en dépit de la nouvelle réalité impériale d'Occident.

M. Cavallo passe ensuite à l'étude des manuscrits italo-grecs de la fin du IXe s. au premier quart du XVIe s., envisagés eux aussi comme des témoignages de typologie culturelle et des documents d'«acculturation». Les manuscrits de contenu profane, fort significatifs à cet égard, se voient consacrer une attention particulière sans que l'examen des livres à caractère sacré, bien plus nombreux, soit négligé pour autant. Voici, sommairement résumées, les lignes de force de cette brillante recherche. Jusqu'au dernier quart du XIe s., la production de livres reflète encore, en le simplifiant et en le passant au filtre de la dévotion religieuse, le type de culture encyclopédique de l'Antiquité tardive. Aucun nouveau titre ne s'ajouta au répertoire, l'Italie méridionale resta à l'écart du réveil constantinopolitain et la prépondérance de l'élément monastique dans la possession des instruments d'un certain savoir accentuait la différence avec la métropole. Bref, une culture grecque périphérique, éloignée de Constantinople malgré la domination byzantine, mais en revanche fort influencée dans ses caractéristiques mêmes par la culture «longobardo-cassinese», alors dominante dans le Mezzogiorno. La situation changea à l'époque normande. La politique réaliste des souverains normands à l'égard des vieilles couches dirigeantes grecques, laïques et religieuses, et surtout la présence à Palerme d'une cour brillante, tournée vers le modèle byzantin, expliquent que la grécité connut en Sicile et en Calabre un remarquable essor sur le plan culturel dans les dernières décennies du XIe et au XIIe s. La production de livres, à laquelle les laïcs participaient désormais davantage, augmenta et s'ouvrit largement à l'influence constantinopolitaine. Par contre, celle-ci cessa de jouer un rôle essentiel en Sicile et en Calabre sous Frédéric II de Hohenstaufen ; l'époque souabe se caractérisa dans ces régions «da un'assunzione della cultura greca in una dimensione tutta occidentale che, proprio in quanto tale, ne destabilizza la tipologia, l'identità etnica» (p. 587). La grécité calabro-sicilienne amorça alors un déclin qui s'aggrava au XIVe s. et se précipita au XVe s. Le règne de Frédéric II eut un tout autre effet sur la culture grecque en Terre d'Otrante, restée en marge du renouveau de la période normande. L'importance attachée à l'Apulie et l'attention apportée aux minorités

ethnico-religieuses réveillèrent en quelque sorte la conscience ethnique des Grecs du Salento. Jusque vers la fin du XVe s., leur résistance ethnique se manifesta par un attachement obstiné au rite grec (d'où le nombre de manuscrits liturgiques) ainsi que par la transcription, la lecture et l'étude de beaucoup de textes classiques. On assista ainsi à une floraison culturelle qui – et il ne peut s'agir d'une simple coïncidence – atteignit son acmé dans le dernier quart du XIIIe s. et au début du XIVe s., au moment où Byzance elle-même réaffirmait son identité par une nouvelle renaissance.

Dans un exposé lui aussi bien documenté, mais plus bref et plus classique, Marcello GIGANTE évoque *La civiltà letteraria* (pp. 613-651). Les pages les plus attachantes de cette étude – illustrée par quelques intéressantes traductions, dont l'important discours à Frédéric II que Georges de Gallipoli prête à Rome – concernent le XIIe s., avec Nil Doxapatres, Philagathos de Cerami et Eugène de Palerme, et le XIIIe s., avec les poètes byzantins de la Terre d'Otrante. Il est vrai qu'«i momenti più significativi, per non dire culminanti, della civiltà bizantina letteraria in Italia non si verificarono durante la dominazione bizantina, bensì nella Sicilia normanna e nell'Italia meridionale sotto Federico II di Svevia» (p. 615). L'auteur ne néglige pas pour autant l'hymnographie, l'hagiographie et la poésie anacréontique grecques d'Italie méridionale et de Sicile à l'époque byzantine. Il s'intéresse également au milieu amalfitain de l'Athos (X^e^-XIe s.) ainsi qu'aux grécités romaine et napolitaine du Haut Moyen Age en mettant l'accent sur les traductions latines de textes grecs. On aurait toutefois souhaité qu'il prête un peu plus d'attention aux traductions grecques de textes latins et surtout aux quelques œuvres originales écrites par des hellénophones de Rome. – P. 617 : Anastase le Bibliothécaire ne traduisit sans doute que quelques fragments du *Pratum Spirituale*, cf. G. ARNALDI, dans *Bullettino dell'Istituto storico italiano per il Medio Evo* ..., 68, 1956, p. 41, n. 2.

La dernière contribution est consacrée à la *Monetazione bizantina in Italia* (pp. 653-669), un sujet difficile en raison surtout des problèmes soulevés par la distinction entre les émissions des divers ateliers. Malgré ces difficultés, Franco PANVINI ROSATI réussit fort bien à retracer dans ses grandes lignes l'histoire des ateliers impériaux de la Péninsule et de la Sicile, dont le degré d'activité varia selon la situation politique et économique des lieux d'émission. Il montre aussi quelle fut l'influence de la monnaie byzantine sur les monnayages locaux d'Italie méridionale et sur les *grossi* vénitiens.

Le volume s'achève par un appendice (pp. 671-689) qui comprend quelques extraits de sources (en version italienne, accompagnée dans deux cas de l'original), une traduction (sans les notes) de l'important article de A. GUILLOU, *La soie du Katépanat d'Italie* (*Travaux et mémoires*, 6, 1976, pp. 69-84 = ID., *Culture et société en Italie byzantine, VIe-XIe s.*, Londres, Variorum Reprints, 1978, étude n° XII) ainsi que deux intéressantes notices de l'éditeur Giovanni PUGLIESE CARRATELLI, «La costa ionica dell'Italia in un portolano greco del XVI secolo» (p. 684) et «Magia e medicina popolare nella Calabria bizantina» (pp. 685-686).

L'ampleur du sujet rendait sans doute inévitables certains choix et, par conséquent, l'une ou l'autre lacune. Ainsi une contribution consacrée à l'histoire même des communautés «grecques» d'Italie après les deux époques de domination byzantine aurait été la bienvenue quoiqu'on trouve nombre d'informations à cet égard dans les exposés de G. Cavallo et M. Gigante. Mais une remarque de ce genre importe peu au regard du travail accompli. Il en résulte un livre fondamental qui nous a vraiment enthousiasmé.

Jean-Marie SANSTERRE.

Cité, ville et campagne à la haute époque byzantine

R. L. HOHLFELDER, *City, town and countryside in the early Byzantine era*, Boulder, 1 vol., in-8°, 1982, VIII-209 p., ill., EAST EUROPEAN MONOGRAPHS. BYZANTINE SERIES. Prix : 29,5 $ (distribué par Columbia University Press).

Il s'agit du premier volume d'une nouvelle série d'études byzantines destinée à imprimer rapidement des contributions de longueur variable dont certaines émaneront de jeunes savants. Le directeur de la série espère limiter le prix de vente des ouvrages. Le lecteur jugera !

Le volume s'ouvre par un article de B. BALDWIN, *Continuity and change in the Practical Genius of Early Byzantine Civilisation* (pp. 1-24) dont le sujet étonne quelque peu dans ce volume. Il s'agit en fait d'une évocation de l'activité littéraire antérieure à Justinien tendant à démontrer la continuité globale des genres et des attitudes littéraires entre l'empire romain et l'empire byzantin. Le traitement du sujet est certes quelque peu rapide et n'aborde la thématique de la ville que par l'évocation du *De Aedificiis* de Procope. J. W. EADIE, *City and Countryside in late roman Pannonia : the regio Sirmiensis* (pp. 25-42) essaie de suivre de 375 à 441

les événements qui ont amené le retrait des troupes romaines de Pannonie et la prise de Sirmium par Attila. Il tend à mettre en relief les perturbations apportées par les incursions barbares à la production agricole, l'émigration vers les villes justifiée par la peur mais qui n'engendre aucune activité économique, l'altération du commerce des produits agricoles liée à l'évolution du réseau des garnisons romaines dont l'impact sur le sort général de la région et l'équilibre entre ville et campagne est lourd. Au moment où Attila s'empare de Sirmium la région avait déjà connu une évolution profonde vers la désurbanisation. L'action des Huns ne fut donc pas une révolution mais l'accentuation d'une tendance déjà bien marquée. L'article de T. E. GREGORY, *Fortification and urban design in early Byzantine Greece* (pp. 43-64) mérite toute notre attention. L'auteur montre de manière très convaincante qu'il est impossible de tirer des conclusions valables à partir de l'étude du seul tracé des enceintes du Bas-Empire ou de la Haute période byzantine. Ces fortifications sont en Orient comme en Occident d'ailleurs, le plus souvent nettement plus petites que les villes du Haut-Empire. On en a conclu à une réduction des activités urbaines, voire même à un déficit démographique plus ou moins important. T. E. Gregory, à partir d'exemples bien analysés, Athènes, Corinthe, Epidaure, Sparte, montre qu'il faut aller plus loin dans l'étude du phénomène urbain. La construction du rempart n'apparaît nullement comme liée étroitement à l'activité économique de la ville ou à sa démographie. Elle peut procéder de pures raisons d'ordre militaire, mais aussi tenir compte d'arguments administratifs. D'autre part la topographie, le type même de l'habitat urbain peuvent amener la création d'une ceinture trop longue à défendre sans que ceci suppose une population raréfiée. L'auteur montre d'autre part que toutes ces cités ont connu des habitats plus ou moins importants en dehors des murs. Il est donc bien dangereux de continuer à se baser sur le périmètre de défense du Bas-Empire pour fonder l'idée d'un recul du phénomène urbain. Personne d'ailleurs ne considérerait ainsi la construction, à la Renaissance de citadelles succédant aux enceintes médiévales. K. G. HOLUM, *Caesarea and the Samaritans* (p. 65-73) insiste sur un aspect des révoltes des Samaritains contre les empereurs chrétiens, à savoir fidélité des révoltés à l'*imperium* romain dont ils revendiquent l'exercice contre l'empereur. Leurs chefs apparaissent donc plus comme des usurpateurs que comme des brigands. R. L. HOHFELDER, *A twilight of Paganism in the holy land : numismatic evidence from the excavations at Tell er Ras* (pp. 75-113) fixe à partir de l'étude des monnaies découvertes sur le site du temple de Zeus Hypsistos la fin du culte païen, en cet endroit,

à la fin du IVe siècle, au moment où Théodose I prend de sévères mesures contre les païens, mais aussi où la région est durement frappée par un tremblement de terre. L'auteur publie en annexe les 285 monnaies trouvées sur le site. E. M. MEYERS, *Byzantine towns of the Galilee* (pp. 115-129), montre par l'analyse de sites de Meiron, Nabratein, Gash Halav, Khirbet Schema la variété des évolutions que connurent ces centres commerciaux du IVe au VIe siècle. Il souligne également la diversité des productions, huile d'olive, textiles, céramique, métallurgie. J. RUSSELL, *Byzantine Instrumenta Domestica from Anemurium : the significance of context* (pp. 133-163) insiste avec force sur l'intérêt que présentent les trouvailles dites «secondaires» de petits objets domestiques, trop souvent encore inédites et négligées parfois sur les grands chantiers. Se limitant à l'examen des boucles de ceinture d'Anemurium, l'auteur modifie parfois de manière importante les cartes de répartition de J. Werner et fournit des indices qui établiraient l'origine byzantine de nombreuses boucles présentées comme barbares. Sagement, il appelle à un examen archéo-métallurgique des pièces, mais ses remarques sur l'intensité des échanges entre l'empire byzantin et ses voisins peuvent d'ores et déjà être admises. On regrettera cependant la médiocrité des clichés qui illustrent cet article (autre exemple p. 82 où toutes les monnaies sont illisibles). R. L. VANN, *Byzantine street construction at Caesarea Maritima* (pp. 165-198) étudie avec beaucoup de minutie les techniques de construction des voiries urbaines à Césarée et souligne les caractéristiques de la voirie byzantine. F. E. WOZNIAK, *The Justinianic fortification of interior Illyricum* (pp. 199-209) aborde le problème de la défense de l'Illyrie. À côté de quelques fortifications majeures où les techniciens de Justinien interviennent, il note l'existence de nombreuses fortifications de fortune destinées à servir de refuge à la population. Celles-ci témoigneraient de l'importance prise dans l'organisation de la défense territoriale par les magnats qui entretenaient des troupes de bucellaires. L'auteur donne aussi quelques indications sur des milices rurales. Il insiste sur la conception défensive de la région – une protection d'importantes lignes de communication – qui permet cependant à l'ennemi de profondes incursions très dommageables à l'économie rurale. Les fortifications-refuges où l'autorité des grands propriétaires tend à surpasser celle de l'état apparaissent alors comme vitales pour la population. Il considère en conclusion l'œuvre militaire de Justinien en Illyrie comme un échec. Si les contributions groupées dans ce volume ne justifient pas le titre donné au recueil, on ne peut nier l'intérêt que présente la majeure partie d'entre elles. On souhaitera donc bon

succès à cette nouvelle série, en espérant cependant que les illustrations y deviennent de meilleure qualité et que les thèmes traités correspondent mieux au titre annoncé.

Michel DE WAHA.

Papyrus grecs d'Aphrodito

Rosario PINTAUDI, *I Papiri Vaticani Greci di Aphrodito*, Città del Vaticano, Biblioteca Apostolica Vaticana, 1980, 2 vol., 73 pp., 22 plates.

The work under review contains the first publication of twenty-six Greek papyri from the Vatican Library. All of them are from the sixth century A.D. or later and all belong to the 'archive' of the well-known Dioscorus of Aphrodito. The first fourteen texts are published in full, with introductions, translations and notes, while the remaining twelve are published less fully as 'Miscellanea'. In a second volume plates are provided of all the papyri, together with a few fragments not transcribed. It is a great luxury to have complete plates in this way, especially with the convenience of a separate volume. Nevertheless it has to be said that their quality sometimes leaves a good deal to be desired, whether this is simply due to the condition of the original, or to the method chosen to print them, or is because they were photographed without first removing the glass. Unfortunately this means that in many places the plates are not of a good enough quality to enable the user to control the readings.

The volume has been produced single-handedly by Dr. Pintaudi, who is to be congratulated on achieving what must have been a very arduous and time-consuming piece of work. The texts contrast sharply with those published almost contemporaneously from the same archive by Sijpesteijn in *P. Mich.* XIII. That volume consisted of a few texts of enormous length, more or less complete ; Pintaudi, on the other hand, has had to contend with texts which are all fragmentary, some to a considerable degree, none of which is complete, and several of which have no close parallels.

The most interesting text, to which the editor rightly devotes the longest commentary, is no. 1, a lease of land dated A.D. 598. The land is probably a vineyard (*κτῆμα*) and is being leased for a period of four years ; the lessor is described as a *κτήτωρ* and the lessee as a *μισθωτής*. To line 16 the lease is straightforward ; thereafter it becomes increasingly complicated, with an obscure reference to two arouras which the lessor is to keep (?) and an amount of three solidi to be paid by the lessee, which is not part of the regular rent of five artabas of wheat per aroura, and for which the lessee is

apparently conceded an additional ten arouras. The extra payments are also extensive and interesting. There is some difficulty with the date, as the editor says ; in view of the reference in line 4 to a second indiction, I prefer his alternative suggestion of *τρίτης ἰνδικτίονος* in line 8. I take it that the words from *ἔτι δε μισθοῦμαι* to *κτήματι Περίωνι* in lines 16-17 are as it were a bracketed addition not affecting the main provisions, perhaps meaning 'apart from other arouras which I hold on lease from you' ; possibly we should supply *π[έντε* at the end of line 16, but even so it is not easy to see how the Greek can bear the meaning just suggested. I should like to contrast *ἐν τελείῳ μέν* in line 19 with *ἐν τε ἀβροχικῷ* in line 30 (correcting *τε* to *δέ*), lines 19ff. indicating the normal rental arrangements and lines 30ff. the special arrangements necessary in times of an insufficient flood ; but *συγκλειω* in line 19 remains intractable.

Nos. 2 and 3 are fragments of leases of land, and nos. 4-6 fragments of sales of houses, the first two quite substantial. At 4, 15 we have an example of *υἱός* used of a woman ; for this phenomenon cf. L. C. YOUTIE, *ZPE* 33, 1979, 209-10, and R. HODOT, *ZPE* 37, 1980, 103-5. No. 7 is part of a will, particularly hard to read since it is often not formulaic. There are seven witnesses and line 13 has the new word *νεοτητοπρόβατον*. The editor seems to me right to regard no. 8 as a loan on mortgage, to judge from what survives ; but in line C 14 I doubt whether we have the odd compound *προεγγεγρ[αμμένον*, since it looks as though the writer has deleted the first *εγ* ; if so, no doubt the type of property being mortgaged is to be supplied as the noun in the next line. In no. 9, a loan of wine, *Κυρ[ίλλῳ]* should certainly be added as a possibility in line 7. It seems clear that the known formulae enable us to fix the length of the line. We must therefore reject the supplement suggested for line 17, which in any case is based on a passage in *P. Cair. Masp.* II, 127, 18-9 in need of correction (see the note ad loc.).

No. 10, an agreement concerning the extinction of certain obligations, is reasonably well preserved for twenty-four lines. One party has apparently paid a debt in order to facilitate the *λύτρωσις* of a mortgage on a *κτῆμα*. The provisions are very complicated and well set out in the editor's introduction. Both parties are *συντελεσταί* and the agreement has been drawn up *ἐν τῷ κατὰ χώραν πολιτικῷ δικαστηρίῳ* ; note also the phrase *πρὸ διαγνωστικῶν ἀγώνων*.

No. 11 is a receipt, probably for rent on land leased from a monastery, while no. 12 is a list of payments headed *Γνῶσις μερ[ί]δος στρατιωτ(ῶν)*. No. 13 is another list, this time of *διανομῶ(ν) μον(αστηρίου) Ἄπα Ἀπολλῶ* ; it

looks to me later than the sixth century to which it is assigned. In no. 14 we meet for the fourth time in published papyri Flavius Samuel, a soldier of the mysterious ἀριθμὸς τοῦ Πτολεμαίτου νομοῦ. Among the 'Miscellanea' no. 15, a set of accounts, looks worth a full transcription. It also appears to me to belong to the seventh or even early eighth century, not the sixth, as do nos. 23 and 24. A good deal remains of no. 25 (to which no. 26) may be related), possibly an agreement between three heirs. A transcription is offered of parts of over a hundred lines and it is hard to see why the text is relegated to the miscellanea and not included among the texts treated more fully earlier in the volume.

The editor has achieved a great deal with what was clearly very difficult and unsympathetic material. With some texts, however, one has the feeling that still more might be accomplished, either by way of reading or interpretation. One noteworthy feature is the way a number of the texts relate to others from Aphrodito already published. Thus no. 2 is part of *P. Köln* II 104, no. 4 is probably written by the scribe who wrote *P. Mich.* XIII, 664, and no. 17 might be part of *P. Mich.* XIII, 659. Some of the persons appearing here were already known. Flavius Samuel has been mentioned ; also known is Aurelius Phoebammon, one party to the agreement in no. 10, and here and in no. 7 Apollos the father of Dioscorus occurs. These and other possible identifications are all pointed out by the editor. From this one gets the impression that the time may well be ripe for a thorough-going re-examination of all the texts from Aphrodito. Such an examination would of course need to be based above all on the many relevant texts in *P. Cair. Masp.* I-III. Excellent though the editions of these papyri are, it is a very long time since Maspero produced them and the new knowledge we now possess would be bound to lead to advances. Let us at any rate hope that the production of this volume of Vatican papyri will have given a much-needed impetus to the study of Egypt in the late Byzantine period.

J. David Thomas.

Formules de datation basées sur la titulature royale en Égypte byzantine

R. S. Bagnall, K. A. Worp, *Regnal Formulas in Byzantine Egypt*, s.l. (Missoula) s.d. (1979), 1 vol. in-8°, xi-90 pp. (Bulletin of the American Society of Papyrologists, Supplements, 2/1979. Prix : 9 $.).

Conçu comme un supplément à l'ouvrage des mêmes auteurs *Chronological Systems of Byzantine Egypt*, ce volume très utile dénombre toutes

les formules de datation incluant des éléments qui se rapportent à la titulature du souverain. Pour chacun de ceux-ci, les différentes formules de datation sont dénombrées et recencés les documents qui les utilisent. On obtient ainsi un corpus extrêmement utile tant pour le diplomatiste que pour le spécialiste de l'idéologie et de la propagande des souverains. En fin de volume on trouvera à côté d'*indices* une série de *corrigenda* au volume publié en 1978.

Michel DE WAHA.

Les pénitentiels d'Halitger de Cambrai et Hraban Maur

R. KOTTJE, *Die Bussbücher Halitgars von Cambrai und des Hrabanus Maurus. Ihre Überlieferung und ihre Quellen*. Berlin, W. De Gruyter, 1980. 1 vol. in-8°, XIX-298 pp. (BEITRAGE ZUR GESCHICHTE UND QUELLENKUNDE DES MITTELALTERS, Bd. 8). ISBN 3-11-007666-7. Prix : 148 DM.

Les formes prises par la «pénitence» ont considérablement évolué au sein de l'Église. Les pénitentiels constituent le genre de documents où l'influence de l'Église ancienne s'est le moins marquée. Le rôle des «Irlandais» dans l'élaboration et la diffusion des pénitentiels a été considérable. Quelle fut l'attitude de Rome et de la papauté à propos de la pénitence ? Possède-t-on des rituels de pénitence attribuables à Rome ? On a cru, pendant longtemps, que le Livre VI du Pénitentiel d'Halitger de Cambrai était un pénitentiel romain. On attirait spécialement l'attention sur le Livre VI de cet ouvrage présenté comme tiré du *De Scrinio Romanae ecclesiae*. R. Kottje, dans son livre d'une érudition remarquable, basé sur l'analyse minutieuse de très nombreux manuscrits, clarifie grandement ces questions. À la suite d'un certain nombre de savants, il démontre de manière péremptoire que le Pénitentiel romain ne peut guère être attribué à Rome ni à la papauté. Les articles, qui révèlent de fortes influences insulaires – mais surtout franques – et qui avaient été considérés par certains comme des adjonctions de glossateurs, se retrouvent parmi quelques-uns des manuscrits les meilleurs, les plus anciens (moitié du IXe s.) et, de plus, indépendants les uns des autres. Il est donc bien évident qu'ils appartiennent à l'œuvre originale. R. Kottje montre clairement combien le Livre VI d'Halitger de Cambrai est étranger aux pratiques romaines. Il va même plus loin indiquant, pp. 157-167, qu'il est très probable que Halitger ait lui-même composé le Livre VI et que l'indication

de l'emprunt romain ne soit qu'une manière de donner plus d'autorité à son œuvre. Il semble donc bien que l'on doive définitivement renoncer à user du Livre VI de Halitger pour étudier le rite de la pénitence à Rome, à la période carolingienne, et qu'il faille rayer ce document de l'histoire des relations entre Rome et les Églises d'Occident. On notera, par contre, avec intérêt que, si les sources de Halitger et de Hraban Maur sont essentiellement des extraits de conciles, on trouve aussi parmi elles le *De reparatione lapsi*, traduction d'une œuvre de Jean Chrysostome, qui semble avoir suscité un large intérêt au sein de l'Église carolingienne. Enfin, on relèvera dans les chapitres consacrés à l'analyse des manuscrits qu'il en est plusieurs parmi les plus anciens (IXe-Xe s.) qui proviennent d'Italie, voire même de Rome. Pour l'évolution des pratiques cultuelles et liturgiques du siège romain, ces notations ne manquent pas d'intérêt. Fondé sur une érudition solide, l'ouvrage de R. Kottje est appelé à rendre d'immenses services.

Michel DE WAHA.

Prosopographie de l'Alexiade

Basile SKOULATOS, *Les personnages byzantins de l'Alexiade. Analyse prosopographique et synthèse*, éd. Nauwelaerts, (Université de Louvain. Recueil de Travaux d'Histoire et de Philologie, 6e série, Fascicule 20), Louvain-la-Neuve, 1980, pp. xxx-373.

Cette étude centrée sur l'*Alexiade* d'Anne Comnène, envisage les personnages byzantins cités dans cette œuvre, à l'exclusion des empereurs depuis Michel VIII Doukas jusqu'à Jean Comnène, de la princesse Anne elle-même, et aussi de ceux qui, ayant joué un rôle avant le règne d'Alexis Ier, n'ont été cités qu'occasionnellement ; mais, aux Byzantins proprement dits, ont été assimilés les étrangers qui se sont mis au service de Byzance. B. Skoulatos a complété les renseignements fournis par l'*Alexiade* en recourant à tous les documents auxquels il a eu accès, qu'ils soient historiques, littéraires, sigillographiques ... Il présente par ordre alphabétique une étude prosopographique sérieuse où, encadrée, d'une part, par la mention des sources utilisées, et, d'autre part, s'il y a lieu, par la bibliographie, chaque notice est fondée sur l'*Alexiade*, et éventuellement complétée par d'autres documents. On y voit défiler pêle-mêle des membres de la famille impériale, des militaires, des ecclésiastiques, des fonctionnaires, des sénateurs, des hommes de science (médecins, astrologues, philosophes), etc.

Cette enquête, menée avec beaucoup de soin trouve sa synthèse dans une seconde partie (pp. 305-355) où B. Skoulatos analyse les jugements portés par Anne Comnène et les critères subjectifs ou objectifs auxquels ils répondent.

Étant donné le caractère épique de l'œuvre consacrée par Anne à la glorification de son père, on ne s'étonnera pas de voir l'accent mis surtout sur les qualités militaires des personnages, sur leur vaillance, tandis que sont laissés dans l'ombre les aspects administratifs, économiques et politiques de ce règne.

La présentation du volume est claire, mais les notes sont bizarrement rangées par paragraphes, et, comme certains de ceux-ci sont très brefs, il n'est pas rare de trouver au bas d'une même page, une double et même une triple numérotation, comme aux pp. 73, 75, 78, 207, 284, la plus curieuse étant la p. 207 où trois notes n° 1 se suivent d'affilée. N'aurait-il pas été plus normal et plus clair d'indiquer partout, avant chaque note 1, le numéro du chapitre ?

Enfin, en ce qui concerne la note 8 de la p. 283 nous devons détromper B. Skoulatos : il conteste le nom de Romanos Straboromanos qui apparaît dans une lettre de Théophylacte de Bulgarie (*P.G.* 126, col. 524, l. 14) sous prétexte que le nom se présente dans la *P.G.* sous la forme erronée *Ῥωμανὸς Ὀστρακορωμός* et il ne suit pas P. Gautier (Manuel Straboromanos, R.E.B. 23, 1965), quand, à la p. 172, il propose de corriger Ostrakoromanos en Straboromanos. En fait, la lecture *Ῥωμανὸς ὁ Στραβορωμανός* est tout à fait sûre et attestée par toute la tradition manuscrite. Quant à l'identification du personnage, c'est une autre affaire.

Alice LEROY-MOLINGHEN.

Poètes Byzantins du XIIIe s. en terre d'Otrante

Poeti Bizantini di terra d'Otranto nel secolo XIII, testo critico, introduzione, traduzione, commentario e lessico a cura di Marcello GIGANTE, Napoli, 1979, 244 pp., 2 pl. hors texte, 2e édition revue et augmentée.

Au Moyen Age, le Sud de l'Italie a entretenu avec Byzance des rapports privilégiés. Dominée par les Normands, puis par les princes de Hohenstaufen, la terre d'Otrante a connu, notamment sous le prince génial que fut Frédéric II (1198-1250), une période particulièrement brillante dans le domaine des arts et des lettres. Dans cette région, un des principaux

centres d'où rayonnait la culture grecque était le monastère de S. Nicolo di Casole qui allait en 1480 être sauvagement ravagé par les Turcs. C'était un foyer de culture, d'érudition et d'humanisme, et dans son orbite gravitaient les quatre auteurs du XIIIe s. dont M. Gigante a regroupé les poèmes : il s'agit de Nicolas d'Otrante, qui, sous le nom de Nectaire, fut de 1219 à 1235 abbé de S. Nicolo di Casole, de Jean Grassus, son disciple et admirateur, *βασιλικὸς νοτάριος* de 1219 à 1236, qui devint ensuite *βασιλικὸς γραμματικός*, du fils de ce dernier Nicolas d'Otrante, et de Georges, chartophylax (archiviste) de Gallipoli. À l'exception de quelques hexamètres, leurs vers sont strictement dodécasyllabiques, et se situent, pour la langue, la technique et les procédés stylistiques, dans la ligne de la poésie gréco-byzantine traditionnelle ; empreints de maniérisme, ils alternent parfois thèmes sacrés et profanes. Indépendamment de leur intérêt littéraire, ils peuvent avoir une valeur historique, car, à côté de sujets religieux ou mythologiques, il leur arrive de fournir des renseignements sur les abbés du couvent, sur la vie de leurs auteurs, sur leur œuvre et de toucher à l'actualité : ainsi en est-il par exemple du poème XIII de Jean Grassus, adressé à la ville de Parme, coupable de rebellion (1247) contre l'empereur Frédéric II, et évidemment écrit à chaud par l'auteur qui était présent au siège de la ville et ne pouvait à ce moment prévoir que la situation allait se retourner en faveur de la cité lombarde. Grâce au témoignage de Georges Bardanes, métropolite de Corcyre, on sait que Jean avait écrit d'autres poèmes encore à la gloire de Frédéric II. Il en est de même aussi de plusieurs poèmes de Georges de Gallipoli. Auteur plus «engagé» que les autres, il prend fait et cause pour l'église grecque persécutée par un évêque latin (XI), exprime son opposition à Rome et à la curie romaine (XIII) et son admiration sans limites pour Frédéric II qu'il exalte de façon dithyrambique comme «merveille de l'Univers» (XIII, 21), «maître de la terre entière» (XIII, 71) et dont il épouse passionnément les vues religieuses et les attitudes politiques. Nous le verrons encore encenser l'ami et gendre de Frédéric, Jean III Vatatzes, empereur de Nicée, à l'occasion de son passage à Gallipoli (I) et écrire, comme Jean Grassus, un poème contre Parme, la ville révoltée.

M. Gigante a regroupé dans cette deuxième édition, en la complétant, des poèmes qui se trouvaient éparpillés dans diverses publications. À sa propre édition de Jean Grassus et de Nicolas d'Otrante parue dans *La Parola del Passato*, fasc. XIX, Naples, 1951, pp. 296-305 et 311-315 et dans *Ἑλληνικά*, XIII, 1954, pp. 116-120, il a annexé les poèmes de

Nectaire édités par J. M. Hoeck et R. J. Loenertz dans *Studia Patristica et Byzantina*, 11, Ettal, 1965, pp. 139-143 et ceux de Georges de Gallipoli, déjà publiés par Bandini, Mercati, Lavagnini etc. Mais tous les vers édités ont été revus. Les variantes ainsi que les corrections et les conjectures proposées par divers savants sont signalées dans l'apparat. Les poèmes de chaque auteur sont suivis de leur traduction en italien et de commentaires littéraires et historiques etc. Un *index nominum* et un *index graecitatis* clôturent le volume.

Ce livre paru en 1979 a assurément eu le mérite d'attirer l'attention sur les poètes de la région salentine. L'intérêt qu'il a suscité s'est traduit par des publications qu'on lira avec profit. Ainsi des corrections au texte et à la traduction ont été proposées par Filippo Maria Pontani dans son article *Sui poeti bizantini di terra d'Otranto* paru dans *Bizanzio e l'Italia*, Raccolta di Studi in Memoria di Agostino Pertusi, Milan, 1982, pp. 322-330 où l'on trouvera aussi mainte remarque sur la prosodie, la métrique et l'apparat critique.

En outre, dans un important article : *Une anthologie salentine du XIVe s., le Vaticanus gr. 1276*, paru dans *Rivista di Studi Bizantini e neoellenici*, XXVII-XXIX (Roma, 1980-1982), pp. 149-228, A. Acconcia Longo et A. Jacob apportent un utile complément à la question. Utilisant le *Vat. gr.* 1276, mais aussi les *Laur.* 5, 10 et 72, 14, ainsi que le *Vat. gr.* 1019, ils ont publié, en préliminaire à une édition plus complète, quelques dizaines d'épigrammes certainement salentines. Ce travail leur a fait découvrir des vers de Drosos d'Aradeo et de Demetrius, deux nouvelles épigrammes de Jean Grassus, de nombreux poèmes encore anonymes, mais aussi les a amenés à remettre en question les attributions d'un certain nombre de vers publiés par M. Gigante. Plusieurs erreurs proviennent sans aucun doute de la confusion provoquée par la similitude des noms de deux auteurs : Nicolas d'Otrante, devenu ensuite Nectaire de Casole et le fils de Jean Grassus, Nicolas d'Otrante auquel il faudrait restituer la paternité de beaucoup d'épigrammes mises sous le nom de Nicolas-Nectaire. Mais il reste encore pas mal de terrain à défricher, et on pourra constater dans le présent fascicule de *Byzantion* (pp. 371-379) que A. Acconcia Longo et A. Jacob poursuivent inlassablement leur enquête, étayent leurs hypothèses sur de nouveaux documents et enrichissent progressivement le recueil des poètes salentins.

Alice Leroy-Molinghen.

Le calendrier en monostiques de Théodore Prodrome

Augusta Acconcia Longo, *Il Calendario giambico in monostici di Teodoro Prodromo* (Testi e Studi bizantino-neoellenici. Collezione diretta da E. Follieri V). Roma, 1983, pp. XIV-236 + 3 planches hors texte.

Le calendrier métrique n'est pas une invention de Théodore Prodrome qui a eu comme principal précurseur dans ce genre Christophe de Mytilène (XIe s.), auteur de quatre calendriers, deux en mètre hymnographique, contenant pour chaque mois trois stichères et un canon et pour chaque jour une commémoration, et deux en mètre classique, hexamètre et trimètre iambique. De ces deux derniers l'un est écrit en distiques iambiques, qui pour les différentes fêtes de chaque jour, rappellent le nom du saint, la manière dont il est mort, et ses traits les plus caractéristiques, l'autre, en monostiques héroïques a condensé ces divers éléments en un seul hexamètre. Ces deux calendriers connurent un grand succès, et eurent par conséquent de nombreux imitateurs, parmi lesquels le premier en date se trouve être Théodore Prodrome (± 1100-1155/6 ou 1158/9) connu pour son activité littéraire intense et diversifiée. Parmi ses nombreux écrits figurent deux calendriers, l'un en tétrastiques iambiques, dont seul un fragment est parvenu jusqu'à nous, soit par suite d'un accident, soit que l'auteur n'ait jamais achevé son œuvre, l'autre en monostiques iambiques qui est complet et imite son modèle avec talent, bonheur et originalité. Un acrostiche formé par la première lettre du premier monostique de chaque mois compose le nom de l'auteur : *τοῦ Προδρόμου*. On désigne habituellement sous le nom de calendrier cette sorte de synaxaire, où Prodrome présente en un seul dodécasyllabe iambique pour chaque jour, saints ou martyrs, fêtes du Seigneur ou fêtes mariales, inventions ou translations de reliques aussi bien que commémorations diverses. L'auteur suit fidèlement, à de rares exceptions près, le calendrier en hexamètres de Christophe, et il accomplit une véritable performance en condensant en un seul vers l'essentiel de ce qu'il veut dire. Par son élégance littéraire, il dépasse son modèle auquel il ajoute des détails émouvants ou dramatiques, et il s'en démarque par une plus grande liberté, l'emploi d'images vives et subtiles et le recours à divers effets rhétoriques. Comme on pouvait s'y attendre, il a puisé à des sources liturgiques, patristiques et scripturaires et s'est inspiré aussi d'épigrammes funéraires.

A. Acconcia Longo analyse successivement avec beaucoup de finesse le style de Théodore Prodrome, sa langue, la manière dont il introduit le genre de mort des saints et des martyrs et dont il manie la métrique.

Suivant l'usage byzantin, le calendrier commence au 1er septembre et s'achève au 31 août. Il comporte 365 vers dont l'édition publiée ici pour la première fois repose sur quatre manuscrits qui se répartissent en deux branches. Dans l'une se trouvent le meilleur témoin de la tradition, le *Vatic. gr.* 305 (V) datant de 1268/9 ou de 1253/4, et son parent le *Laur.* XXXI, 2 (L) du début du XIVe s. : tous deux présentent une même disposition en deux colonnes, où l'on peut lire à gauche la didascalie qui se rapporte au saint ou à la fête du jour, à droite le monostique correspondant et entre les deux, en lettres rouges la date, tandis que, en tête de chaque mois, figurent le nom de ce mois et le nombre de jours qu'il contient. Dans l'autre branche se trouvent le *Paris gr.* 854 (P) du XIIIe s. et sa copie le *Marc. gr.* 512 du XIIIe-XIVe s. L'éditrice a évidemment suivi le texte du meilleur groupe VL. Après l'indication de chaque mois et de son nombre de jours, elle reproduit avant le monostique le chiffre du jour, et la didascalie, parfois très utile pour éclairer le sens du dodécasyllabe iambique nécessairement très concis. À titre d'exemple, à la date du 11 septembre, le monostique *Θεόδωρος τέθνηκεν ἡ Θεοδώρα* laisserait le lecteur perplexe, s'il n'était expliqué par la didascalie *Ἡ ἁγία Θεοδώρα εἰς ἄνδρα μετασχηματισθεῖα εἰρήνῃ τελειοῦται*. De même, à la date du 4 mars, le vers *Ἔκλαυσε καὶ θὴρ τὴν θανὴν Γερασίμου* est explicité par *Ὁ ἅγιος Γεράσιμος ὁ τὸν λέοντα ἰασάμενος εἰρήνῃ τελειοῦται* et à la date du 6 mars, *Τόσαι κεφαλαί, φεῦ, μιᾶς ἔργον σπάθης* est éclairé par la didascalie qui nous apprend qu'il s'agit des 42 martyrs d'Amorium.

Le texte très clairement présenté (pp. 93-137) et les notes explicatives renvoyant aux sources (pp. 139-190) sont suivis d'un *index graecitatis*, d'un index des noms propres et des *notabilia* ainsi que d'un index des manuscrits.

Alice Leroy-Molinghen.

La Grèce médiévale

Nicolas Cheetham, *Mediaeval Greece*, Yale University Press, New Haven & London, 1981, 341 p.

Sir Nicolas Cheetham fut membre du Service Diplomatique en Grèce pendant de longues années. Il connaît donc assurément bien le pays et a eu l'occasion de s'intéresser plus particulièrement – comme il le souligne dans son introduction – à la Grèce médiévale.

La présente étude veut combler une lacune dans la littérature anglaise de vulgarisation en ce domaine, puisque depuis les ouvrages de R. Rodd,

The Princes of Achaia and the Chronicles of the Morea, Londres, 1907 et de W. MILLER, *The Latins in the Levant. A History of Frankish Greece 1204-1566*, Londres, 1908, aucune étude de ce genre ne fut publiée.

Le livre se compose de 14 chapitres ; les deux premiers – «The Death of Ancient Hellas» et «Hellas Re-Hellenized» – doivent permettre au lecteur peu averti de se situer. Ils ne prétendent nullement être exhaustifs, mais introduisent plutôt à la période étudiée principalement.

Les chapitres suivants constituent le centre de l'ouvrage et couvrent les années 1204 à 1460 (Crète : de 1204 à 1669). Une note sur les sources utilisées, ainsi qu'une liste des dirigeants, tant byzantins qu'occidentaux, deux cartes de Grèce et une bibliographie de base apportent un complément utile à l'ouvrage.

Un des principaux soucis de l'auteur a été d'éclairer les relations humaines et culturelles qui se sont établies entre les Grecs et leurs conquérants.

L'étude, se voulant ouverte à un large public, est agréable à lire tout en faisant preuve d'érudition.

Marc DEKUYPER.

Byzance et les États des Croisés

R. J. LILIE, *Byzanz und die Kreuzfahrerstaaten*, Munich W. Fink Verlag, 1981, 1 vol. in-8°, XIII-549 pp. (FREIE UNIVERSITAT BERLIN, BYZANTINISCH-NEUGRIECHISCHES SEMINAR, *ΠΟΙΚΙΛΑ BYZANTINA*, 1). Prix : non communiqué.

Les étTdes sur les Croisades ne manquent pas et les rapports entre Byzance et les Croisés ont fait l'objet de maints travaux. L'entreprise de R. J. Lilie n'en vient pas moins à son heure et ne manque pas d'originalité : présenter une analyse détaillée des rapports entre Byzance et les états croisés. L'histoire des Croisades fourmille d'événements, de retournements de situation qui ne facilitent pas une vue globale des choses et n'engagent pas à la synthèse. C'est le grand mérite de R. J. Lilie d'avoir pris ce sujet délicat et complexe à bras le corps, d'y avoir consacré de longues analyses pour déboucher sur un exposé cohérent des événements mais surtout de leur motivation politique. On saura gré à R. J. Lilie de s'être attaché à montrer les éléments de continuité dans la politique byzantine. Cette continuité, en effet, apparaît mal à l'examen d'une chronologie où les renversements d'alliances, les promesses non tenues, les ambiguïtés abondent. Il faut une pénétration peu commune du sujet,

une subtilité d'analyse et une réelle capacité de synthèse pour arriver à la présentation d'ensemble que nous donne R. J. Lilie. L'ouvrage est donc captivant et suscite de nombreuses réflexions. Tout d'abord R. J. Lilie a dû se débrouiller avec une documentation ingrate, souvent fort postérieure aux événements, bien rarement impartiale, fréquemment difficile à contrôler. Il se livre donc à une critique sévère et parfois impitoyable de sa documentation, ce qui l'amène quelquefois à des rejets qui peuvent paraître audacieux. Notre auteur s'attachant moins aux faits qu'à leurs motivations politiques se trouve ainsi amené à rechercher le dessous des cartes, à analyser les traités pour y déceler la raison de la présence de tel ou tel article. Le commentaire ne peut dès lors être immédiat. Il procède d'un travail de réflexion de l'historien très profond, mais que la nature des sources rend difficile et condamne à n'être souvent qu'hypothétique. La durée d'une négociation, la personnalité d'un légat, la simple mention d'une ambassade sont, pour reconstituer l'objet des négociations, des indices bien ténus. Ceux-ci forment parfois nos seuls renseignements. Intelligente, érudite et subtile, l'histoire des relations entre Byzance et les Croisés que nous propose R. J. Lilie est aussi fortement hypothétique. Mais il faut reconnaître à l'historien le droit à l'hypothèse historique et à la construction hypothétique, quitte à présenter d'autres hypothèses ou à en souligner la faiblesse éventuelle.

Le titre de l'ouvrage indique le centre d'intérêt de l'auteur : Byzance. Il ne serait pas inutile de consacrer un ouvrage aux États Croisés et Byzance qui formerait le pendant de celui-ci et permettrait de voir les relations entre ces états de manière plus équilibrée. Car on ne peut après la lecture du livre de R. J. Lilie se défaire de l'impression que l'auteur possède une sympathie pro-byzantine bien avouée. Les jugements sur les sources utilisées sont moins tranchés, moins rigoureux pour les sources byzantines que latines. Guillaume de Tyr reçoit plus de critiques qu'Anne Comnène, par exemple. Cette manière quelque peu unilatérale, voire partisane, ne contribue pas toujours à donner une juste appréciation des choses, et le livre de R. J. Lilie témoigne plusieurs siècles après les faits de la méfiance des Grecs vis-à-vis des Croisés, considérant trop facilement la méfiance inverse comme le fruit d'une propagande. Appréciations bien subjectives certes, mais le subjectivité ne joua-t-elle pas dans ce domaine un rôle parfois prépondérant ?

Cinq chapitres analysent successivement la première croisade, période d'espoirs déçus et de malentendus (p. 1-53), l'accentuation des oppositions sous Alexis I Comnène (pp. 54-88) et son apogée sous Jean II Comnène

(pp. 89-134), puis la période qui passionne le plus l'auteur, celle de Manuel Comnène et de sa politique de pénétration tous azimuts (pp. 135-211) et enfin, la période de faiblesse de Byzance et de reprise de la confrontation avec les Croisés de 1180 à 1204 (pp. 212-234). Un dernier chapitre (pp. 235-251) nous offre une synthèse des recherches précédentes. Quatre annexes substantielles forment une seconde partie de l'ouvrage. Elles sont consacrées à Laodicée, Antioche et Byzance entre 1098 et 1105 (pp. 252-274) à l'objectivité et à la partialité chez Jean Kinamos, Nicetas Choniates et Guillaume de Tyr (pp. 275-301), au traité de 1137 entre Byzance et Antioche chez Ordéric Vital et Guillaume de Tyr (pp. 302-316) et à l'alliance franco-byzantine contre l'Égypte en 1167-1177 (pp. 317-329). Une bibliographie et un index complètent le volume.

Il n'est guère possible de se livrer à un commentaire détaillé de l'ensemble du travail de R. J. Lilie. Celui-ci renferme nombre de pages remarquables mais suscite aussi la discussion. Les remarques qui suivent et qui touchent essentiellement aux chapitres I et IV ne doivent pas faire perdre de vue la qualité de l'exposé général et de ces chapitres en particulier. Ce sont moins des critiques que des éléments d'une discussion courtoise.

R. J. Lilie s'attache à l'analyse des rapports souvent peu cordiaux entre l'empereur Alexis Comnène et les princes croisés, sujet souvent traité et sur lequel les sources ne jettent pas une très vive lumière. Après avoir rappelé l'origine de la Croisade, R. J. Lilie montre comment l'arrivée de troupes nombreuses suscite des difficultés à l'empereur. Il en vient alors à l'épisode controversé de la prestation du serment par les Croisés à Alexis. Pour R. J. Lilie, c'est là un fait capital. Ce serment de vassalité est considéré comme très strict et ses conséquences dominent tous les événements jusqu'à la prise de Jérusalem. R. J. Lilie insiste bien sur le fait que les princes Croisés n'ont jamais, semble-t-il, nié le contenu de ce serment. Il y aurait donc de leur part, ou de la part de certains d'entre eux, félonie vis-à-vis de leur suzerain. Celle-ci serait même préméditée. Et l'auteur de faire remarquer que les trois princes qui d'emblée rechignent à prêter le serment voulu par Alexis, Godefroid de Bouillon, Raymond de Saint-Gilles et Bohémond sont partis sans espoir de retour, n'ont, pour Godefroid et Bohémond, aucun avenir devant eux en Occident et ont en conséquence l'intention bien arrêtée de se créer des principautés souveraines en Orient. Tous les princes qui manifestent l'intention de rentrer au pays se montreront fidèles à Alexis. D'emblée donc un but très prosaïque l'aurait emporté sur la motivation religieuse chez certains

Croisés. L'hypothèse est intéressante et mérite la discussion. Tout d'abord ces princes sont-ils bien partis sans espoir de retour ? Pour R. J. Lilie, Raymond de Saint-Gilles part sans espoir de retour parce qu'il emmène sont épouse et laisse son fils comme successeur à Toulouse. Le cas n'est pas unique. Philippe-Auguste ne partit-il pas à la croisade avec son épouse en ayant bien l'intention de revenir en France ? En 1066 Guillaume le Conquérant emmène son épouse en Angleterre et institue son fils régent, voire même duc de Normandie, alors qu'il prétendra encore par la suite au gouvernement du duché ? L'argument n'est donc pas convaincant. En ce qui concerne Godefroid de Bouillon, les informations de R. J. Lilie proviennent d'une littérature quelque peu vieille d'une part, d'autre part, il n'apparaît pas que la position du duc ait été particulièrement menacée à la fin du XIe siècle. Enfin, R. J. Lilie écrit que Godefroid «verkaufte bzw verpfandete» und grande partie de son patrimoine (p. 11). Il faut préciser ici que Godefroid n'a pas vendu mais engagé, cédé *a remere* son château de Bouillon à Otbert de Liège. Ceci prouve clairement que le duc avait bien l'intention de revenir en Lotharingie. De plus il faut souligner, plus que ne le fait R. J. Lilie, que Godefroid refuse d'attaquer Constantinople, de combattre des chrétiens. On sait qu'en 1204 ce sentiment demeurera très fort. Godefroid en 1099 ne paraîtra pas désireux du pouvoir. Son attitude contrastera avec celle de son frère. Quant à Bohémond, ne se plie-t-il pas très rapidement aux exigences d'Alexis, après l'échec de son projet d'attaque, trop rapidement pour qu'on puisse y voir une préméditation d'opposition à Alexis ?

Mettre en évidence les serments des Croisés, indiquer qu'Alexis joue habilement des subtilités du droit féodal, c'est bien. Mais il n'en demeure pas moins que nous ne sommes absolument pas sûr qu'Alexis ait bien possédé toutes ces subtilités du droit féodal. De plus, une prestation du serment de vassalité entraîne à l'époque, et surtout chez des princes aussi puissants, des concessions en retour. C'est là bien entendu que l'affaire s'obscurcit. Rendre toutes les cités à l'empereur n'est pas incompatible avec la concession de celles-ci en fief, mais peut fort bien signifier précisément les restituer à la souveraineté de l'empereur et les recevoir en fief de ce dernier. Même s'il en était autrement, demeurerait la question des contre-prestations attendues d'Alexis. Et le fait que celui-ci semble utiliser, comme le montre avec insistance, R. J. Lilie, les Croisés comme des mercenaires rend la question plus aigue. Vassal = mercenaire est une équation impossible à soutenir. En 1066 Guillaume le Conquérant s'entoure de vassaux qu'il dote et de mercenaires qu'il solde. Faut-il penser

que les dons du basileus représentent la contrepartie du serment de vassalité, en une sorte de fief de bourse ? Ne serait-il pas alors quelque peu gênant de constater que les sources et même Anne Comnène n'établissent pas cette réciprocité ? Insister sur le serment de vassalité prêté, ne dispense pas de souligner aussi qu'Alexis dut adopter les princes croisés, procédure qui pouvait susciter bien des équivoques. L'adoption équivaut pour un occidental à une véritable association, ce qui diminue bien entendu la rigueur des devoirs vassaliques. Ne savons-nous pas d'ailleurs par Anne Comnène que certains princes croisés prétendirent siéger à l'égal de l'empereur ? Deux droits, deux cultures entrent ici en contact, se heurtent pour tenter de s'ajuster. Mais l'accord est-il réellement possible dans un cas où chacun maîtrise mal les conceptions juridiques de l'autre, a la volonté de tirer le plus grand profit du marché et refuse toute limitation de son indépendance ?

Il n'est pas possible d'accepter l'idée défendue (p. 21) par R. J. Lilie qui fait des princes des vassaux non chasés. C'est oublier que cette catégorie de vassaux touche des gens de rang social très inférieurs à nos princes territoriaux. Dans son examen du contrat vassalique (p. 23) R. J. Lilie ne souffle mot de l'élément réel (le fief) qui, à l'époque, pour des personnages importants joue un rôle fondamental, constitue une contrepartie obligée.

Un serment de vassalité suivi d'une adoption fait songer à certaines pratiques occidentales où les deux partenaires deviennent chacun vassal l'un de l'autre pour des biens précis, ce qui leur donne barre l'un sur l'autre.

Si nous nous attachons maintenant à la politique de Manuel Comnène que R. J. Lilie retrace de main de maître, nous serons d'accord avec le savant allemand pour y reconnaître de la continuité, et une certaine cohérence. Nous voulons souligner avec lui toute l'originalité de la politique occidentale de Manuel. Mais nous n'irons pas jusqu'à le suivre dans ses jugements sur l'absence de politique occidentale de ses successeurs. C'est que R. J. Lilie montre très bien que la politique occidentale de Manuel est d'abord conçue en fonction de son obsession antiochéenne, et qu'elle ne constitue pas par elle-même une attitude politique cohérente. D'autre part, dans l'appréciation de la politique de Manuel, une certaine ambiguïté ne se dissipe pas. Les empereurs byzantins sont présentés à la fois comme des personnages extrêmement puissants et riches, disposant de ressources financières pratiquement illimitées, et comme des souverains incapables d'entretenir simultanément plusieurs armées en campagne, obligés ainsi de parer au plus pressé sur

chaque théâtre d'opérations pour pouvoir ensuite colmater les brèches ailleurs. Cette dualité dramatique n'est pas assez mise en avant, et R. J. Lilie ne s'interroge jamais sur la valeur même de cette politique. Les progrès et les succès de Manuel sont finalement liés étroitement à l'action de Nur-ad-Din et les actions d'Andronic Comnène procèdent de la force de frappe de Saladin qui laissera ensuite tomber purement et simplement les Byzantins comme le reconnaît R. J. Lilie. Tant et si bien, qu'à la fin du XIIe siècle, la poussée musulmane s'est réalisée et Byzance se trouve isolée diplomatiquement des états occidentaux. Si, on examine la situation en cette fin du XIIe siècle pour la comparer à celle qui avait provoqué les interventions inquiètes d'Alexis Comnène auprès du pape avant 1095, il faut bien reconnaître qu'elle est loin de s'être améliorée. On doit bien conclure à un échec de l'initiative politique lancée par Alexis et à un affaiblissement général des états chrétiens dans l'Est de la Méditerranée. Quant à la politique occidentale de Manuel, ses résultats nous apparaissent comme nuls parce que les efforts impériaux n'ont pas été soutenus de manière constante par une action militaire résolue. Tout semble avoir croulé parce que les objectifs visés apparaissaient comme disproportionnés par rapport aux moyens mis en œuvre. C'est là que l'on peut se demander si une autre politique, qui eût renoncé à la confrontation directe ou indirecte n'aurait pas assuré des succès plus durables à Byzance, les croisés couvrant l'Est de l'Empire et permettant à celui-ci de régler plus nettement ses problèmes dans les provinces balkaniques, que R. J. Lilie tient pour primordiales dans le fonctionnement de l'État byzantin. C'est à ce propos aussi qu'il faut s'interroger sur la richesse réelle de l'empire ; les somptueuses dépenses de Manuel furent-elles productives ou constituèrent-elles des ponctions épuisantes qui empêchèrent la mise sur pied d'armées byzantines capables de couvrir plusieurs des fronts de l'Empire de manière efficace ? En fin de compte, la politique de Manuel ne fut-elle pas la poursuite d'un rêve de grandeur révolue sacrifiant à des chimères des objectifs réalistes, augmentant la pression musulmane que Byzance allait bientôt subir directement. Serions-nous si loin d'un parallèle avec l'Autriche de François-Joseph ?

Ces remarques portent sur l'interprétation des faits, des pensées politiques. C'est le propre des constructions historiques de soulever des interprétations différentes. Il ne faut toutefois pas oublier l'impressionnant travail d'érudition, la profonde réflexion sur les sources, l'ingéniosité dans la mise en œuvre qui caractérisent le livre de R. J. Lilie, et qui en font une contribution stimulante à l'histoire de Byzance et des États croisés.

Michel DE WAHA.

L'Art des Croisés au XIIe s.

J. FOLDA (ed.), *Crusader Art in the Twelfth Century*, Oxford, BAR, 1982, 1 vol. 269 p. (BRITISH ARCHAEOLOGICAL REPORTS. INTERNATIONAL SERIES 152).

Au début de l'année 1982 l'école britannique d'archéologie à Jérusalem prit l'initiative extrêmement intéressante de réunir à Jérusalem quelques savants renommés pour échanger leurs vues sur l'art des Croisés et sur les influences qui s'exercèrent sur le royaume latin.

D. PRINGLE, *Church-building in Palestine before the Crusades* (pp. 5-46).

Constatant les divergences d'opinion sur le caractère occidental ou oriental des églises bâties par les Croisés, l'auteur entend dresser le catalogue raisonné (annexe p. 26-28) des églises qui existaient en Palestine à l'arrivée des Croisés en 1099. Après avoir rappelé les différentes périodes tantôt favorables à l'édification d'églises chrétiennes tantôt marquées par des destructions, il insiste sur l'œuvre des Byzantins garantie par les traités de 1027 et 1036 et matérialisée en premier lieu par la reconstruction de l'Anastasis à Jérusalem. Après quoi, D. Pringle définit six types architecturaux qu'il analyse un à un. Le plus simple est constitué par la mononef à abside semi-circulaire et couverture en berceau construite d'abord en bois puis en pierre. Après la conquête par les Croisés, ce type d'architecture se maintiendra pour de petits bâtiments. Un deuxième type attesté avant 1099, l'octogone à coupole sur trompes se rencontrera notamment dans les églises grecques de S. Thècle et de S. Demetrius à Jérusalem. Parmi les bâtiments de ce type, l'auteur s'attache spécialement à la chapelle de la Sainte Trinité construite au milieu du XIe siècle, et cite la *Nea Moni* de Chios. Affirmant que ce type de bâtiment demeure peu courant dans l'architecture byzantine, D. Pringle note sa fréquence dans l'architecture musulmane et en donne des exemples. Le troisième type se définit par une structure centrale reposant sur quatre colonnes ou piliers et couverte d'une coupole, le quatrième s'identifie au plan tréflé. D. Pringle aborde alors les types des basiliques à files de colonnes et couvertes en bois, citant comme exemple l'église de la Nativité à Bethléem et la basilique de Saint-Georges à Lydda. Le cas des basiliques à coupole se révèle compliqué. Car il en existe non seulement en Orient, mais aussi en France. Aux bâtiments cypriotes cités par Enlart, l'auteur préfère comme modèle plus direct le monastère de la Croix et l'église de

Saint-Jean à 'Ain Karim. Il indique qu'à son avis l'aspect général des bâtiments croisés de ce type fait davantage penser à l'Occident qu'à Byzance, mais que la technique de construction sur pendentifs indique, elle une parenté nette avec les constructions byzantines. Dans ses conclusions D. Pringle attire l'attention non seulement sur les programmes architecturaux, mais aussi sur la formation et les traditions de la main-d'œuvre employée. De nombreux plans et photos illustrent l'article.

X. MURATOVA, *Western chronicles of the first Crusade as sources for the history of Art in the holy Land* (pp. 47-69) s'attache à l'identification d'une statue détruite par Tancrède lors de la prise de Jérusalem. Pour l'auteur, il pourrait s'agir d'une représentation d'un Zeus en majesté. Cette pièce fut assimilée par les Croisés à une idole de Mahomet. X. Muratova évoque alors quelques aspects de la légende de Mahomet en Occident, mais ignore à ce propos les considérations de R. Schwinges dans son beau livre sur Guillaume de Tyr et les nombreux travaux fondamentaux consacrés à ce sujet par le regretté Guy Cambier.

H. BUSCHHAUSEN, *Die Fassade der Grabesbirche zu Jerusalem* (pp. 71-96).

Après avoir retracé les étapes de l'histoire architecturale du Saint Sépulcre en faisant également appel à toutes les sources de documentation iconographique, H. Buschhausen rappelle quelle fut l'œuvre architecturale accomplie sous le royaume latin, puis passe à une description minutieuse des sculptures de la façade méridionale de l'église. Le style des figures n'est pas unitaire, mais on peut attribuer cette hétérogénéité au travail de plusieurs groupes d'artistes. H. Buschhausen se livre alors à une recherche minutieuse et érudite des parallèles qu'il trouve aussi bien dans le sud que dans le nord de la France. Il examine particulièrement la frise sculptée de la tour occidentale de la façade sud pour laquelle on ne trouve pas de parallèle dans la sculpture de l'époque et fait notamment appel aux récits de pèlerins. Le programme iconographique est spécialement adapté à l'édifice insigne où il se trouve : on a représenté des scènes importantes de la Semaine Sainte ainsi que la Résurrection de Lazare qui apparaît comme une préfiguration de celle du Christ. La composition iconographique est très stricte et procède étroitement de l'Évangile. Buschhausen insiste sur la représentation du Christ debout sur le globe puis cite une série de parallèles qu'il juge cependant insuffisants. Pour lui, les modèles qui ont servi aux sculpteurs procèdent d'une autre technique, la miniature ou l'ivoire et doivent se situer dans l'entourage artistique de Suger, dont

on sait qu'il a fait largement appel à l'art mosan. H. Buschhausen cite alors des parallèles dans la Bible de Floreffe, l'ambon de Nicolas de Verdun à Klosterneuburg, la châsse de Saint Héribert, le Ms 78 A 6 de Berlin et la Bible de Bonne-Espérance et invite à chercher dans cette direction les sources de la sculpture de la façade sud du Saint Sépulcre de Jérusalem.

A. Borg, *Romanesque sculpture from the Rhone Valley to the Jordan Valley* (p. 97-119).

On sait que l'origine des chapiteaux de Nazareth a suscité maintes opinions. M. Borg se range d'emblée parmi ceux qui attribuent à une même main les chapiteaux de Nazareth et un chapiteau de l'église de Plaimpied. A. Borg établit à son tour des liens très précis entre ce chapiteau et des sculptures de Vienne, situant là l'atelier d'origine. Il retrace alors la carrière du sculpteur de Nazareth, le faisant même passer par Étampes et Chartres pour insister ensuite fortement sur les liens entre la sculpture de Vienne et celle d'Avignon. Ceci permet à H. Borg de rappeler que le cloître de Saint-Ruf a joué un grand rôle non seulement à Avignon mais aussi dans le royaume de Jérusalem. Il conclut donc à l'existence d'un lien entre Saint-Ruf et Nazareth et attribue la sculpture de Nazareth à l'école romane rhodanienne. Hypothèse ingénieuse, cette contribution devra maintenant subir le feu de la critique.

Z. Jacoby, *Crusador Sculpture in Cairo : additional evidence on the Temple Azru Workshop of Jerusalem* (pp. 121-138). L'auteur avec beaucoup de sagacité a repéré la présence d'éléments architecturaux croisés réutilisés dans les bâtiments cairotes. Elle insiste sur la valeur artistique de certains de ceux-ci qui ont été réalisés par un important atelier, celui du Saint Sépulcre à Jérusalem. L'auteur s'attache plus spécialement à l'analyse de colonnettes dont l'iconographie très spéciale associe le Saint Sépulcre, la porte de David et la schématisation du Palais Royal. Le parallèle avec les sceaux du royaume latin s'établit naturellement. Z. Jacoby montre toutefois avec pertinence que ces pièces n'ont pas été réalisées à Jérusalem mais bien à Acre où elles ornaient la façade d'un bâtiment important et rappelaient les prétentions des rois latins à la reconquête de Jérusalem.

H. Plommer, *The Cenacle on Mount Sion* (pp. 139-166). La datation du Cénacle soulève de nombreuses difficultés. On le place généralement après la prise de Jérusalem, au moment de l'intervention de Frédéric II à Jérusalem. H. Plommer s'efforce de démontrer qu'il s'agit encore d'un bâtiment du XIIe siècle. S'il émet à ce propos nombre de remarques

intéressantes, toutes ces comparaisons ne paraissent pas pertinentes. On ne peut tenir la question pour résolue mais on lui saura gré de ses suggestions.

E. CRUIKSHANK DODD, *Notes on the monastery of Mar Musa al-Habashi near Nebek, Syria* (pp. 167-189). L'auteur attire tout d'abord l'attention sur les questions de préservation des peintures murales de la grande Syrie, puis pose la question de la signification générale à attribuer à cette activité picturale qui semble très limitée dans le temps. L'histoire du monastère est mal connue. Mais il renferme un cycle de peintures de grande importance, dont l'état se dégrade rapidement, et inexorablement. On note deux ou trois couches de peintures, la plus ancienne portant des inscriptions grecques, les autres syriaques. Sur l'arc triomphal on remarque le Christ entre la Vierge et Gabriel, tandis qu'un motif accessoire montre le Christ, Pierre et Paul ainsi que d'autres saints. L'abside offre une Vierge des Blachernes avec à sa droite SS. Cyrille, Basile, Athanase et Jean Chrysostome, à sa gauche SS. Ignace et Jacques et deux figures détruites. Dans la nef, on note les restes en très mauvais état de six saints cavaliers, tandis qu'à l'ouest sur quatre registres se déroule un jugement dernier. Au second registre figure l'hétimasie. De rapides indications sur les couleurs et le style – ces questions devant être traitées plus en profondeur dans une monographie de l'édifice – montrent l'originalité de ces peintures qui peuvent être datées entre 1058 et 1110. Il apparaît donc qu'il existait une forte tradition picturale syriaque liée iconographiquement à Byzance, mais indépendante d'une influence des Croisés.

L. A. HUNT, *Damascus Gate, Jerusalem, and Crusader Wallpainting of the mid-twelfth century* (pp. 191-214) décrit les fragments de peintures murales découverts lors des fouilles de la porte de Damas. Ils appartenaient à un cycle de l'Annonciation. Celui-ci attesté par des textes n'est pratiquement plus connu dans la peinture murale du royaume latin. Des comparaisons peuvent être établies avec le psautier de la reine Mélisende, mais une source byzantine contemporaine du type du saint Luc du *Codex Ebnerianus* et du *Vat. Gr.* 1162 doit être recherchée. Des comparaisons permettent de dater les fragments vers les années 1150 et établissent une forte influence byzantine. L'auteur discute ensuite des fragments de l'église de Gethsemani et de celle de Jean-Baptiste à Samarie. Pour lui, la chapelle aurait été dédiée à la Vierge et construite par les Hospitaliers.

A. Weyl Carr, *The mural paintings of Abu Ghosh and the patronage of Manuel Comnenus in the Holy Land* (pp. 215-243). L'important monastère hospitalier possède un cycle pictural de grande signification : une Anastasis dans l'abside, au nord une Déisis et au sud une représentation des trois Patriarches. Il faut y ajouter des théories de saints ainsi que d'importantes peintures de saints cavaliers, une crucifixion et une koimèsis. L'ensemble est l'œuvre d'au moins deux mains de l'époque de Manuel I Comnène. L'auteur précise leur œuvre respective et caractérise leur style, recherche des comparaisons parlantes et date l'ouvrage du troisième quart du XIIe siècle. C'est ainsi que des rapprochements précis avec des manuscrits représentant Manuel Comnène lui-même peuvent être établis. L'auteur souligne la qualité de l'œuvre des deux peintres. Le cycle pictural de style comnène se révèle purement byzantin dans son iconographie, alors que son programme ne l'est pas. Crucifixion et Koimèsis présentent une forme byzantine, mais leur juxtaposition ne se rencontre qu'à la Mavritissa à Kastoria. La combinaison de certaines scènes, la présence d'éléments anti-judaïques ne renvoient pas aux programmes byzantins, mais à une thématique de la libération de l'Église, propre aux Croisés. L'exaltation des saints militaires répond à une préoccupation identique. L'Anastasis a, elle aussi, été récupérée dans l'iconographie des croisés et l'auteur montre comment, à partir d'images byzantines, l'abside présente un programme axé sur l'idée de la Jérusalem Céleste et du salut éternel, thèmes chers aux Croisés. L'interpénétration des deux cultures se révèle remarquable. L'auteur souligne combien l'époque de Manuel I Comnène fut, à partir de 1158, favorable à cette interpénétration et met en évidence la pensée politique qui sous-tend le mécénat de l'empereur byzantin. Il est remarquable que le style byzantin régional de Chypre et de Palestine n'ait pas exercé d'influence sur les Croisés. Ceux-ci n'ont admis que le style impérial constantinopolitain. Mais Manuel I Comnène n'a pas, selon l'auteur, envoyé d'artistes de cour en Palestine. Dans ce pays qui possédait encore une tradition artistique byzantine, il s'est contenté d'envoyer des fonds et des modèles qui ont provoqué une évolution marquante dans l'art byzantin régional.

V. Pace, *Italy and the holy Land import-export, 2. The Case of Apulia* (pp. 265-269) met fortement en doute les idées de Weitzmann et de Buchhausen sur une influence picturale et sculpturale exercée par l'Apulie sur le royaume latin de Jérusalem et sur certaines productions du Mont Sinaï. Assignant aux productions apuliennes des dates assez tardives, V. Pace verrait plus volontiers une influence exercée sur l'Apulie.

L'ensemble des communications, d'un haut niveau, constitue une approche féconde de l'art des «Croisés» et des relations et échanges culturels dont il témoigne notamment avec Byzance.

Michel DE WAHA.

Byzance au XIVe s.

C. KYRRIS, *Τὸ Βυζάντιον κατὰ τὸν ΙΔ' αἰῶνα*. I. *Ἡ πρώτη φάσις τοῦ ἐμφυλίου πολέμου καὶ ἡ πρώτη συνδιαλλαγὴ τῶν δύο Ἀνδρονίκων* (*Μεσανατολικὴ Βιβλιοθήκη* 2), Nicosie 1982, p. 229.

Le XIVe s. est, sans doute, parmi les plus compliqués de toute l'histoire byzantine à cause de la guerre civile qui opposa les deux Andronic. C'est le sujet abordé par C. Kyrris dans la dissertation doctorale qu'il a présentée à l'Université de Jannina. Mais, l'auteur s'était déjà fait connaître auparavant par ses études relatives à plusieurs aspects de la vie économique et sociale de l'empire byzantin.

Le travail tourne autour de trois thèmes centraux : 1. le conflit de deux générations qui a opposé les deux Andronic sur les champs de bataille, 2. les événements survenus entre le 20 avril et le 6 juin 1321, qui constituent la première phase de la guerre civile, et 3. les événements qui ont suivi le traité de paix du 6 juin 1321. En relation avec ces thèmes sont pris en considération d'autres faits historiques moins marquants mais non moins significatifs, tels que les relations entre Byzantins et Tatares jusqu'en 1321, les contacts entre Byzance et l'État des Mameluks en 1261 et en 1320, ainsi que les principaux épisodes de la guerre civile dans les deux camps. Les qualités de l'étude sont nombreuses : connaissance des sources, maîtrise du sujet et bibliographie systématique. Le résultat est également heureux : un travail solide, bien documenté, détaillé et dont l'auteur explique la portée dans l'optique imposée par son sujet. La méthode de l'auteur n'est pas des plus faciles à suivre étant donné le découpage de la matière, chaque partie convergeant vers la conclusion finale. D'où une lecture difficile pour le lecteur peu familiarisé avec le XIVe s. Cette méthode, que nous apprécions beaucoup, ne sera certes pas du goût de tous, car elle rompt la continuité historique et rend la lecture peu aisée. Or, le matériel utilisé est tellement abondant qu'une autre méthode risquait de romancer le déroulement des événements, ce qui ne semble pas être l'intention de l'auteur.

La langue est le grec «puriste». Elle n'a rien de l'idiome chypriote: Il s'agit pourtant d'une langue un peu lourde.

En conclusion, il s'agit d'une étude sérieuse qui jette pas mal de lumière sur certains aspects de l'histoire byzantine et qui explique en partie l'affaiblissement de l'empire et l'amorce de son déclin.

P. A. YANNOPOULOS.

La correspondance de Nicéphore Grégoras

NICEPHORI GREGORAE, *Epistulae*, ed. P. A. M. LEONE, vol. I, *Prolegomena et indices continens*, Matino, 1983, 306 pp. + 16 pl. hors texte. Vol. II, *Epistulas continens*, Matino, 1982, 438 pp.

Ainsi qu'en font foi plusieurs articles parus dans diverses revues ces dix dernières années, P. Leone travaillait depuis longtemps déjà à une édition critique de la correspondance de Nicéphore Grégoras. Les deux volumes qu'il lui consacre sont sortis de presse à quelques mois d'intervalle. Ils étaient attendus avec impatience par les spécialistes du XIVe s., car cette source si importante non seulement comme document historique et littéraire, mais encore comme mine de renseignements sur la biographie de l'auteur, n'avait connu jusqu'ici que des éditions partielles et pas d'édition critique intégrale, lacune que P. Leone vient de combler magistralement.

Le vol. II, qui a été publié le premier, contient 159 lettres (pp. 17-379) écrites par Grégoras à une soixantaine de correspondants, souvent des personnages importants, et 22 lettres (pp. 383-426) qui lui sont adressées. En appendice on trouvera deux poèmes iambiques (pp. 429-430) dédiés à Grégoras par Grégoire Akindynos. Peu de ces documents débordent l'année 1341 et rares sont ceux qui font allusion à la polémique hésychaste qui a tenu une si grande place dans les vingt dernières années de la vie de l'auteur, soit que les lettres concernant cette période aient été détruites par ses ennemis, soit pour quelque autre raison qui nous est inconnue. Après la bibliographie, l'énumération des éditions et la liste des sigles, P. Leone présente le texte des lettres avec l'en-tête fourni par les manuscrits, sous lequel figure l'adresse en latin ajoutée par l'éditeur et contenant dans la mesure du possible des renseignements complémentaires sur le destinataire et sur la date de la lettre. Ces éléments présentent sous une forme concise les conclusions tirées d'une étude antérieure intitulée *La corrispondenza di Niceforo Gregora* publiée par P. Leone dans les *Quaderni del Siculorum Gymnasium*, VIII *Studi di Filologia bizantina* II, Catania, 1980, pp. 183-232. Dans celle-ci P. Leone avait affronté tous les problèmes qui assaillent l'éditeur de pareille correspondance, où

l'identification du destinataire de chaque lettre est souvent malaisée, voire impossible, parce que son nom et son titre ne sont pas toujours indiqués, que parfois le titre seul est présent, que certaines lettres n'ont pas d'en-tête, ou portent des mentions ambigues, souvent trompeuses comme τῷ αὐτῷ, incomplètes comme τῷ ..., si bien qu'il faut, dans certains cas, recourir à des critères internes même pour identifier le correspondant, et toujours pour déterminer une date précise ou la fixer dans certaines limites chronologiques. Sous le texte des lettres on trouvera un apparat qui peut éventuellement comporter cinq sections comprenant 1) les notes historiques 2) les sources 3) les témoins 4) les variantes 5) les *marginalia*.

Pour arriver à ses fins, l'éditeur a lu et collationné soigneusement tous les manuscrits connus que le vol. I passe en revue avec description, datation, contenu. La comparaison des *codices* et l'étude des rapports qui les lient ont été faites avec la plus grande acribie et ont permis d'éliminer quelques témoins dont on possède le modèle. Pour classer les autres, P. Leone s'est livré à un long examen qui l'amène à synthétiser le résultat de chacune de ses enquêtes au moyen d'un stemma. Des tables de concordances entre les manuscrits aident aussi à clarifier sa démarche. Ces études austères occupent la plus grande partie du vol. I (pp. 17-194), lequel se termine par de précieux index :

1) liste des *initia epistularum* a) *Nicephori Gregorae* (pp. 119-203), b) *Ad Nicephorum Gregoram missarum* (p. 204)
2) *Index locorum in apparatu exhibitorum* (pp. 205-233)
3) *Index nominum* (pp. 234-250)
4) *Index vocum notabiliorum* (pp. 251-294)

et enfin par des concordances entre le numéro d'ordre a) des lettres de Grégoras dans la nouvelle édition et dans celles de Bezdechi et de Guilland b) des lettres adressées à Grégoras dans les éditions de Leone et de Guilland.

Alice LEROY-MOLINGHEN.

Cahiers Archéologiques

Cahiers Archéologiques. Fin de l'Antiquité et Moyen Age, 30 (1982), in-4°, 190 pp., 170 ill. Prix : 350 FF.

André GRABAR, *L'iconographie du Ciel dans l'art chrétien de l'Antiquité et du Haut Moyen Age* (pp. 5-24, 27 fig.). L'étude des tentatives de figurer le ciel visible et d'évoquer le ciel invisible dans l'ancien art chrétien n'avait

jamais été faite malgré le grand nombre de représentations. Pour les représentations «optiques» ou «réalistes», liées à l'iconographie de l'Antiquité, le ciel invisible est bien situé derrière le ciel visible, avant la fin des temps : il en ressort que l'interprétation apocalyptique donnée parfois aux images absidales du Christ et de la Vierge n'est pas assurée. Les représentations «scientifiques» ou «symboliques» consistent en dérivés simplifiés et altérés des schémas des cosmographes hellénistiques, comme en témoignent les images de la création du monde. La représentation du ciel invisible est un apport des artistes chrétiens. L'examen des documents permet aussi à l'auteur de conclure que la tradition antique est davantage ancrée en Occident, l'iconographie symbolique étant surtout pratiquée à Byzance.

W. Eugène KLEINBAUER, *The Orants in the Mosaic Decoration of the Rotunda at Thessaloniki : Martyr Saints or Donors* ? (pp. 25-45, 13 fig.). Ces mosaïques superbes, qualifiées avec raison de «chef-d'œuvre d'avant-garde», posent encore des problèmes quant à leur date (parmi les datations proposées, de la fin du IVe à ± 530, c'est celle défendue notamment par E. Kitzinger : peu avant 450, qui me paraît la plus acceptable), leur programme et certains aspects de leur iconographie. L'auteur propose de voir dans les quinze personnages conservés – évêques, prêtres, soldats et un médecin (diagramme fig. 10) – des donateurs plutôt que des saints issus d'un calendrier, suivant l'interprétation généralement admise. L'étude des visages, des vêtements et des attitudes, l'utilisation d'un vaste matériel de comparaison, donnent beaucoup de crédibilité à cette intéressante hypothèse.

Marlia Mundell MANGO, *Deux églises de Mésopotamie du Nord : Ambar et Mar Abraham de Kashkar* (pp. 47-70, 24 fig.). Les épithètes «monastique» et «paroissiale» données à deux types d'églises du Tur Abdin, l'un caractérisé par une nef transversale, un sanctuaire à trois pièces fermées et un narthex à l'ouest, l'autre par une nef allongée et un narthex au sud, ne correspondent pas toujours à la réalité. En témoignent les deux églises présentées ici, la première inédite, la seconde restée peu connue, qui sont en outre bien étudiées sur le plan de leur architecture et des sources historiques. L'église d'Ambar, près de Dara (ville fondée par Anastase), du type dit monastique, était en réalité l'église de la forteresse qui occupait le tell d'Ambar ; elle doit dater de 507-518. Elle est proche de l'église du monastère situé près de Quartamin (512) et de St Jacques l'Ermite à Salah, laquelle est donc du VIe et non du IXe siècle. L'église du monastère d'Abraham de Kashkar († 588) (Mar Ibrahim) est, elle, du type dit

paroissial. Les reconstructions successives sont examinées, de même que les éléments de la remarquable décoration architectonique primitive. Certains procédés de construction et dispositions liées au culte peuvent aussi avoir un intérêt plus général.

Micheline Buis, *Le motif de la «Torsade liée au losange» dans le Sud-Est de la France et dans le reste de l'Empire carolingien* (pp. 71-80, 8 fig.). L'auteur suit la filiation iconographique d'un motif jusqu'ici mal défini et peu étudié, utilisé du milieu du VIIIe jusqu'au XIIe siècle, de la Rhénanie à Rome et de l'Aquitaine à la Carinthie. Ce motif a servi à de nombreux usages décoratifs, surtout dans le domaine architectonique. Les études systématiques des motifs ornementaux sont trop rares pour qu'on ne souligne pas l'intérêt de celle-ci. On souhaiterait des recherches semblables pour l'Est européen.

Marie-Thérèse Gousset, *Un aspect du symbolisme des encensoirs romains : la Jérusalem céleste* (pp. 81-106, 22 fig.). L'auteur, qui avait déjà étudié le thème de la Jérusalem céleste à l'époque carolingienne dans la même revue (23, 1974), le considère ici dans vingt encensoirs romans à décor architectural évoquant la cité sainte : en soi, le regroupement de ces objets, appartenant à divers musées d'Europe, est fort intéressant. Ils sont examinés à partir de l'encensoir de Gozbert, le plus ancien du groupe (vers 1100, trésor de la cathédrale de Trèves), qui est aussi le plus beau et à l'iconographie la plus riche. Ils proviennent de Germanie, de Scandinavie et d'Italie et datent pour la plupart de la fin du XIIe siècle, mais les lieux de production et les dates sont mal fixés – les derniers, dont celui de Bruxelles (1), sont du type appelé italien par J. Braun. L'encensoir de Gozbert s'inspire du reliquaire byzantin d'Aix-la-Chapelle, présenté ici comme «un encensoir immobile ou un petit luminaire» alors que c'était à l'origine un artophorion (2). Il est mis en relation avec la description de Théophile de l'encensoir symbolisant la Jérusalem céleste (dont une intéressante reconstitution est donnée aux figg. 21 et 22). Au terme d'une étude approfondie, l'auteur constate que l'idée de la Jérusalem céleste s'est perdue très tôt et que les exemples les plus riches sont localisés dans les régions du Rhin, de la Meuse et en Scandinavie.

(1) Cf. Ad. Jansen, *Art chrétien jusqu'à la fin du Moyen Âge*. Catalogue M.R.A.H., Bruxelles, 1964, n° 132, où une origine rhénane est proposée. Un exemplaire semblable se trouve encore au Musée Curtius, à Liège.

(2) Cf. *Splendeur de Byzance*. Catalogue Europalia 82, Bruxelles, M.R.A.H., 1982, n° O.20 (avec bibl.).

Agostino COLLI, *La Gerusalemme celeste nei cicli apocalittici altomedievali e l'affresco di San Pietro al Monte di Civate* (pp. 107-124, 16 fig.). Les rapports entre la représentation de la Jérusalem céleste dans les cycles apocalyptiques du Haut Moyen Age et celle de Civate sont analysés à l'aide d'une documentation très complète, notamment tirée du Beatus. En effet, une influence du cycle du Beatus sur les fresques de Civate et de Saint-Savin avait été suggérée par P. Klein et acceptée au symposium sur les manuscrits du Beatus tenu à Madrid en 1976. Toutefois, l'auteur estime que les différences sont nombreuses ; il estime, en tout cas, qu'il vaudrait la peine d'approfondir les relations artistiques entre la Lombardie et la Catalogne. Sur le plan de l'iconographie, l'auteur ne remonte pas aux sources paléochrétiennes. Or, des éléments du Christ trônant sur le globe avec l'Agneau et les fleuves du Paradis se trouvent d'une part dans la catacombe romaine des Saints-Pierre-et-Marcellin (fin du IVe s.), de l'autre dans la mosaïque de Hosios David à Thessalonique (vers 500).

Thomas F. MATHEWS, *«Private» Liturgy in Byzantine Architecture : toward a Re-appraisal* (pp. 125-138, 14 fig.). L'auteur met en parallèle l'évolution des rites liturgiques avec les modifications de l'architecture des églises entre les époques paléochrétienne et mésobyzantine. Il procède de manière nuancée, tenant compte du changement des mentalités et des pratiques particulières aux milieux monastiques, notamment à propos de la barrière de chœur. La réduction des dimensions des églises l'amène à examiner le problème, encore inexploré, de la privatisation de la liturgie à Byzance. La multiplication des chapelles latérales est un autre aspect de cette tendance, qu'il s'agisse de l'église du monastère Sainte-Catherine au Sinaï, de l'église de la Vierge de Lips à Constantinople ou encore de la Kariye Djami. Certaines dispositions des églises rupestres de Cappadoce sont également examinées de ce point de vue, ce qui élargit utilement ce domaine d'étude. Le témoignage des sources, même s'il est encore incomplet, vient étayer cette intéressante recherche.

Dean MC KENZIE, *Provincial Byzantine Painting in Attica : H. Kyriaki, Keratea* (pp. 139-146, 10 fig.). La Grèce est riche d'églises modestes, dispersées dans la campagne ou les montagnes, et qui contiennent encore une partie de leur décor peint. Depuis une dizaine d'années, ainsi qu'on a pu le voir lors du congrès byzantin d'Athènes en 1976 et par des publications récentes, les spécialistes grecs se sont attachés à l'étude de cet art «provincial». D'autres aussi, comme en témoignent cet article et le suivant. L'auteur étudie ici les peintures conservées sur la voûte en berceau d'une des petites églises de l'Attique, en les confrontant à des

peintures byzantines de qualité et en tentant d'en dégager les aspects particularistes et populaires. Ces peintures appartiennent au cycle des grandes fêtes : Nativité, Présentation au temple, Résurrection de Lazare, Entrée à Jérusalem, Résurrection (Myrrophores), Descente aux Limbes et Ascension. À propos de la Nativité, remarquons que la place occupée par Joseph, en haut à gauche, se trouve notamment dans l'église cappadocienne de Suveş (1216-17), que le geste de la Vierge ne s'adresse pas à une sage-femme mais aux deux bergers (plutôt que des mages) qui s'approchent d'elle. Enfin, la date de la fin XIIe-début XIIIe siècle, déjà proposée par Ch. BOURAS, A. KALOYEROPOULOU et R. ANDREADI, *Churches of Attica* (Athènes, 1970), me paraît un peu trop haute.

Monique BOUGRAT, *L'église Saint-Jean près de Koudoumas, Crète* (pp. 147-174, 28 fig.). Cette église, qui se trouve près du monastère de Koudoumas, en un site isolé de la côte sud, a l'avantage d'avoir conservé son inscription de fondation : construite et peinte en l'honneur de S. Jean-Baptiste, elle fut terminée le 5 mars 1360 sous le règne de Jean et Hélène Paléologue. (À propos de la mention de l'empereur byzantin dans cette île occupée par les Vénitiens depuis 1204, on peut rappeler des cas semblables dans des églises cappadociennes du XIIIe siècle, sous l'occupation turque). Elle est partiellement rupestre et a pu être le lieu de culte d'un groupe d'ermites. Une bonne recherche est faite sur les inscriptions et la fonction de l'église. Les fresques se répartissent sur la façade sud, contruite, dans le narthex et dans la nef. Ces sujets, qui pourraient s'enrichir par un nettoyage de l'intérieur, sont bien étudiés du point de vue de leur iconographie (la Philoxénie d'Abraham et surtout la Dormition d'Ephrem sont particulièrement intéressantes), qui a les caractères de la deuxième moitié du XIVe siècle ; en revanche, le style de l'époque n'est pas parfaitement maîtrisé, ce qui n'étonne pas dans une église provinciale.

Des *Notes de lecture* par T. Velmans, M. Vieillard-Troïekouroff et A. Grabar terminent le volume.

Jacqueline LAFONTAINE-DOSOGNE.

Les monuments du Tayk, de Tao-Klardjétie et des districts avoisinants

T. MARUT'YAN, *Tayk'i čartarapetakan hušarjanner* (Monuments d'architecture du Tayk'), Erivan (Ed. Hayastan), 1972, grand in-8°. Pp. 142, 62 fig. hors-texte. Résumé en russe et en français. Prix : 1 R.69 k.

V. BERIDZE, *Monuments de Tao-Klardjétie dans l'histoire de l'architecture géorgienne*, Tbilisi (ed. Metsniereba), 1981, in-4°, pp. 340, 131 planches hors-texte. En russe et en français. Prix : 5 R.50 k.

Avant de faire l'analyse de ces deux ouvrages, il convient de préciser la situation géographique des contrées étudiées. Le Tayk' (en arménien), Tao (en géorgien) est formé par le bassin moyen du fleuve Çoruh, de son affluent l'Oltu çay grossi du Tortum çay. La Klardjétie (Klarjet'i) répond au bassin inférieur du même fleuve et surtout de son affluent l'Imerhevi çay (dont la partie supérieure forme le district de Chavchétie). Ces contrées sont actuellement en territoire turc (vilayet d'Erzurum et d'Artvin). C'est ce qui explique que 1) ni l'un ni l'autre des auteurs ne les ont visitées mais ont dû se contenter de travailler sur documents ; 2) il est exclu qu'on puisse envisager sur place une étude poussée et encore moins des fouilles, seules susceptibles d'éclairer les problèmes qui demeurent encore à propos de certains monuments (1).

Le livre de T. Marut'yan commence par une introduction historique d'où il ressort que le Tayk', territoire arménien jusqu'en l'an 1000, annexé par les Byzantins puis rétrocédé *ca* 1074 au roi de Géorgie par le gouverneur (arménien) Grigor Bakurian ne cessa d'être peuplé d'Arméniens jusqu'au début de notre siècle. Du point de vue architectural, l'auteur considère que les monuments du Tayk', bien qu'il en souligne le «côté spécifique» (en particulier le décentrement de la coupole), sont par leur typologie et leurs particularités stylistiques, arméniens à l'évidence. La présence des multiples inscriptions géorgiennes ne lui paraît pas en contradiction avec cette assertion et s'explique selon lui par le fait que les Arméniens du Tayk', étant chalcédoniens, employaient dans leur rituel la langue géorgienne sans pour autant cesser d'être de culture arménienne (pp. 3-12).

T. M. présente ensuite les monuments les plus significatifs du Tayk' : Išxan (pp. 13-34), église en croix à long bras ouest et abside faite d'une colonnade en demi-cercle, serait telle que l'avait construite Nersēs III au milieu du VIIe siècle et n'aurait subi que quelques restaurations mineures

(1) L'exploration archéologique du Tao (Tayk) a commencé au siècle dernier (N. Sargisean, M. Brosset), mais s'est surtout développée dans les deux premières décennies du XXe avec N. Marr, E. Taquaišvili, I Zdanevitch, etc... (cf. N. MARR, *Dnevnik' poezdki v Šavšetiju i Klaržetiju*, St Pétersbourg, 1911 ; E. TAQAIŠVILI, *Arxeologičeskie ekspedicija 1917-go goda v južnye provincii Gruzii*, Tbilisi, 1952).

par le moine Saban de Xanjt'a au début du IXe siècle et par l'architecte Moraïsc'i dans la première moitié du Xe siècle. Banak (pp. 35-88), église tétraconque à galerie, édifiée *ca.* 652-658 par le même Nersēs III, réfugié dans son pays natal du Tayk', s'inspire par son plan de l'église de Zvart'noc', mais se révèle plus complexe par la présence d'annexes massives entre les conques. T. M. s'attache surtout à reconstituer l'élévation du monument (décapité depuis la guerre russo-turque de 1877) : d'après lui il y aurait eu primitivement trois étages (cf. fig. 15) ; la restauration par Kirike, du temps du roi Adarnase (*ca.* 900) n'aurait pas altéré la composition originelle ; une restauration plus tardive aurait adjoint aux annexes d'angle des pièces en étage égalisant ainsi les deux niveaux inférieurs (cf. fig. 32). Ôškvank' (pp. 89-93), église construite par les fils d'Adernersē III, le prince Bagrat et le curopalate Dawit' au milieu du Xe siècle s'inspirerait du plan d'Išxan ; les inscriptions géorgiennes ne seraient que des graffitis tracés à la peinture. Xaxu vank' (pp. 94-7) dont la fondation est attribuée à Dawit' le Grand (seconde moitié du Xe siècle), toutefois l'hypothèse d'une construction plus ancienne (basée sur une date (?) arménienne gravée découverte par N. Sargisean : 868) ne lui paraît pas exclue. Ensuite T. M. décrit rapidement d'après les travaux de Taqaišvili des églises cruciformes (Egrek, Lenamori (Č'angli)) dont la première, par son inscription grecque, renforce sa conviction d'une culture gréco-géorgienne très superficielle chez les Arméniens chalcédoniens du Tayk' (pp. 98-102), des églises à plusieurs absides (pp. 103-17) : triconques (Ort'ulu, Is, Dôrt'k'ilisa), tétraconques (Sbxeč' (*sic*), Muhlajik'ilisa, P'enek, Kinepos, Bobosger, Č'ap'arli Kišla, P'anaskert), hexagones (Olt'i, Kiamisalti, Gogyuba), octogone (Tayoc'k'ar). Dans sa rubrique Basiliques, T. M. présente d'abord quelques édifices à une nef (Sxtorut, petite église d'Išxan) puis les monuments à trois nefs : Č'ordvan (Ot'xt'eklesia) et Parxal avec de très courtes notices sans recherches personnelles. Suivent un résumé en russe (pp. 123-6), une bibliographie (pp. 127-30) et les planches. Le résumé français est en hors-texte.

Nous ne savons pas si cet ouvrage reflète avec exactitude les conceptions des chercheurs arméniens sur la place qu'il convient de donner aux monuments du Tayk'. Que ce dernier ait été un fief arménien ayant appartenu aux Mamikonean puis aux Bagratides est une donnée qui repose sur des arguments historiques suffisamment solides pour qu'on puisse y adhérer sans réserve. Par contre vouloir intégrer la culture et l'art du Tayk' médiéval dans un cadre purement arménien paraît pour le moins fort aventureux ; sauf exception, les monuments, par leur typologie et la

stylistique de leur décor sculpté ou peint, s'écartent profondément de ceux de l'Arménie à la même époque. L'explication que donne T. M. de l'emploi de la langue géorgienne dans les inscriptions ne nous paraît guère convaincante : les inscriptions ne sont pas que des graffitis comme il le dit, mais le plus souvent sont gravées avec soin, et témoignent par leur libellé de l'appartenance culturelle géorgienne, sinon de toute la population du Tayk', tout au moins de la classe dirigeante.

À propos d'Išhan, T. M. s'oppose à la plupart des auteurs qui voient dans l'arcade absidale le reliquat de la disposition initiale de l'église de Nersēs III (tétraconque sur arcades entourée d'une galerie comme à Zvart'noc') ; de fait, les caractères stylistiques des chapiteaux paraissent bien lui donner raison car ils évoquent davantage le xe siècle que le viie ; tout au plus peut-on supposer que lors de la restauration l'architecte a réutilisé la base de la colonnade orientale pour édifier son église. Pour Banak, l'auteur adopte l'opinion actuellement répandue d'une construction du viie siècle, ceci en contradiction avec le témoignage du chroniqueur qui la date *ca*. 900 d'une façon tout à fait claire. Par contre il ne semble pas y avoir d'objection à la reconstitution qu'il donne du monument, reconstitution qui l'apparente à l'église de Zvart'noc', édifice célèbre qui fut aussi imité un siècle plus tard à Ani. Pour Ôškvank', il semble que l'auteur n'en ait pas correctement analysé la typologie, du reste très compliquée ; en particulier, on ne voit guère sur quels arguments il se fonde pour affirmer que le monument s'inspire du plan d'Išxan. En ce qui concerne le reste des monuments, T. M. se contente de compiler les travaux de Tasaišvili. La bibliographie n'est guère à jour, l'auteur paraissant ignorer ou négliger les travaux des chercheurs occidentaux parus dans les trois dernières décennies. En définitive, le lecteur trouvera le principal intérêt du livre dans le chapitre consacré à Banak où l'analyse de l'auteur s'exprime clairement à l'aide de nombreux schémas (plans et coupes).

L'ouvrage de V. Beridze est rédigé en deux langues, russe et français. On trouvera insérés dans le texte russe (pp. 5-203) les plans, schémas et notes bibliographiques. Le texte français (traduction très claire avec un minimum de fautes d'impression) commence par une introduction relatant les étapes de la découverte des monuments de Tao-Klardjétie puis l'état des travaux et recherches scientifiques sur des monuments. Ici V. B. critique les opinions de N. Tokarski et de T. Marut'yan (cf. *supra*) selon lesquelles l'art du Tao est exclusivement arménien (pp. 209-16). L'auteur donne ensuite les limites du Tao-Klardjétie qu'il franchira dans son étude

en y adjoignant des districts voisins, Chavchétie, Djavakhétie et Samtskhé comme faisant partie d'un tout culturel qu'il nomme le *curopalatat géorgien* ; il en retrace l'histoire en insistant sur l'origine géorgienne et non arménienne des princes bagratides du Tao (pp. 216-27). Cette partie polémique, sans doute nécessaire actuellement dans le monde transcaucasien, n'a, pour l'observateur étranger, qu'un intérêt limité. Peu importe, en effet, que les Bagratides de Tao-Klardjétie soient géorgiens d'origine ou ibérisés par mariage. Le fait est que ces dynastes sont, à la période qui nous intéresse, de religion chalcédonienne et de parler géorgien et sont bien par conséquent dans la mouvance culturelle géorgienne.

V. B. envisage ensuite le rôle des constructeurs ; il décrit longuement les œuvres des moines en particulier de Grigol de Xanjt'a (759-861) et de son disciple Saban, des princes et souverains de Tao-Klardjétie : Ašot le Grand (786-826), Adarnasē († 923) Ašot Kuxi († 918), Smbat (954-958) et surtout David (III) le Grand, curopalate de Tao († 1001) dont le «royaume» ne devait pas lui survivre en tant que fief indépendant (pp. 216-22). L'auteur dresse ensuite un tableau général de la vie culturelle au Tao du IXe au XIe siècle : scriptoriums, ateliers d'orfèvrerie nombreux à cette époque et au-delà (pp. 213-27). Il étudie ensuite les monuments dans leur ensemble : datation fondée sur les inscriptions, les chroniques et les colophons d'une part, les caractéristiques architectoniques d'autre part parmi lesquelles il accorde une fiabilité particulière au mode de construction : appareil moyen irrégulier aux VIIIe et IXe siècles puis parements bien jointoyés à partir du début du Xe s. avec décoration sobre, enfin décor exubérant au XIe s. Ainsi peut-il établir, avec prudence toutefois, une liste chronologique approximative (pp. 227-34). V. B. en vient à la typologie où il réserve une part importante aux églises à nef unique ; il en dresse un tableau évolutif global pour toute la Géorgie : a) du Ve au VIIe siècle ces églises sont petites, de plan compact, rectangulaire, avec parfois annexe liturgique au sud, sans division intérieure ; b) aux VIIIe et IXe siècles on note l'apparition d'une segmentation en deux travées par un arc doubleau sur piliers engagés avec niches latérales et souvent l'abside saille à l'extérieur du périmètre rectangulaire ; c) aux Xe et XIe siècles, la segmentation s'accentue (2 arcs doubleaux), des niches profondes apparaissent dans les absides et même celles-ci peuvent être flanquées d'absidioles. Cette typologie s'écarterait nettement de ce qu'on peut voir en Syrie, en Arménie et à Byzance. Par contre la seule différence entre les églises à une nef de Tao-Klardjétie et celles du reste de la Géorgie serait pour les premières la richesse du décor sculpté. Les basiliques à trois

nefs, en désuétude depuis le VIIIe siècle, conservent encore trois exemples au Tao et Géorgie Méridionale : Urta, Parxal et Otkhta Eklesia, «les derniers et plus remarquables nés en Géorgie» (pp. 234-40).

Il resterait encore une quarantaine de monuments à coupole en Tao-Klardjétie. L'auteur insiste d'abord sur les tétraconques à colonnades et galerie au nombre desquelles il place Išxan (Ickkhani) et Bana. Il considère qu'on retrouve à Išxan le reliquat de la tétraconque construite par Nerses III au VIIe siècle dans la colonnade absidale. Nous avons eu l'occasion de dire plus haut qu'il s'agit là d'une hypothèse pour le moins discutable. De même date-t-il Bana du VIIe siècle, ce qui, sans être totalement exclu, n'est pas non plus prouvé ; le caractère schématique et souvent maladroit des sculptures des chapiteaux évoque plutôt un travail archaïsant qu'archaïque. Pour les autres églises à coupole, V. B. note la fréquence en Tao-Klardjétie de croix (et triconques) *semi-libres* c'est-à-dire dont les angles orientaux sont occupés par des annexes liturgiques. Les hexagones sont bien représentés en Tao-Klardjétie (Oltu, Kiaglis alti, Goguba) et ont peut-être influencé les architectes du reste de la Géorgie (Nikorc'minda). De même le pays joue-t-il un rôle dans l'élaboration de la croix inscrite avec la richesse extraordinaire de ses variantes (Opiza, Dolis hane, Xanjt'a, Xaxuli, Išxan). Le plan de la cathédrale d'Oski lui paraît surtout avoir eu une influence déterminante dans la création de l'église de Bagrat à Kutaïs, voire celle de Sveti-C'coveli à Mc'xeta. Enfin V. B. rattache à la typologie des salles à coupole les monuments de Panaki (Penek) et Soğomon kale (pp. 240-52).

Le chapitre suivant traite de la disposition générale du décor sculpté ; les arcatures des façades, élément décoratif particulièrement riche et précoce en Tao-Klardjétie est fait de moulures (godrons) et de torsades ; les tambours soit coiffés de cônes, pyramides ou d'un volume «en ombrelle» avec corniche brisée (dispositif qui se voit aussi en Arménie aux mêmes époques), ils sont parfois enrichis à l'intérieur de colonnades engagées avec arcature et reposent souvent sur le carré central par des pendentifs creusés en fausses trompes. Puis il étudie les thèmes décoratifs, géométriques, végétaux ou animés et donne à ce propos une liste raisonnée des sujets (pp. 252-68). Il est regrettable que la peinture murale, d'un intérêt capital pour l'histoire de l'art transcaucasien médiéval n'ait pas fait l'objet d'un chapitre spécial. Il est vrai que les premiers explorateurs du Tao n'y ont pas attaché une grande importance.

L'auteur déplore ensuite que soient si rares les informations sur la vie monastique du Tao, qu'elles proviennent des sources littéraires ou des

relevés archéologiques. Il s'efforce néanmoins d'en reconstituer l'organisation spirituelle et matérielle (pp. 268-72).

En guise de conclusions, l'auteur insiste sur le rôle capital du Tao-Klardjétie dans l'élaboration de l'art géorgien, architecture, mais aussi sculpture, peinture murale et miniature, orfèvrerie ... Il précise les rapports de l'école du Tao avec les arts arménien (dont il note les points de convergence) et byzantin qu'il considère comme très éloigné contrairement à ce que pourrait laisser supposer l'étroitesses des liens politiques et religieux (pp. 272-8).

Cette importante étude est complétée par la présentation analytique de 46 monuments (pp. 28-316). Ce sont des notices, brèves mais précises et généralement reposant sur une connaissance approfondie du sujet. Nous n'avons que peu de critiques à formuler, mais plutôt des remarques. Pour Bana, comme nous l'avons dit, nous partageons plus volontiers l'opinion de Taquaišvili (édification *ca* 900). Le décor peint de Doliş hane est plus important qu'il ne le dit. Goguba est entièrement détruit. Pour Išxan, en dehors de la date de la colonnade de l'abside, V. B. ne fait pas état de l'hypothèse de N. Tokarski selon laquelle l'église de Saban (*ca* 825) n'avait été qu'une basilique allongée (encore debout sous la forme d'une pièce flanquant au nord le bras ouest) et l'église actuelle, la construction de Morc'aïsce (1032)(2). Pour Khandzta (Xanjt'a) qu'il identifie (contrairement à N. Marr) à Porta (actuellement Pinarli köy), il aurait été intéressant de noter l'abondance et la bonne conservation de bâtiments annexes (clocher, chapelle-fontaine, greniers, etc...). À Opiza le tambour s'est écroulé dans les années soixante. Pour Otkhta Eklesia et Išxan, les peintures ont été analysées récemment(3). Le nom de Soukhbetchi (Subxeč' chez T. M.) doit être corrigé en Soğuk Bahçe (= le jardin frais, en turc). À Çengelli kilise, il existe des sculptures insérées dans l'absidiole sud-est(4). À Vačejori (Nikoma), Vank), des peintures du bas Moyen Âge se conservent encore dans une chapelle au sud de l'église. Zegani (Zaki) est totalement arasée.

(2) N. M. Tokarskij, *Sulla storia edilizia della cattedrale di Iškhan, Atti del Primo Simposio Internazionale di arte armena*, Venise, 1978 : 735-41. En fait, dans son organisation interne l'église actuelle paraît plutôt du xe siècle que du xie.

(3) N. & M. Thierry, «Peintures du xe siècle en Géorgie méridionale et leurs rapports avec la peinture byzantine d'Asie Mineure», *Cahiers Archéologiques*, XXIV, 1975, pp. 73-113.

(4) M. Thierry, «À propos de quelques monuments chrétiens du vilayet de Kars (Turquie). III», *REArm*, 16, 1983 (sous presse).

L'ouvrage se termine par un important tableau chronologique comportant événements, personnages et travaux de construction (pp. 317-27). En ce qui concerne la transcription des noms propres V. B. l'a systématiquement francisée. Pour un lecteur non prévenu, il peut parfois être difficile de s'y retrouver entre les orthographes géorgienne, arménienne, russe, française sans compter la toponymie turque.

130 figures hors-texte illustrent le volume. Les reproductions photographiques sont pour la plupart tirées de clichés anciens, mais beaucoup sont récentes et le tirage est de bonne qualité. Elles contribuent à rendre attrayant ce livre dont il faut recommander vivement la lecture à qui s'intéresse à l'art transcaucasien du Moyen Âge.

Jean-Michel THIERRY.

Numismatique byzantine tardive (1282-1453)

J. BENDALL, P. J. DONALD, *The later Palaeologian coinage, 1282-1453*, Londres, Baldwin & Sons, 1979, 1 vol. in-8°, 271 p. ill.

Procédant d'un premier ouvrage des mêmes auteurs publié en 1974 et consacré au billon de Michel VIII Paléologue (1258-1282) (S. BENDALL, P.-J. DONALD, *The Billon trachea of Michel VIII Palaeologos 1258-1282*, Londres, A. H. Baldwin et fils, 1974, 1 vol. in-8°, ill.) le volume publié par S. Bendall et P. J. Donald tente de donner un aperçu détaillé de la numismatique byzantine tardive, de 1282 à la chute de Constantinople. Il est exact que cette période attire moins les numismates que celle de la splendeur de Byzance où le sou fut comparé par R. S. Lopez au dollar. Il serait cependant vain de croire que les difficultés connues par l'empire ont fait perdre à la monnaie son pouvoir d'évocation et de propagande. Une étude approfondie des thèmes de ce monnayage tardif n'apparaîtrait pas comme inintéressante. Le livre de S. Bendall et P. J. Donald n'a pas cette ambition. Après une introduction très rapide, nous trouvons (pp. 24-30) les premiers résultats d'analyses métallurgiques dues au Dr. L.-H. Cope et au Dr. J. Metcalf. Celles-ci établissent la très faible teneur en argent des pièces. Vient alors le catalogue des pièces, rangé par empereur, une courte notice introductive relatant les principaux faits politiques et numismatiques du règne. Les auteurs ont rassemblé une documentation importante sur les pièces byzantines tardives. Un certain nombre de pièces conservées dans des musées, mais aussi de nombreuses pièces issues de collections privées ou passées en vente publique sont ainsi recensées. Les auteurs

reconnaissent avoir dû travailler souvent sur photographies et n'avoir pu examiner personnellement les pièces. Leurs descriptions s'attachent davantage à définir de grands types qu'à décrire chaque pièce, chaque émission. Ils signalent ainsi l'existence de variantes, ne transcrivent pas toujours la totalité des inscriptions et ne reproduisent pas celles-ci en imitant fidèlement la paléographie utilisée. L'ouvrage a donc des limites bien précises. Écrit semble-t-il pour des collectionneurs autant que pour le monde scientifique, il n'apporte pas à celui-ci tous les renseignements qu'on souhaiterait y trouver. Mais l'entreprise de M. Bendall et M. Donald a le mérite de donner une vue globale du monnayage byzantin tardif et suscitera peut-être un regain d'intérêt pour cette période.

Michel DE WAHA.

Numismatique romaine en Roumanie

V. MIHĂILESCU-BÎRLIBA, *La monnaie romaine chez les Daces orientaux*, Bucarest, Editura Academiei Republicii Socialiste România, 1980, 1 vol. in-8°, 312 p., cartes, ill. (BIBLIOTHECA HISTORICA ROMANIAE, MONOGRAPHIES XXIII).

Le volumineux ouvrage de numismatique consacré par Virgil Mihăilescu-Bîrbiba à la monnaie romaine chez les Daces orientaux apporte des informations dont l'intérêt justifie une mention dans cette revue. L'auteur se livre à une étude très poussée des différentes périodes qui ont vu l'enfouissement de monnaies romaines dans la région. C'est ainsi qu'il remonte très haut, à la période républicaine même. Nous signalerons ici plus spécialement les chapitres consacrés aux trésors du Bas-Empire, l'évocation de l'importante trouvaille de vases romains en argent de Muncelul de Sus, le chapitre de synthèse consacré à l'examen du commerce et des échanges entre l'empire et les territoires daces, ainsi que les conclusions où l'auteur rassemble le fruit de ses longues analyses. On notera avec intérêt que l'ouvrage est pourvu de très nombreux tableaux analysant les différents trésors, et qu'il comporte, pp. 251-290 un catalogue des découvertes de monnaies romaines impériales en Moldavie et pp. 291-297 un catalogue des découvertes de monnaies romaines républicaines en Moldavie. Ces deux catalogues sont prolongés par des cartes de répartition. Un index topographique complète cette intéressante et utile étude.

Michel DE WAHA.

Histoire de Bulgarie

Istorija na Bălgarija. T. III. *Vtora bălgarska dărzava*. Sofia, 1982. BAN, 525 p., 18 leva (Histoire de Bulgarie. T. III, Deuxième royaume bulgare).

Poursuivant la série, dont nous avons rendu compte précédemment, le tome III tient les promesses des deux volumes précédents. Rédigé par plusieurs auteurs sous la direction de S. Lišev et V. Gjuzelev, il s'ouvre sur une analyse de la situation du pays sous la domination byzantine : organisation politico-militaire, religieuse, rébellions, situation sociale et économique aux XIe-XIIe s. (terres bulgares dans le système byzantin, agriculture), migrations de peuples, guerres, croisades. La culture bulgare, aussi bien ses témoignages matériels que l'instruction et les écrits, sont analysés en détails par S. Georgieva et D. Angelov (ch. IV). La crise dans l'Empire, la révolte bulgare, préparée par Assène et Pierre, servent ensuite d'introduction à l'étude des rapports entre le deuxième royaume, Byzance, la Hongrie, la Papauté, l'Empire latin ; l'influence du bogomilisme à l'est et à l'ouest, problème compliqué et encore fort débattu, on le sait, forme la matière d'un chapitre. Le règne d'Ivan Assène II et l'essor du pays sont bien synthétisés par Cankova-Petkova. Plusieurs chapitres analysent l'état du deuxième royaume après la perte de son unité, durant la période de morcellement des XIIIe-XIVe s., sous M. Šišman et Ivan Alexandre, ainsi que les nouveaux rapports avec Byzance. D. Angelov retrace avec maîtrise la lutte contre l'avance turque et la conquête des Balkans à partir de 1371.

V. Gjuzelev, D. Angelov, S. Georgieva consacrent, avec raison, deux longs chapitres à la culture bulgare des XIIIe et XIVe s. et montrent son importance et son originalité. Des index complètent heureusement le volume, dont l'illustration est d'aussi haute qualité que dans les premiers tomes (manuscrits, objets archéologiques, photos aériennes, etc.).

J. Blankoff.

Manuel de l'histoire russe

Handbuch der Geschichte Russlands. Stuttgart, A. Hiersemann, 1976-1983. 3 vols. (27 fasc.), Édit. M. Hellmann, K. Zernack, G. Schramm.

Cette vaste entreprise collective se présente d'abord comme une série de fascicules séparés, d'un maniement malheureusement peu aisé tels quels et dont la répartition typographico-chronologique n'est pas toujours très

claire, il faut le reconnaître. Les deux premières livraisons constituent un aperçu général de l'histoire de la Russie depuis la pré- et la protohistoire ; il faut féliciter les éditeurs d'y avoir enfin inclus, après l'introduction historiographique et géographique, les civilisations des époques néolithique et chalcolithique (Tripolie), de l'âge du bronze et du fer, généralement négligées complètement dans les autres ouvrages publiés en Occident. Ceci constitue donc un net progrès. Les peuples qui bouleversent la carte géographique du sud de la Russie à l'époque des grandes invasions sont passés en revue (fasc. 3) ; la formation de la Russie kiévienne fait l'objet d'une analyse assez traditionnelle, y compris le faux problème des théories normaniste et antinormaniste sur l'origine de l'État kiévien. On trouvera avec satisfaction une liste des princes de Novgorod (pp. 481-483), mais il faut déplorer l'absence de clarté des trop peu nombreuses cartes historiques et des tables généalogiques à peine lisibles (pp. 428-429). À juste titre, l'importance des principautés de Galič et Volhynie est soulignée dans le fasc. 7, pp. 484-533. L'unification des terres russes autour de Moscou, événement essentiel, fait l'objet d'une analyse détaillée qui est cependant un peu curieusement interrompue par l'étude de l'histoire du grand duché de Lituanie.

Il faut regretter, dans l'étude de la Moscovie et de sa culture, la très faible part faite aux arts et notamment à la peinture (Rublev et son école ne sont-ils donc pas un important phénomène d'histoire culturelle ?).

Cette histoire de Russie a le mérite de s'appuyer sur une très solide bibliographie ce qui n'est pas la moindre de ses qualités. On regrettera que le problème de l'origine et du développement des villes soit peu éclairé, malgré les travaux récents qui existent sur la question. Cette vaste fresque se révèlera donc utile à l'historien occidental et au slavisant qui pourront clarifier beaucoup de points à d'autres sources. Comparée à d'autres ouvrages sur l'histoire russe publiés précédemment en Europe occidentale et en Amérique, cette série vient cependant remettre bien des choses à leur place.

Jean BLANKOFF.

Bibliographie des littératures slaves

G. WYTRZENS, *Bibliographie der literarwissenschaftlichen Slavistik*, 1970-1980. Frankfurt a.M., V. Klostermann, 1982, 348 p., 124 DM.

Ce volume, le 36e d'une précieuse série (Zeitschrift für Bibliothekswesen und Bibliographie) a l'ambition de donner une bibliographie de base

concernant les littératures slaves, y compris sorbe et kachoube, classée à la fois par langue, par genre et par type, pour toutes les époques, y compris donc la littérature médiévale, de même que sur les rapports entre les littératures slaves et celles d'autres pays, ceci au cours de la récente décennie. Les critères retenus lors du choix n'apparaissent cependant pas clairement et on se demande pourquoi on trouve quelques références en anglais, très peu en français (les livres et revues belges sont exclus, à part le petit répertoire de 1974, N° 3474), mais par contre des titres datant des années 60 (N° 4529) sont maintenus ... Certains écrivains sont étonnamment absents : pourquoi Kapnist, Knjažnin, Kaverin ne figurent-ils pas à l'index ? Le signe PGB n'est malheureusement pas explicité dans la table des abréviations. D'autre part, on découvrira avec satisfaction que certaines thèses de doctorat sont répertoriées, quoique non systématiquement. On ne voit, par contre, pas très bien le sens des 3 (!) références concernant les études byzantines, p. 197. La bibliographie sur Saltykov-Ščedrin est nettement insuffisante, surtout pour l'année de sa commémoration. Ce répertoire bibliographique rendra donc service à l'étudiant, au débutant, mais se révèlera décevant pour le spécialiste et son prix élevé ne se justifie guère ...

Jean BLANKOFF.

Christianisme et littérature théologique à l'époque kiévienne

G. PODSKALSKY, *Christentum und theologische Literatur in der kiever Rus'* (988-1237). Munich, C. H. Beck, 1982, 261 p., 158 DM.

Les ouvrages en langues occidentales sur la littérature ancienne (médiévale) russe sont étonnamment peu nombreux, trop peu nombreux, que ce soient manuels, anthologies, répertoires, traductions ou études scientifiques ; ainsi, il n'existe pas encore une seule histoire de la littérature russe ancienne en français ! D'autre part, la plupart des études, si l'on en excepte les travaux sur le *Slovo d'Igor'*, ne concernent guère que la patristique et l'hagiographie, et la littérature profane, y compris les chroniques, est encore fort négligée.

Le volume qui nous est offert ici est d'une approche méthodique traditionnelle ; il analyse point par point la naissance et la structure de l'Église russe à l'époque kiévienne, sous tous ses aspects et dans tous les domaines, les moyens utilisés par celle-ci pour asseoir son influence, les rapports avec Byzance, la littérature théologique étudiée par genre (à vrai

dire, la supplique de Daniel le Reclus ne peut guère y figurer que conventionnellement, pp. 263-264). On est cependant très déçu, en même temps que surpris, que les apocryphes soient si négligés (chap. C-9) et que les textes, interdits plus tard et pourtant si importants et intéressants, les *aporrèta*, soient entièrement exclus de l'étude. D'une manière générale, il serait temps que les apocryphes slaves retiennent l'attention des historiens du christianisme oriental ... Une solide bibliographie dans le texte et un index complètent le volume. Une étude approfondie d'A. Poppe sur les métropolites de la Russie kiévienne, avec tables explicatives et récapitulatives des princes, empereurs de Byzance et papes, constitue sans doute la partie la plus précieuse du travail et il faut féliciter les éditeurs de l'avoir incluse.

Jean BLANKOFF.

Monnaies russes des XIVe et XVe s.

A. CHERNETSOV, *Types on Russian coins of the XVI and XV centuries, an iconographic study*. Oxford, BAR international series, N° 167, 1983, 191 pp. + 42 pl. 15 £.

La numismatique russe a fait l'objet au XIXe s. de nombreux travaux (de Chaudoir, A. Orešnikov, V. Petrov, Ju. Iversen) ; certains ont vieilli, d'autres restent des classiques. Quelques recueils anciens étaient surtout destinés à des collectionneurs. Au XXe s., la tradition scientifique a été continuée par plusieurs chercheurs soviétiques (I. Spasskij, V. Janin, V. Potin, M. L'vov, etc.). Mais en ce qui concerne les monnaies médiévales, un aspect a été assez peu traité : c'est l'identification, la signification et la comparaison des motifs humains, animaliers ou décoratifs qui ornent la plupart de ces monnaies. L'auteur de ce recueil de l'excellente série anglaise, un archéologue moscovite plein de promesses, qui nous a donné déjà plusieurs articles originaux sur la symbolique de l'art russe ancien, et notamment des ornements de manuscrits, connaît bien à la fois l'héraldique et la numismatique. Il traite ici en détail de l'ornementation et des inscriptions des monnaies russes, non seulement moscovites mais aussi celles de Tver', Možajsk, Rostov, etc. Une introduction sur la frappe et la circulation monétaires et sur les sources iconographiques situe le problème. Ensuite, les différents types iconographiques sont systématiquement passés en revue : personnages debout, têtes, compositions complexes, scènes de chasse, de combat, souverains, animaux, êtres mythiques, symboles et éléments décoratifs sont tour à tour étudiés sur base

comparative, avec renvois aux types similaires. Les planches permettent de se référer aux modèles. Le livre n'est pas déparé par quelques fautes typographiques. La bibliographie est solide, quoique compilée parfois de façon un peu incomplète et il y manque, en ce qui concerne les travaux publiés en Occident, quelques références utiles.

L'ouvrage est incontestablement original et bienvenu et apporte une foule de détails à peu très inconnus des historiens, numismates et spécialistes de la symbolique héraldique chez nous.

Jean BLANKOFF.

TABLE DES MATIÈRES

Articles

T. AVNER, *The Recovery of an Illustrated Byzantine Manuscript of the Early XIIth Century* 5

N. BELDICEANU, *Structures socio-économiques d'un village en Macédoine Aksilogadi/Sarmisāqlū (1464/65)* 26

B. CROKE, *Dating Theodoret's* Church History *and* Commentary on the Psalms 59

A. CUTLER, *The Making of the Justinian Diptychs* 75

J. H. DECLERCK, *Deux nouveaux fragments attribués à Paul de Samosate* 116

R. DELMAIRE, *Les dignitaires laïcs au Concile de Chalcédoine : notes sur la hiérarchie et les préséances au milieu du Ve s.* 141

A. KAZHDAN, *Hagiographical Notes* (suite) 176

P. L. LEONE, *Per una nuova edizione critica delle epistole di Massimo Planude* I 193

Y. LEV, *The Fāṭimid Navy, Byzantium and the Mediterranean Sea 909-1036 C.E. / 297-427 A-H* 220

O. NICHOLSON, *The Wild Man of the Tetrarchy : a divine companion for the emperor Galerius* 253

G. RICHTER, *Des Georgios Akropolites Gedanken über Theologie, Kirche, und Kircheneinheit* 276

A. SIDERAS, *Zum Verfasser und Adressaten einer Anonymen Monodie* 300

N. THIERRY, *Matériaux nouveaux en Cappadoce* (1982) 315

O. TŮMA, *Some notes on the Significance of the Imperial Chrysobull to Venetians of 992* 358

Notes et Informations

J. NORET, *La Société belge d'Études byzantines* 367

A. ACCONCIA LONGO et A. JACOB, *Poesie di Nicola d'Otranto nel Laur. gr. 58, 2* 371

J. A. S. EVANS, *The Nika Rebellion and the Empress Theodora* ... 380

Comptes Rendus

Lexikon des Mittelalters (M. DE WAHA) 383
G. CAVALLO, V. VON FALKENHAUSEN, etc. *I Bizantini in Italia* (J.-M. SANSTERRE) 385
R. L. HOHLFELDER, *City, town and countryside in the early Byzantine era* (M. DE WAHA) 391
R. PINTAUDI, *I papiri Vaticani greci di Afrodito* (J. D. THOMAS) ... 394
R. S. BAGNALL, K. A. WORP, *Regnal Formulas in Byzantine Egypt* (M. DE WAHA) 396
R. KOTTJE, *Die Bussbücher Halitgars von Cambrai und Hrabanus Maurus* (M. DE WAHA) 397
B. SKOULATOS, *Les personnages byzantins de l'Alexiade* (A. LEROY-MOLINGHEN) 398
M. GIGANTE, *Poeti bizantini di terra d'Otranto nel secolo XIII* (A. LEROY-MOLINGHEN) 399
A. ACCONCIA LONGO, *Il Calendario giambico in monostici di Teodoro Prodromo* (A. LEROY-MOLINGHEN) 402
N. CHEETHAM, *Mediaeval Greece* (M. DEKUYPER) 403
R. J. LILIE, *Byzanz und die Kreuzfahrerstaaten* (M. DE WAHA) ... 404
J. FOLDA, *Crusaders Art in the Twelfth Century* (M. DE WAHA) ... 410
C. KYRRIS, *Το Βυζάντιον κατὰ τὸν ΙΔ' αἰῶνα* (P. A. YANNOPOULOS) . 415
P. A. M. LEONE, *Nicephori Gregorae epistulae*, vol. I et II (A. LEROY-MOLINGHEN) 416
Cahiers Archéologiques. Fin de l'Antiquité et Moyen Age, 30 (1982) (J. LAFONTAINE-DOSOGNE) 417
T. MARUT'YAN, *Monuments d'architecture du Tayk* et V. BERIDZE, *Monuments de Tao-Klardjétie dans l'histoire de l'architecture géorgienne* (J. M. THIERRY) 421
J. BENDALL, *P. J. Donald, The later Palaeologian coinage 1282-1453)* (M. DE WAHA) 428
V. MIHAILESCU-BIRLIBA, *La monnaie romaine chez les Daces orientaux* (M. DE WAHA) 429
Istorija na Bălgarija (J. BLANKOFF) 430
Handbuch der Geschichte Russlands (J. BLANKOFF) 430
G. WYTRZENS, *Bibliographie der literarwissenschaftlichen Slavistik* (J. BLANKOFF) 431
G. PODSKALSKY, *Christentum und theologische Literatur in der kiever Rus' (988-1237)* (J. BLANKOFF) 432
A. CHERNETSOV, *Types on Russian coins* ... (J. BLANKOFF) 433